SCHEMI ELETTRICI NRC 0275 - 1000
WIRING DIAGRAMS NRC 0275 - 1000
RACCORDEMENTS ELECTRIQUES NRC 0275 - 1000
ELEKTRISCHE ANSCHLÜSSE NRC 0275 - 1000
ESQUEMAS ELÉCTRICOS NRC 0275 - 1000

1 MODELLI SCHEMI ELETTRICI

MODELLI	ACCUMULO	POMPE	CODICE
NRC 0275 - 0300 - 0325 - 0350			4059000_00
NRC 0275 - 0300 - 0325 -0350 H	•	(X2)	4058800_00
NRC 0275 - 0300 - 0325 - 0350H			4058600_00
NRC 0275 -0300 - 0325 - 0350	•	(X2)	4059200_00
NRC 0275 - 0300 - 0325 - 0350 C			4691300_00
NRC 0500 - 0550			4059100_00
NRC 0500 - 0550	•		4059300_00
NRC 0500 - 0550 H			4058700_00
NRC 0500 - 0550 H	•	(X2)	4058900_00
NRC 0500 - 0550 C			4691400_00
NRC 0600 - 0650 - 0700			4064600_00
NRC 0600 -0650 -0700	•	(X2)	4064700_01
NRC 0600 -0650 -0700 H			4064800_00
NRC 0600 -0650 -0700 H	•	(X3)	4064900_00
NRC 0750	•	(X2)	4064710_00
NRC 0750 H			4064810_00
NRC 0750 H	•		4064910_00
NRC 0800 - 0900 - 1000			4945300_00
NRC 0800 - 0900 -1000 H			4945400_00
NRC 0800 - 0900 -1000		(X2)	4945500_00
NRC 0800 - 900 - 1000 H		(X2)	4945600_00

KIT IDRONICO	
00	Senza accumulo/Without storage tank/Sans réservoir d'accumulation/Ohne Pufferspeicher/Sin acumulación.
01	Accumulo e pompa bassa prevalenza/Storage low head without reserve pump/Réservoir d'accumulation à basse hauteur d'élévation et une seule pompe/Pufferspeicher m. niedriger Förderhöhe und Einzelpumpe/Acumulación baja presión de descarga sin bomba de reserva.
02	Accumulo pompa bassa prevalenza + pompa di riserva/Storage low head and reserve pump/Réservoir d'accumulation à basse hauteur d'élévation et pompe de secours/Pufferspeicher m. niedriger Förderhöhe und Reservepumpe/Acumulación baja presión de descarga y bomba de reserva.
03	Accumulo e pompa alta prevalenza/Storage high head without reserve pump/Réservoir d'accumulation à forte hauteur d'élévation et une seule pompe/Pufferspeicher m. hoher Förderhöhe und Einzelpumpe/Acumulación alta presión de descarga sin bomba de reserva.
04	Accumulo pompa alta prevalenza e pompa di riserva/Storage high head and reserve pump/Réservoir d'accumulation à forte hauteur d'élévation et pompe de secours/Pufferspeicher m. hoher Förderhöhe und Reservepumpe/Acumulación alta presión de descarga y bomba de reserva.
05	Accumulo con fori per resistenza integrativa e pompa bassa prevalenza/Storage with holes for extra heater, low head without reserve pump Réservoir d'accumulation avec trous pour résistance complémentaire, à basse hauteur d'élévation et une seule pompe/Pufferspeicher mit Bohrungen für integriertes Heizelement, niedriger Förderhöhe und Einzelpumpe/Acumulación con agujeros para resistencia integrativa, baja presión de descarga sin bomba de reserva.
06	Accumulo con fori per resistenza integrativa, pompa bassa prevalenza e pompa di riserva./Storage with holes for extra heater, low head and reserve pump./Réservoir d'accumulation avec trous pour résistance complémentaire, à basse hauteur d'élévation et pompe de secours./Pufferspeicher mit Bohrungen für integriertes Heizelement, niedriger Förderhöhe und Reservepumpe/Acumulación con agujeros para resistencia integrativa, baja presión de descarga y bomba de reserva.
07	Accumulo con fori per resistenza integrativa, pompa alta prevalenza/Storage with holes for extra heater, high head without reserve pump/Réservoir d'accumulation avec trous pour résistance complémentaire, à forte hauteur d'élévation et une seule pompe/Pufferspeicher mit Bohrungen für integriertes Heizelement, hoher Förderhöhe und Einzelpumpe/Acumulación con agujeros para resistenciaintegrativa, alta presión de descarga sin bomba de reserva.
08	Accumulo con fori per resistenza integrativa, pompa alta prevalenza e pompa di riserva/Storage with holes for extra heater, high head and reserve pump/Réservoir d'accumulation avec trous pour résistance complémentaire, à forte hauteur d'élévation et pompe de secours/Pufferspeicher mit Bohrungen für integriertes Heizelement, hoher Förderhöhe und Reservepumpe/Acumulación con agujeros para resistencia integrativa, alta presión de descarga y bomba de reserva.

NRC 275 - 350 cod. 4059000_00

NOTA

Gli schemi elettrici sono soggetti ad aggiornamento; è obbligatorio fare riferimento allo schema elettrico allegato all'apparecchio.

Wiring diagrams are subject to modification. Therefore, always refer to the wiring diagram inside the unit

Les schémas électriques sont soumis à des mises à jour; se reporter au schéma électrique en pièce jointe à l'appareil.

Die elektrischen Schaltpläne können immer wieder geändert werden; es ist immer der mit dem Gerät mitgelieferte Schaltplan zu beachten.

Los esquemas eléctricos están sujetos a actualizaciones; es necesario consultar el esquema eléctrico adjunto al aparato.

COLLEGAMENTO ALIMENTAZIONE/POWER CONNECTIONS

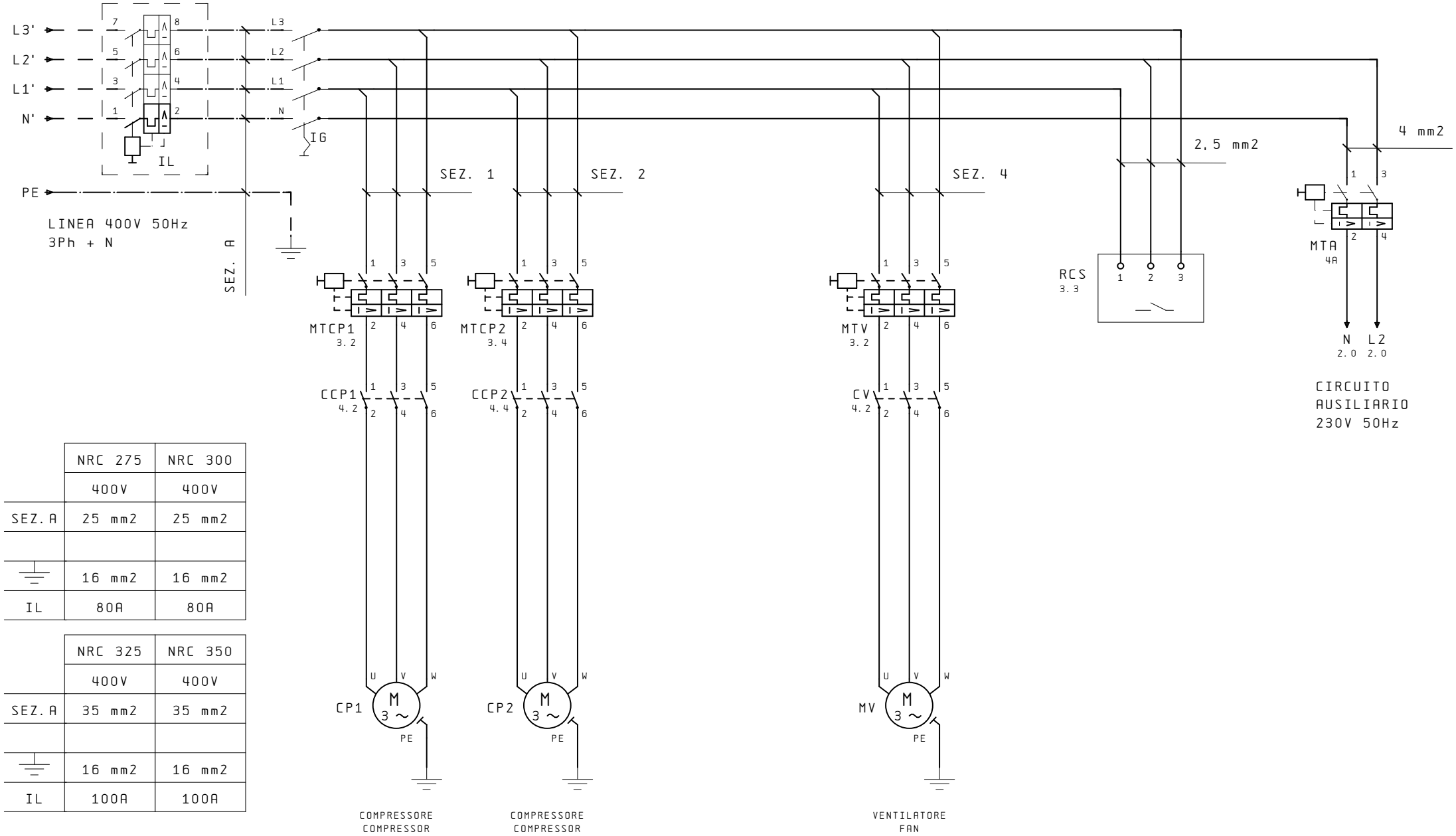

	NRC 275	NRC 300
	400V	400V
SEZ. A	25 mm2	25 mm2
⏚	16 mm2	16 mm2
IL	80A	80A

	NRC 325	NRC 350
	400V	400V
SEZ. A	35 mm2	35 mm2
⏚	16 mm2	16 mm2
IL	100A	100A

IND	DATA	MODIFICHE	DISEGNATO	VERIFICATO

AERMEC S.P.A.
BEVILACQUA (VERONA) ITALY

AERMEC

SOSTITUISCE		MODELLO NRC275-350
SOSTITUITO		
DATA 04. Feb. 2004	DISEGNATO Crivellaro	
DATA 04. Feb. 2004	VERIFICATO Dal Santo	

PARTICOLARE SCHEMA ELETTRICO

CODICE 40590.00

PAG 1
DI 6

A termini delle vigenti leggi sui diritti di autore il presente disegno non potra' essere copiato, riprodotto o consegnato a terzi o Ditte concorrenti

UNI A3

CIRCUITO AUSILIARIO/AUXILIARY CONNECTIONS

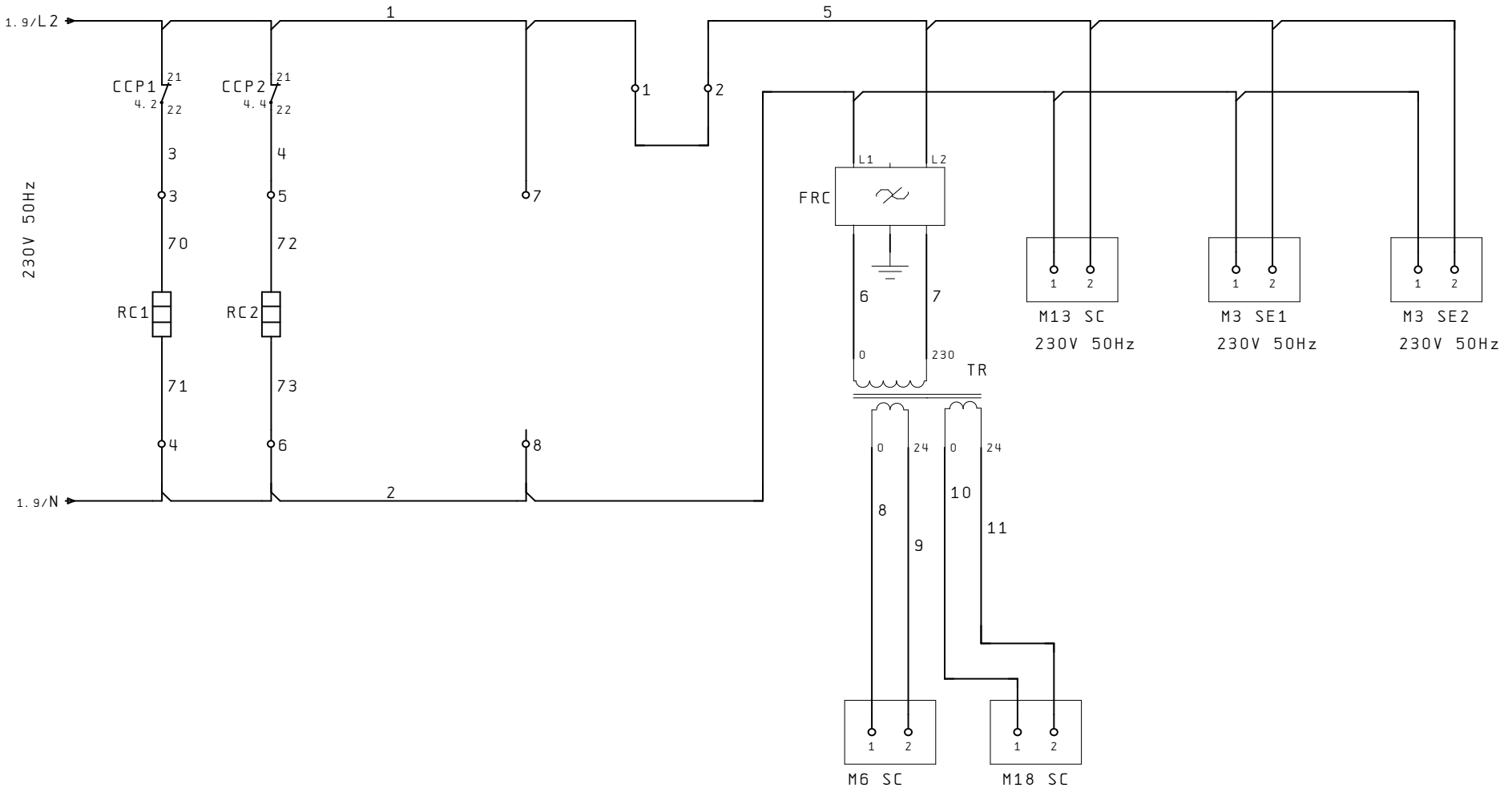

IND	DATA	MODIFICHE	DISEGNATO	VERIFICATO

AERMEC S.P.A.
BEVILACQUA (VERONA) ITALY

AERMEC

SOSTITUISCE		MODELLO NRC275-350	PARTICOLARE SCHEMA ELETTRICO
SOSTITUITO			
DATA 04. Feb. 2004	DISEGNATO Crivellaro		CODICE 40590.00
DATA 04. Feb. 2004	VERIFICATO Dal Santo		PAG 2 / DI 6

A termini delle vigenti leggi sui diritti di autore il presente disegno non potra' essere copiato, riprodotto o consegnato a terzi o Ditte concorrenti

UNI A3

COLLEGAMENTO SICUREZZE / SAFETIES CONNECTIONS

COMANDO A DISTANZA
REMOTE CONTROL

M8 SC

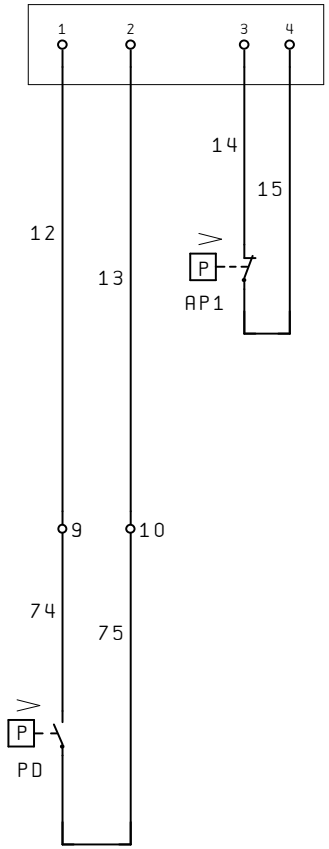

M9 SC

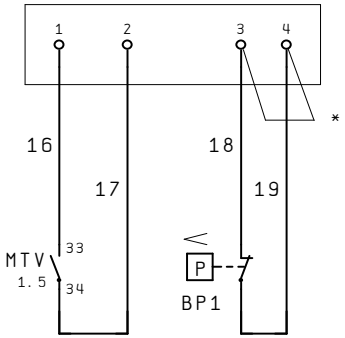

* ponte per versione Y
* jumper for y version

M11 SC

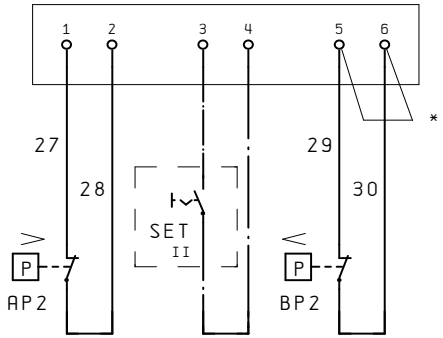

* ponte per versione Y
* jumper for y version

M1 SC

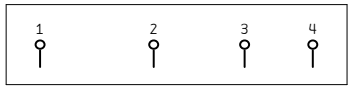

M7 SC

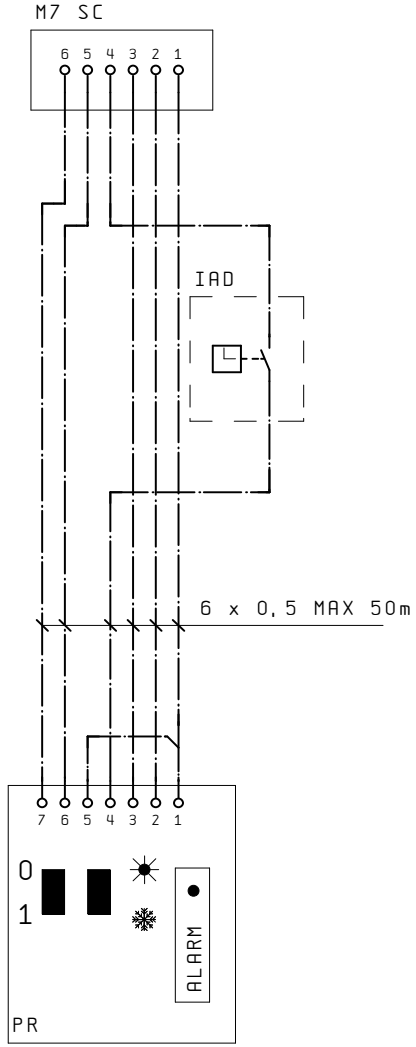

M10 SC

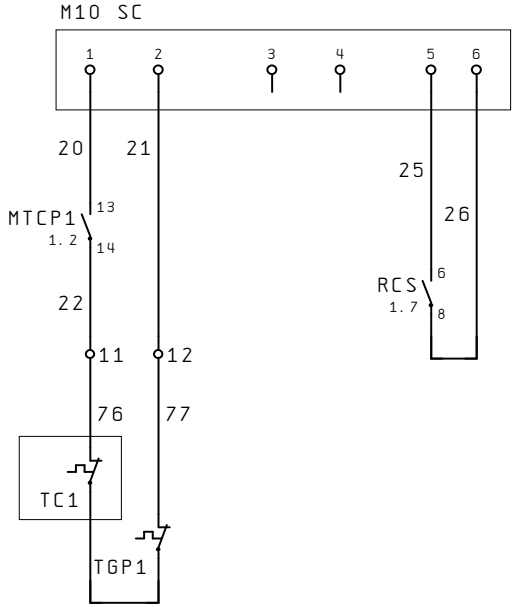

M12 SC

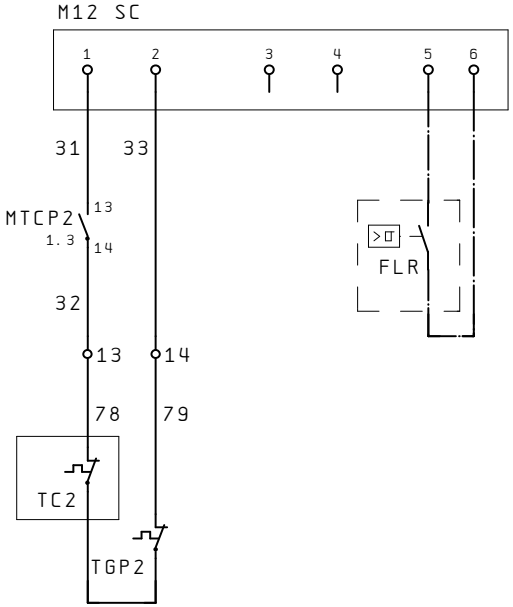

IND	DATA	MODIFICHE	DISEGNATO	VERIFICATO

AERMEC S.P.A.
BEVILACQUA (VERONA) ITALY

AERMEC

SOSTITUISCE		MODELLO NRC275-350	PARTICOLARE SCHEMA ELETTRICO
SOSTITUITO			
DATA 04. Feb. 2004	DISEGNATO Crivellaro		CODICE 40590.00
DATA 04. Feb. 2004	VERIFICATO Dal Santo		PAG 3 / DI 6

A termini delle vigenti leggi sui diritti di autore il presente disegno non potra' essere copiato, riprodotto o consegnato a terzi o Ditte concorrenti

UNI A3

COLLEGAMENTO CARICHI / LOAD CONNECTIONS

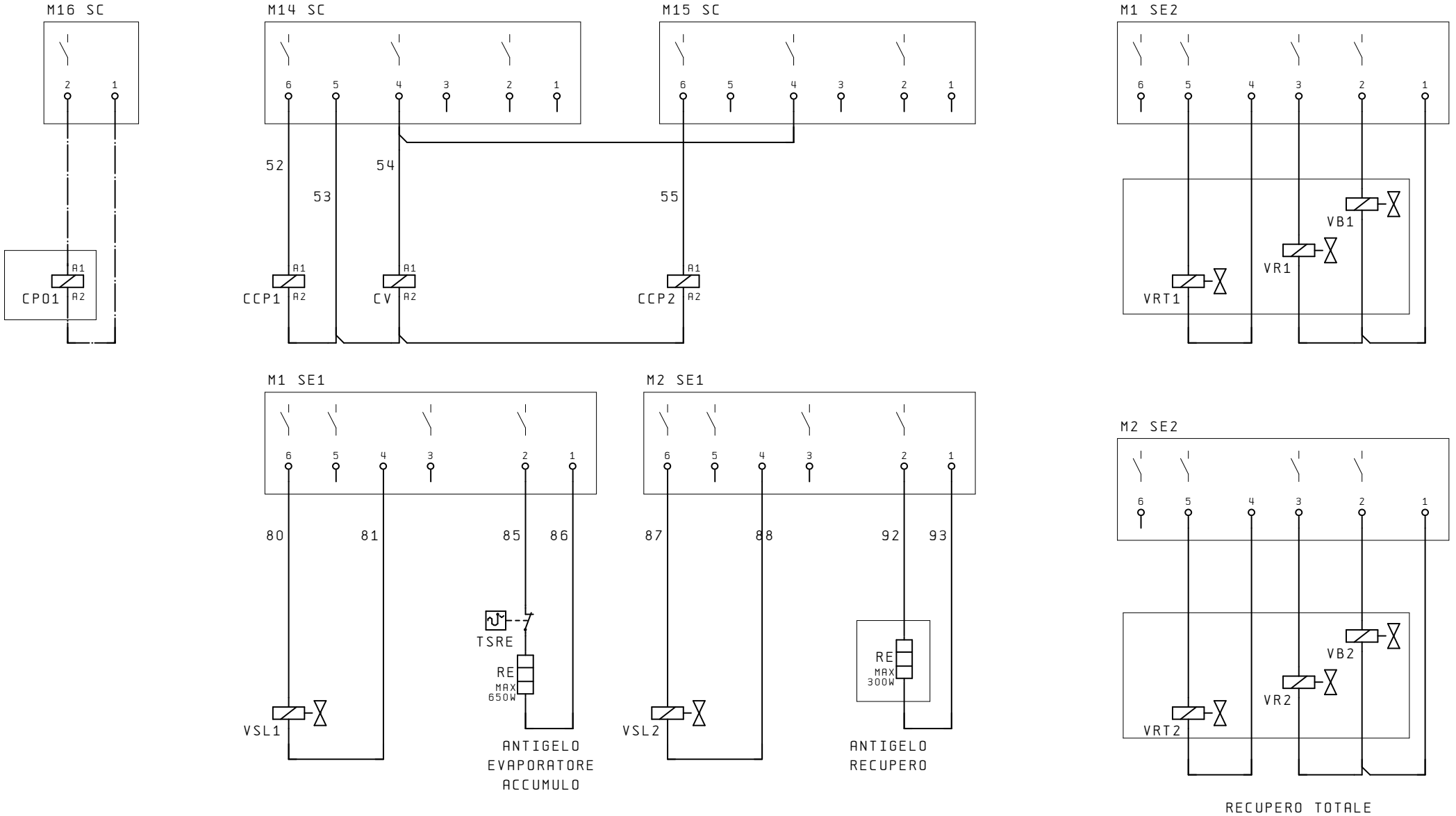

IND	DATA	MODIFICHE	DISEGNATO	VERIFICATO

AERMEC S.P.A.
BEVILACQUA (VERONA) ITALY

AERMEC

SOSTITUISCE		MODELLO NRC275-350	PARTICOLARE SCHEMA ELETTRICO
SOSTITUITO			
DATA 04. Feb. 2004	DISEGNATO Crivellaro		CODICE 40590.00
DATA 04. Feb. 2004	VERIFICATO Dal Santo		PAG 4 / DI 6

A termini delle vigenti leggi sui diritti di autore il presente disegno non potra' essere copiato, riprodotto o consegnato a terzi o Ditte concorrenti

UNI A3

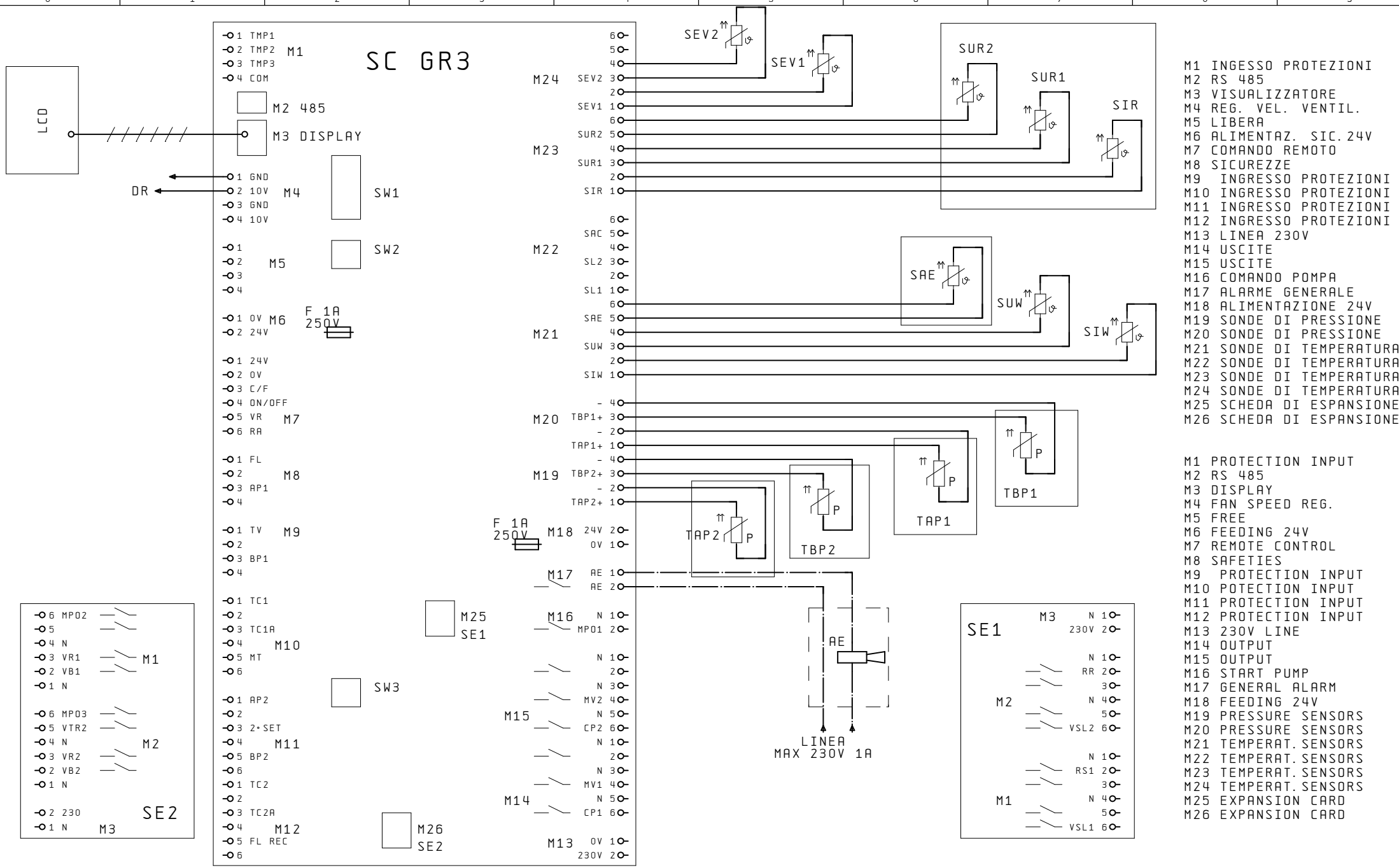

M1 INGESSO PROTEZIONI
M2 RS 485
M3 VISUALIZZATORE
M4 REG. VEL. VENTIL.
M5 LIBERA
M6 ALIMENTAZ. SIC. 24V
M7 COMANDO REMOTO
M8 SICUREZZE
M9 INGRESSO PROTEZIONI
M10 INGRESSO PROTEZIONI
M11 INGRESSO PROTEZIONI
M12 INGRESSO PROTEZIONI
M13 LINEA 230V
M14 USCITE
M15 USCITE
M16 COMANDO POMPA
M17 ALARME GENERALE
M18 ALIMENTAZIONE 24V
M19 SONDE DI PRESSIONE
M20 SONDE DI PRESSIONE
M21 SONDE DI TEMPERATURA
M22 SONDE DI TEMPERATURA
M23 SONDE DI TEMPERATURA
M24 SONDE DI TEMPERATURA
M25 SCHEDA DI ESPANSIONE
M26 SCHEDA DI ESPANSIONE

M1 PROTECTION INPUT
M2 RS 485
M3 DISPLAY
M4 FAN SPEED REG.
M5 FREE
M6 FEEDING 24V
M7 REMOTE CONTROL
M8 SAFETIES
M9 PROTECTION INPUT
M10 POTECTION INPUT
M11 PROTECTION INPUT
M12 PROTECTION INPUT
M13 230V LINE
M14 OUTPUT
M15 OUTPUT
M16 START PUMP
M17 GENERAL ALARM
M18 FEEDING 24V
M19 PRESSURE SENSORS
M20 PRESSURE SENSORS
M21 TEMPERAT. SENSORS
M22 TEMPERAT. SENSORS
M23 TEMPERAT. SENSORS
M24 TEMPERAT. SENSORS
M25 EXPANSION CARD
M26 EXPANSION CARD

IND	DATA	MODIFICHE	DISEGNATO	VERIFICATO

AERMEC S.P.A.
BEVILACQUA (VERONA) ITALY

AERMEC

SOSTITUISCE	
SOSTITUITO	MODELLO NRC275-350
DATA 04. Feb. 2004	DISEGNATO Crivellaro
DATA 04. Feb. 2004	VERIFICATO Dal Santo

PARTICOLARE SCHEMA ELETTRICO
CODICE 40590.00
PAG 5
DI 6

A termini delle vigenti leggi sui diritti di autore il presente disegno non potra' essere copiato, riprodotto o consegnato a terzi o Ditte concorrenti

UNI A3

DISPOSIZIONE COMPONENTI/LAY-OUT OF SWITCHBOARD

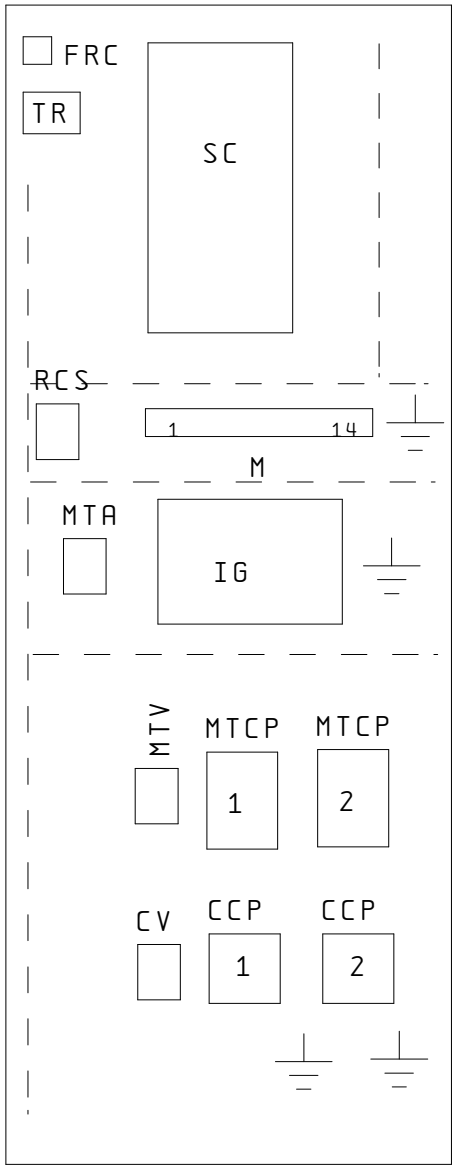

IND	DATA	MODIFICHE	DISEGNATO	VERIFICATO

AERMEC S.P.A.
BEVILACQUA (VERONA) ITALY

AERMEC

SOSTITUISCE		MODELLO NRC275-350
SOSTITUITO		
DATA 04. Feb. 2004	DISEGNATO Crivellaro	
DATA 04. Feb. 2004	VERIFICATO Dal Santo	

PARTICOLARE SCHEMA ELETTRICO

CODICE 40590.00

PAG 6
DI 6

A termini delle vigenti leggi sui diritti di autore il presente disegno non potra' essere copiato, riprodotto o consegnato a terzi o Ditte concorrenti

UNI A3

NRC275-350H cod. 4058600_00

NOTA

Gli schemi elettrici sono soggetti ad aggiornamento; è obbligatorio fare riferimento allo schema elettrico allegato all'apparecchio.

Wiring diagrams are subject to modification. Therefore, always refer to the wiring diagram inside the unit

Les schémas électriques sont soumis à des mises à jour; se reporter au schéma électrique en pièce jointe à l'appareil.

Die elektrischen Schaltpläne können immer wieder geändert werden; es ist immer der mit dem Gerät mitgelieferte Schaltplan zu beachten.

Los esquemas eléctricos están sujetos a actualizaciones; es necesario consultar el esquema eléctrico adjunto al aparato.

COLLEGAMENTO ALIMENTAZIONE/POWER CONNECTIONS

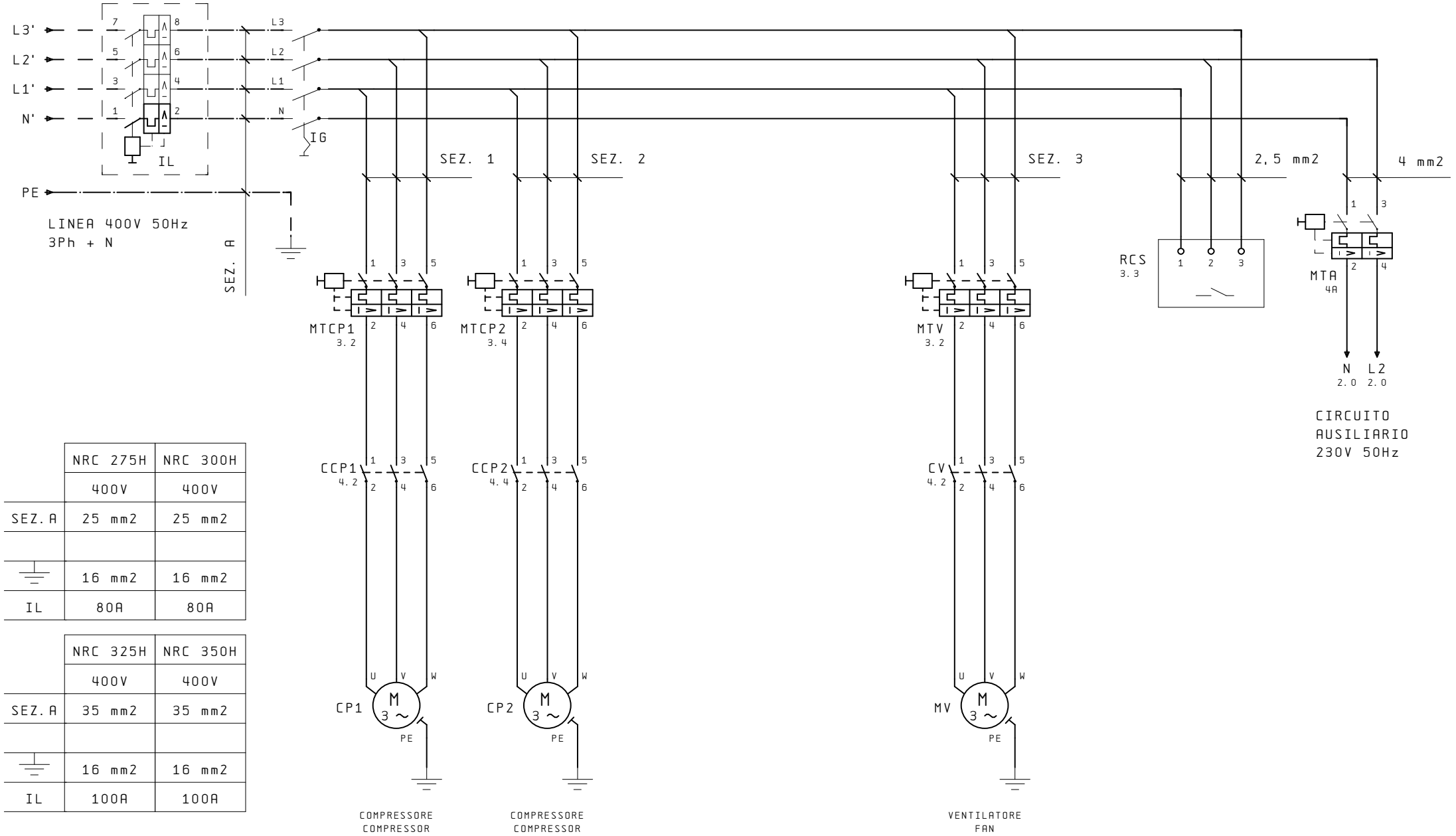

	NRC 275H	NRC 300H
	400V	400V
SEZ. A	25 mm2	25 mm2
⏚	16 mm2	16 mm2
IL	80A	80A

	NRC 325H	NRC 350H
	400V	400V
SEZ. A	35 mm2	35 mm2
⏚	16 mm2	16 mm2
IL	100A	100A

IND	DATA	MODIFICHE	DISEGNATO	VERIFICATO

AERMEC S.P.A.
BEVILACQUA (VERONA) ITALY

SOSTITUISCE		MODELLO NRC275-350H
SOSTITUITO		
DATA 16.Ott.2003	DISEGNATO Crivellaro	PARTICOLARE SCHEMA ELETTRICO
DATA 16.Ott.2003	VERIFICATO Dal Santo	CODICE 40586.00

PAG 1
DI 6

A termini delle vigenti leggi sui diritti di autore il presente disegno non potra' essere copiato, riprodotto o consegnato a terzi o Ditte concorrenti

UNI A3

CIRCUITO AUSILIARIO/AUXILIARY CONNECTIONS

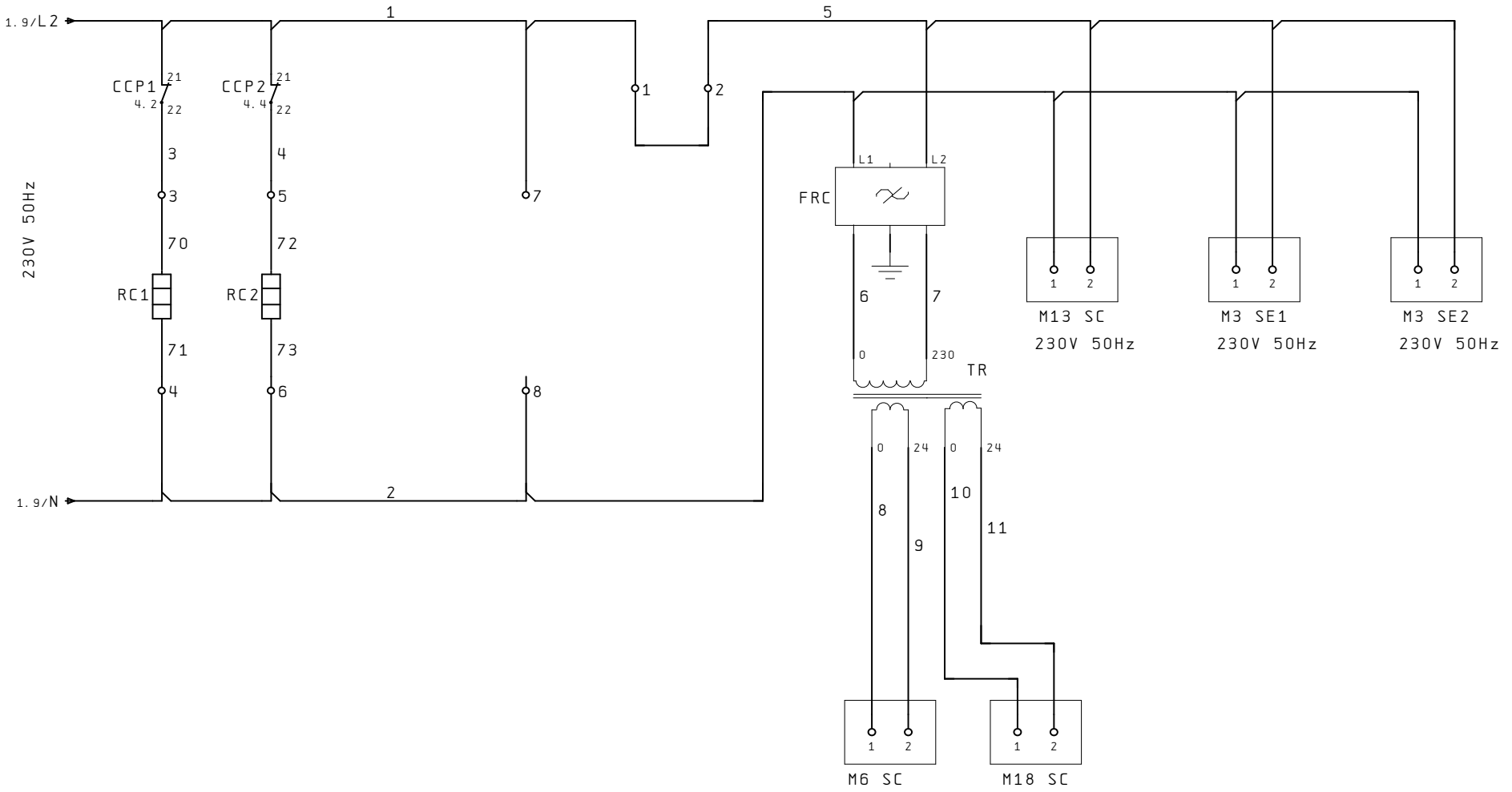

IND	DATA	MODIFICHE	DISEGNATO	VERIFICATO

AERMEC S.P.A.
BEVILACQUA (VERONA) ITALY

AERMEC

SOSTITUISCE		MODELLO NRC275-350H	PARTICOLARE SCHEMA ELETTRICO
SOSTITUITO			
DATA 16.Ott.2003	DISEGNATO Crivellaro		CODICE 40586.00
DATA 16.Ott.2003	VERIFICATO Dal Santo		PAG 2 / DI 6

A termini delle vigenti leggi sui diritti di autore il presente disegno non potra' essere copiato, riprodotto o consegnato a terzi o Ditte concorrenti

UNI A3

COLLEGAMENTO SICUREZZE / SAFETIES CONNECTIONS

COMANDO A DISTANZA
REMOTE CONTROL

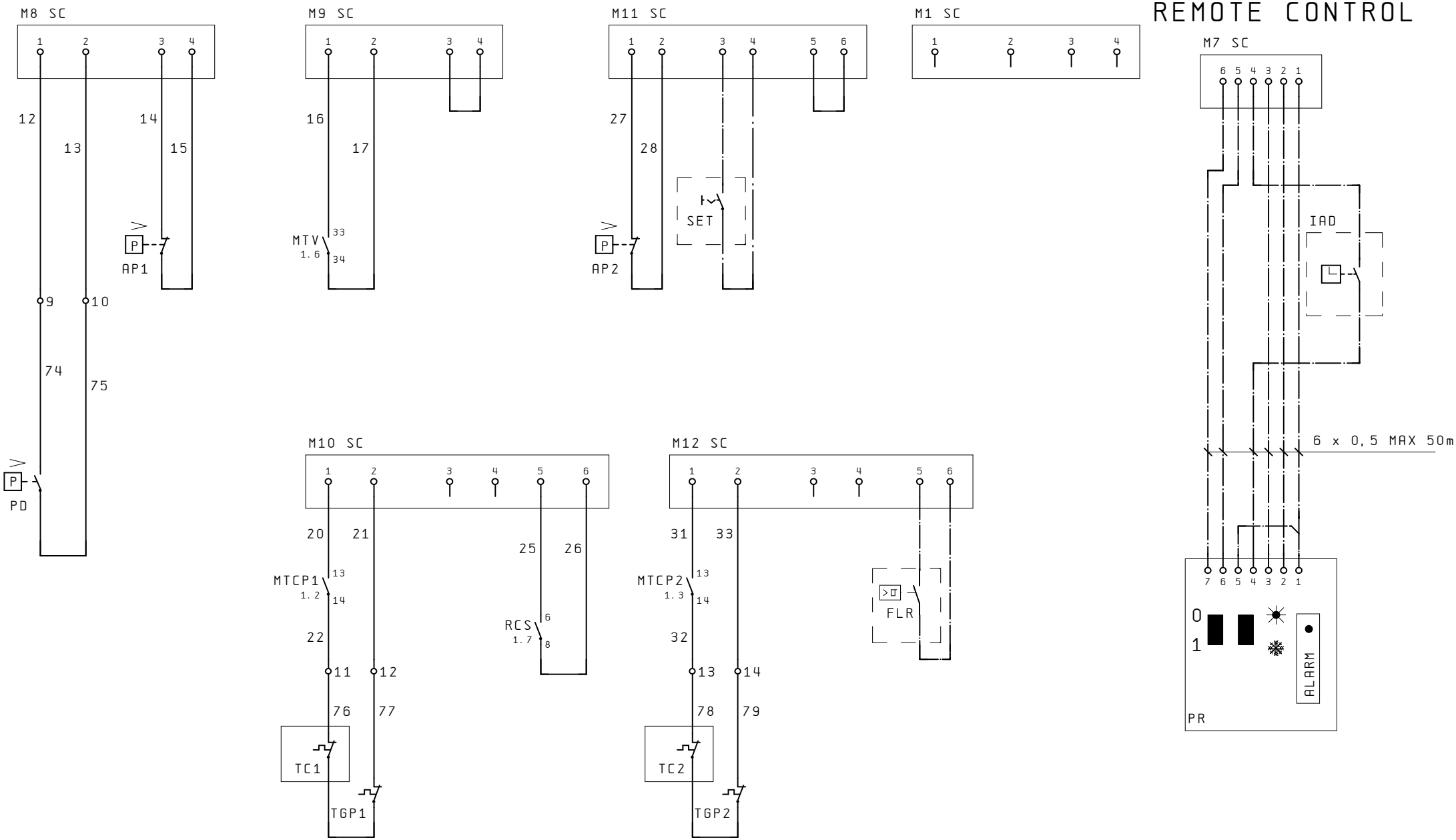

IND	DATA	MODIFICHE	DISEGNATO	VERIFICATO

AERMEC S.P.A.
BEVILACQUA (VERONA) ITALY

AERMEC

SOSTITUISCE		MODELLO NRC275-350H	PARTICOLARE SCHEMA ELETTRICO
SOSTITUITO			
DATA 16.Ott.2003	DISEGNATO Crivellaro		CODICE 40586.00
DATA 16.Ott.2003	VERIFICATO Dal Santo		PAG 3 / DI 6

A termini delle vigenti leggi sui diritti di autore il presente disegno non potra' essere copiato, riprodotto o consegnato a terzi o Ditte concorrenti

UNI A3

COLLEGAMENTO CARICHI / LOAD CONNECTIONS

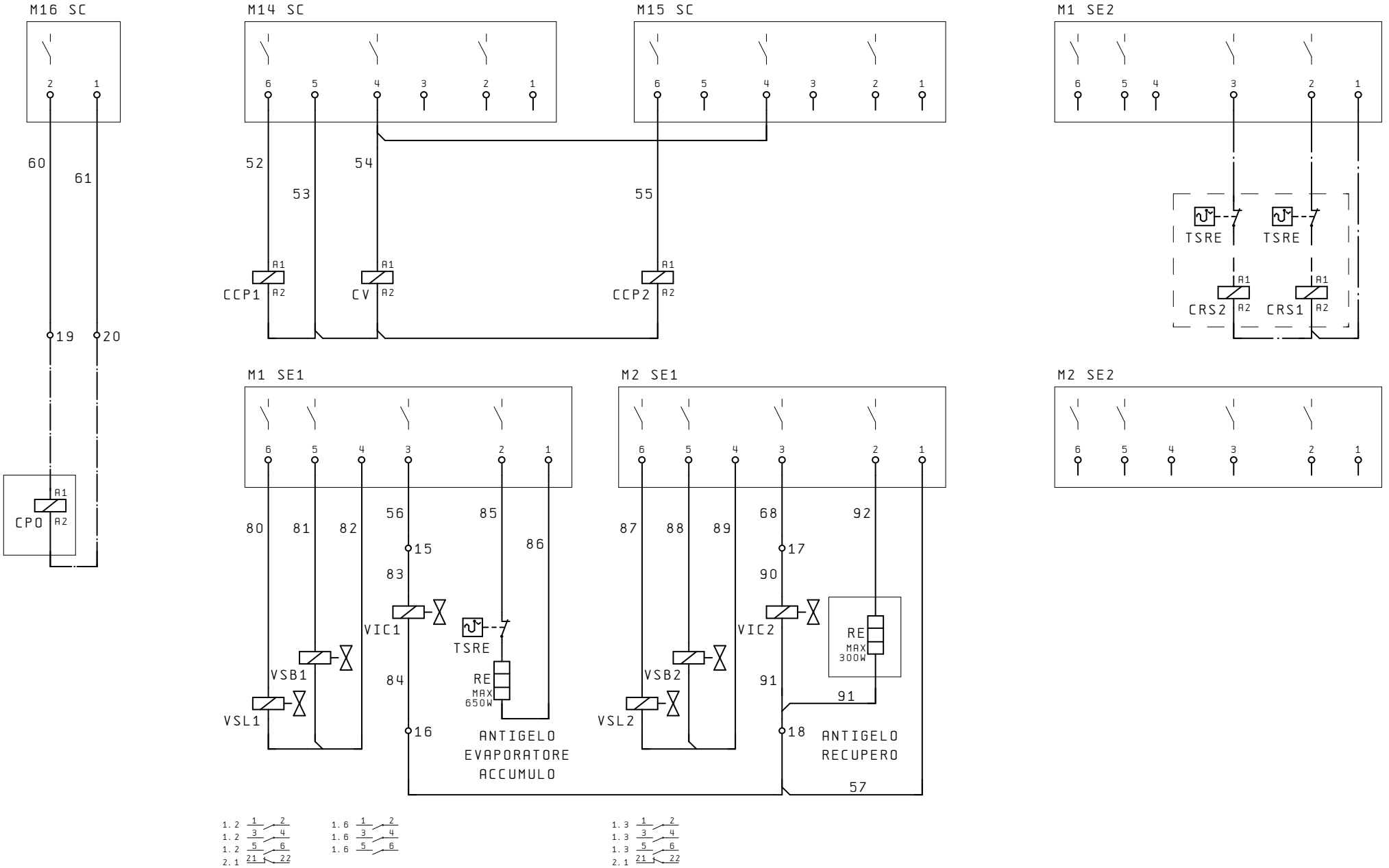

IND	DATA	MODIFICHE	DISEGNATO	VERIFICATO	AERMEC S.P.A. BEVILACQUA (VERONA) ITALY	SOSTITUISCE	MODELLO NRC275-350H
						SOSTITUITO	PARTICOLARE SCHEMA ELETTRICO
						DATA 16.Ott.2003 DISEGNATO Crivellaro	CODICE 40586.00 PAG 4 DI 6
						DATA 16.Ott.2003 VERIFICATO Dal Santo	

A termini delle vigenti leggi sui diritti di autore il presente disegno non potra' essere copiato, riprodotto o consegnato a terzi o Ditte concorrenti

UNI A3

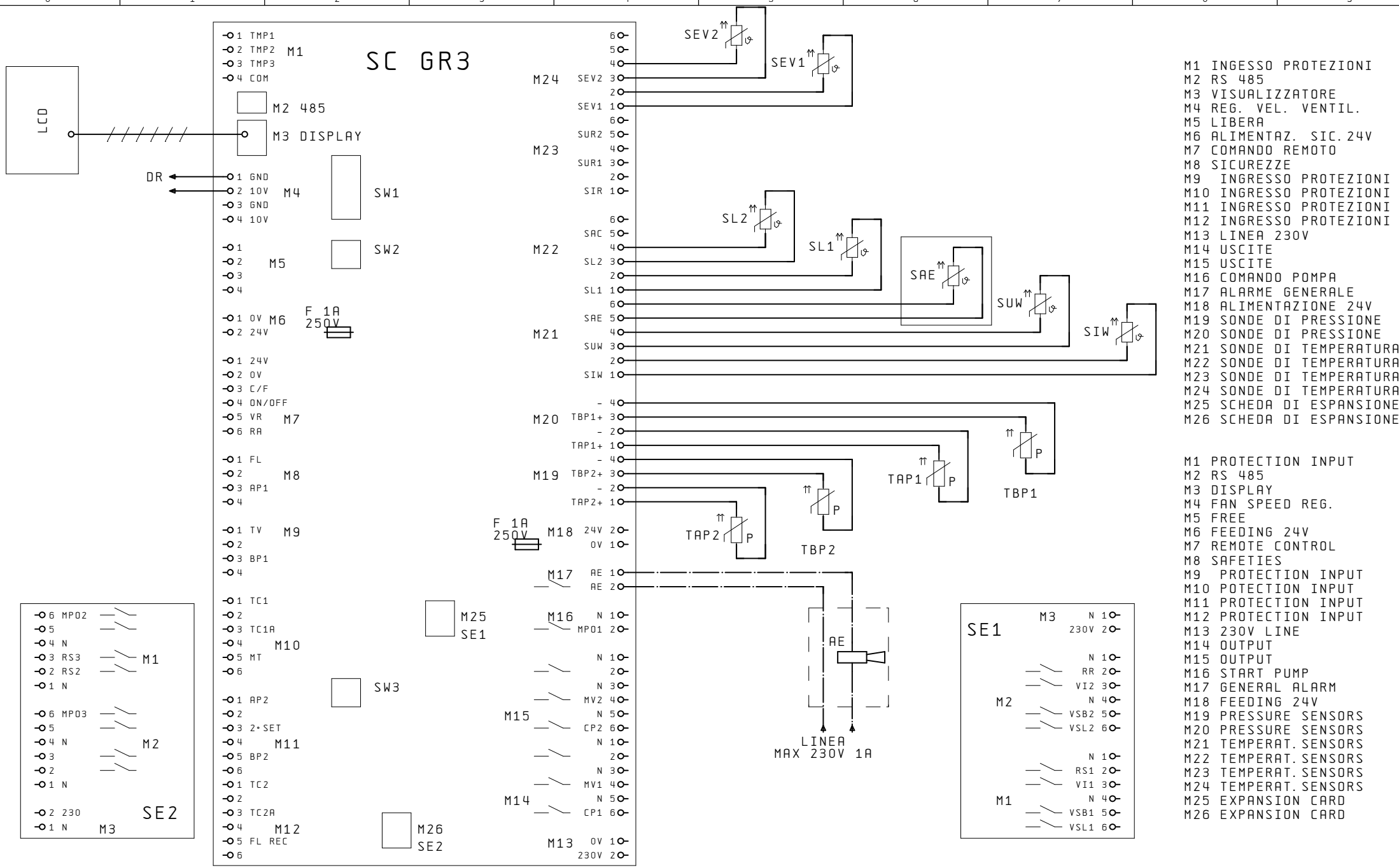

M1 INGESSO PROTEZIONI
M2 RS 485
M3 VISUALIZZATORE
M4 REG. VEL. VENTIL.
M5 LIBERA
M6 ALIMENTAZ. SIC. 24V
M7 COMANDO REMOTO
M8 SICUREZZE
M9 INGRESSO PROTEZIONI
M10 INGRESSO PROTEZIONI
M11 INGRESSO PROTEZIONI
M12 INGRESSO PROTEZIONI
M13 LINEA 230V
M14 USCITE
M15 USCITE
M16 COMANDO POMPA
M17 ALARME GENERALE
M18 ALIMENTAZIONE 24V
M19 SONDE DI PRESSIONE
M20 SONDE DI PRESSIONE
M21 SONDE DI TEMPERATURA
M22 SONDE DI TEMPERATURA
M23 SONDE DI TEMPERATURA
M24 SONDE DI TEMPERATURA
M25 SCHEDA DI ESPANSIONE
M26 SCHEDA DI ESPANSIONE

M1 PROTECTION INPUT
M2 RS 485
M3 DISPLAY
M4 FAN SPEED REG.
M5 FREE
M6 FEEDING 24V
M7 REMOTE CONTROL
M8 SAFETIES
M9 PROTECTION INPUT
M10 POTECTION INPUT
M11 PROTECTION INPUT
M12 PROTECTION INPUT
M13 230V LINE
M14 OUTPUT
M15 OUTPUT
M16 START PUMP
M17 GENERAL ALARM
M18 FEEDING 24V
M19 PRESSURE SENSORS
M20 PRESSURE SENSORS
M21 TEMPERAT. SENSORS
M22 TEMPERAT. SENSORS
M23 TEMPERAT. SENSORS
M24 TEMPERAT. SENSORS
M25 EXPANSION CARD
M26 EXPANSION CARD

IND	DATA	MODIFICHE	DISEGNATO	VERIFICATO

AERMEC S.P.A.
BEVILACQUA (VERONA) ITALY

AERMEC

SOSTITUISCE	
SOSTITUITO	
MODELLO	NRC275-350H
DATA 16.Ott.2003	DISEGNATO Crivellaro
DATA 16.Ott.2003	VERIFICATO Dal Santo
PARTICOLARE	SCHEMA ELETTRICO
CODICE	40586.00
PAG	5
DI	6

A termini delle vigenti leggi sui diritti di autore il presente disegno non potra' essere copiato, riprodotto o consegnato a terzi o Ditte concorrenti

UNI A3

DISPOSIZIONE COMPONENTI/LAY-OUT OF SWITCHBOARD

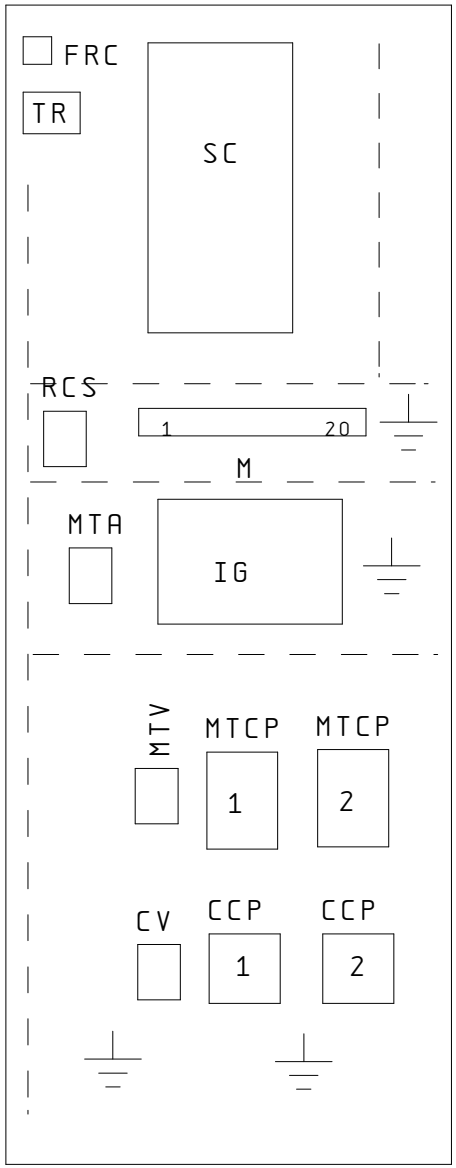

IND	DATA	MODIFICHE	DISEGNATO	VERIFICATO

AERMEC S.P.A.
BEVILACQUA (VERONA) ITALY

AERMEC

SOSTITUISCE		MODELLO NRC275-350H
SOSTITUITO		
DATA 16. Ott. 2003	DISEGNATO Crivellaro	
DATA 16. Ott. 2003	VERIFICATO Dal Santo	

PARTICOLARE SCHEMA ELETTRICO

CODICE 40586.00

PAG 6
DI 6

A termini delle vigenti leggi sui diritti di autore il presente disegno non potra' essere copiato, riprodotto o consegnato a terzi o Ditte concorrenti

UNI A3

NRC275-350HA 2P cod. 4058800_00

NOTA

Gli schemi elettrici sono soggetti ad aggiornamento; è obbligatorio fare riferimento allo schema elettrico allegato all'apparecchio.

Wiring diagrams are subject to modification. Therefore, always refer to the wiring diagram inside the unit

Les schémas électriques sont soumis à des mises à jour; se reporter au schéma électrique en pièce jointe à l'appareil.

Die elektrischen Schaltpläne können immer wieder geändert werden; es ist immer der mit dem Gerät mitgelieferte Schaltplan zu beachten.

Los esquemas eléctricos están sujetos a actualizaciones; es necesario consultar el esquema eléctrico adjunto al aparato.

COLLEGAMENTO ALIMENTAZIONE/POWER CONNECTIONS

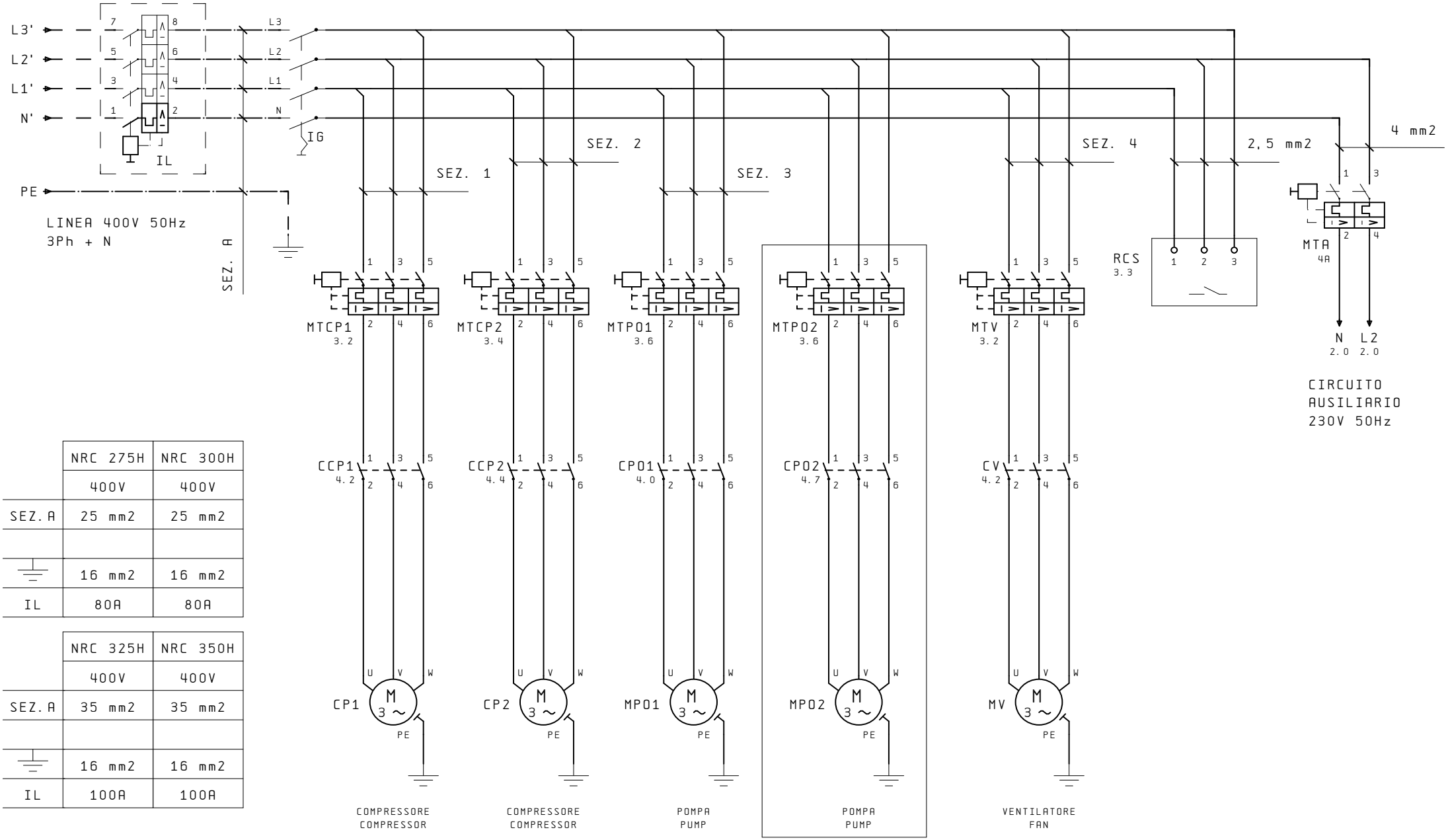

	NRC 275H	NRC 300H
	400V	400V
SEZ. A	25 mm2	25 mm2
⏚	16 mm2	16 mm2
IL	80A	80A

	NRC 325H	NRC 350H
	400V	400V
SEZ. A	35 mm2	35 mm2
⏚	16 mm2	16 mm2
IL	100A	100A

IND	DATA	MODIFICHE	DISEGNATO	VERIFICATO

AERMEC S.P.A.
BEVILACQUA (VERONA) ITALY

AERMEC

SOSTITUISCE		MODELLO NRC275-350HA
SOSTITUITO		
DATA 16.Ott.2003	DISEGNATO Crivellaro	
DATA 16.Ott.2003	VERIFICATO Dal Santo	

PARTICOLARE SCHEMA ELETTRICO

CODICE 40588.00

PAG 1
DI 6

A termini delle vigenti leggi sui diritti di autore il presente disegno non potra'essere copiato, riprodotto o consegnato a terzi o Ditte concorrenti

UNI A3

CIRCUITO AUSILIARIO/AUXILIARY CONNECTIONS

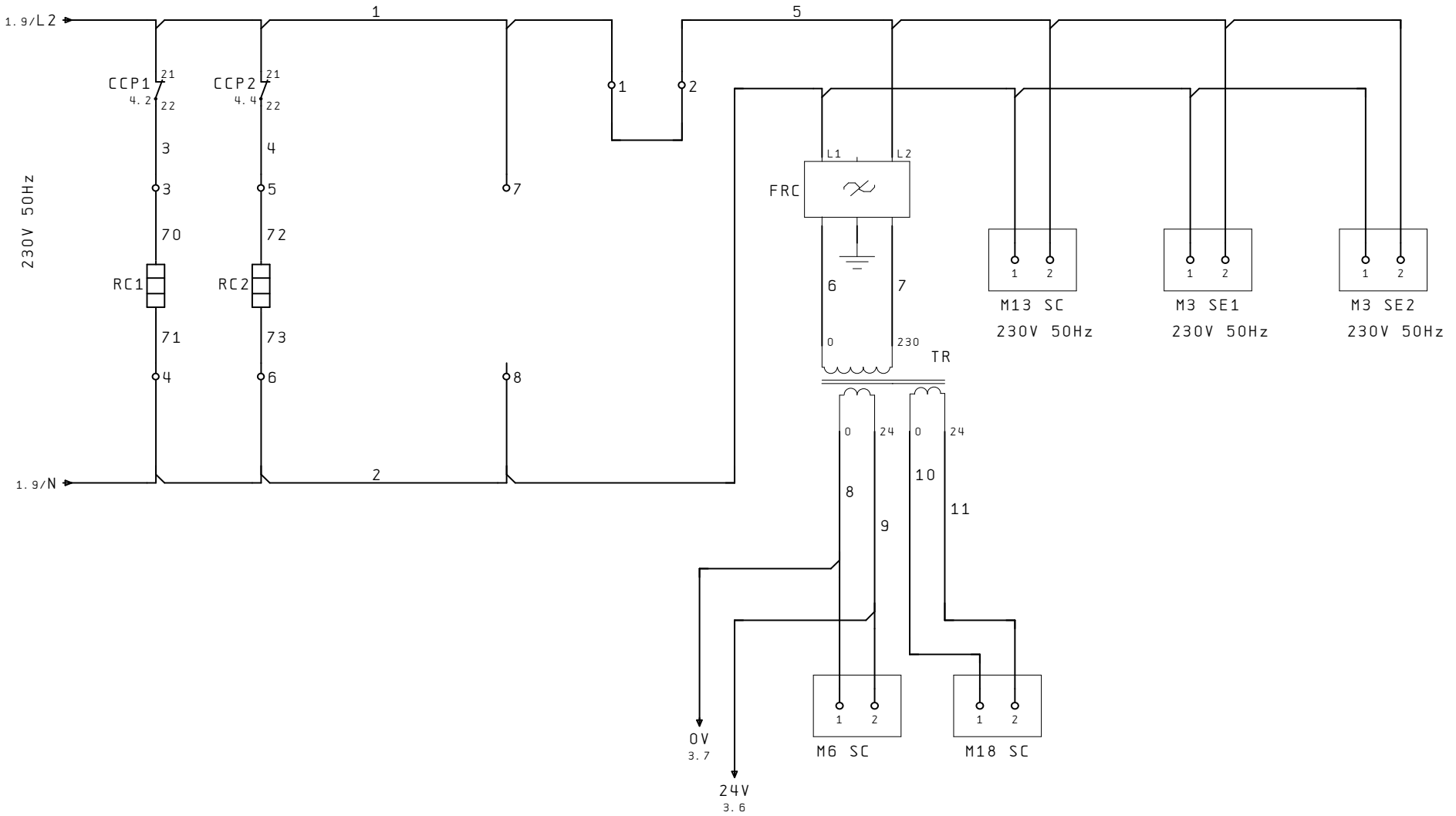

IND	DATA	MODIFICHE	DISEGNATO	VERIFICATO

AERMEC S.P.A.
BEVILACQUA (VERONA) ITALY

AERMEC

SOSTITUISCE		MODELLO NRC275-350HA	PARTICOLARE SCHEMA ELETTRICO
SOSTITUITO			
DATA 16.Ott.2003	DISEGNATO Crivellaro		CODICE 40588.00
DATA 16.Ott.2003	VERIFICATO Dal Santo		PAG 2 / DI 6

A termini delle vigenti leggi sui diritti di autore il presente disegno non potra' essere copiato, riprodotto o consegnato a terzi o Ditte concorrenti

UNI A3

COLLEGAMENTO SICUREZZE / SAFETIES CONNECTIONS

COMANDO A DISTANZA
REMOTE CONTROL

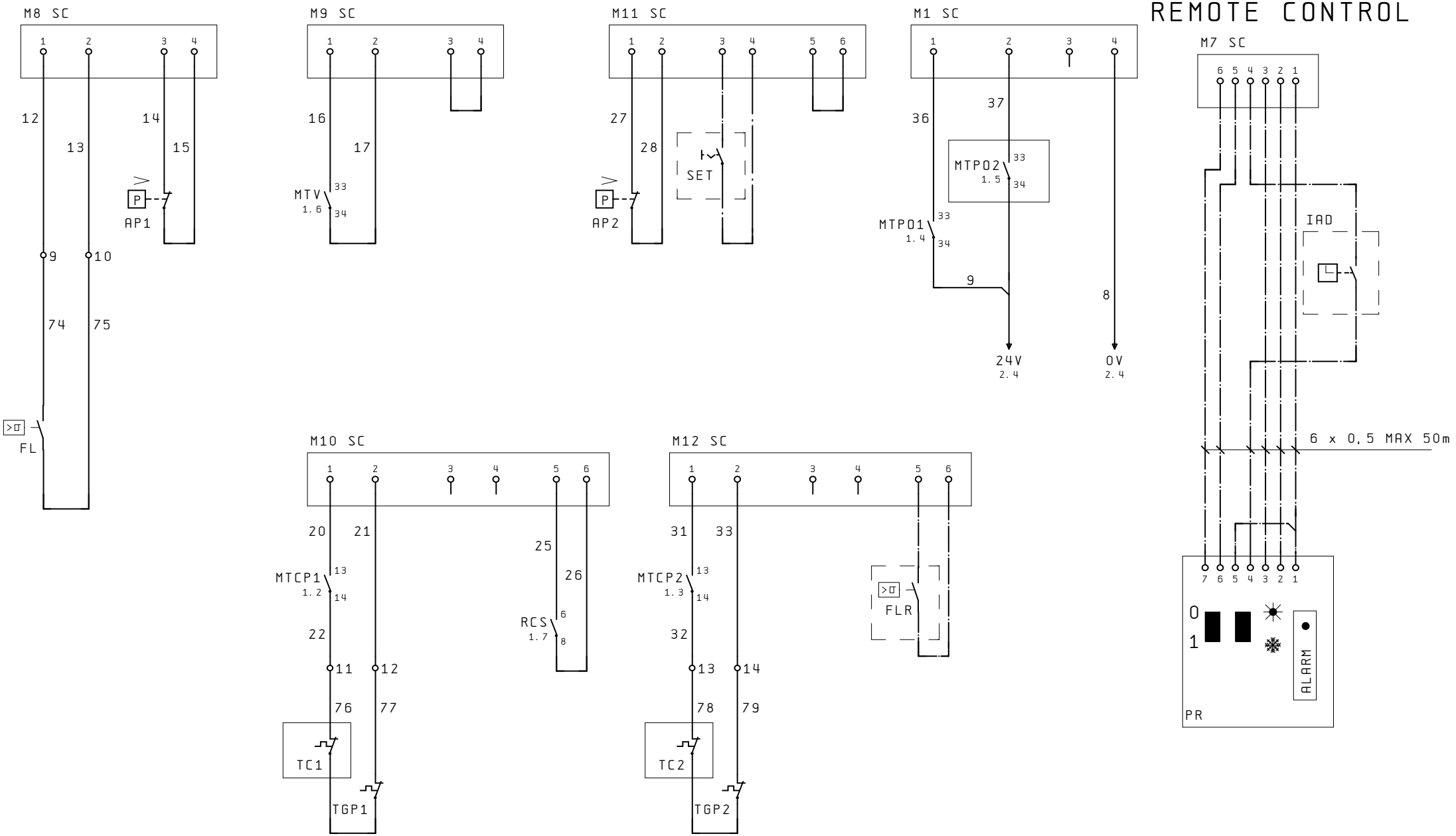

IND	DATA	MODIFICHE	DISEGNATO	VERIFICATO

AERMEC S.P.A.
BEVILACQUA (VERONA) ITALY

AERMEC

SOSTITUISCE		MODELLO NRC275-350HA	PARTICOLARE SCHEMA ELETTRICO
SOSTITUITO			
DATA 16. Ott. 2003	DISEGNATO Crivellaro		CODICE 40588.00
DATA 16. Ott. 2003	VERIFICATO Dal Santo		PAG 3 / DI 6

A termini delle vigenti leggi sui diritti di autore il presente disegno non potra' essere copiato, riprodotto o consegnato a terzi o Ditte concorrenti

UNI A3

COLLEGAMENTO CARICHI / LOAD CONNECTIONS

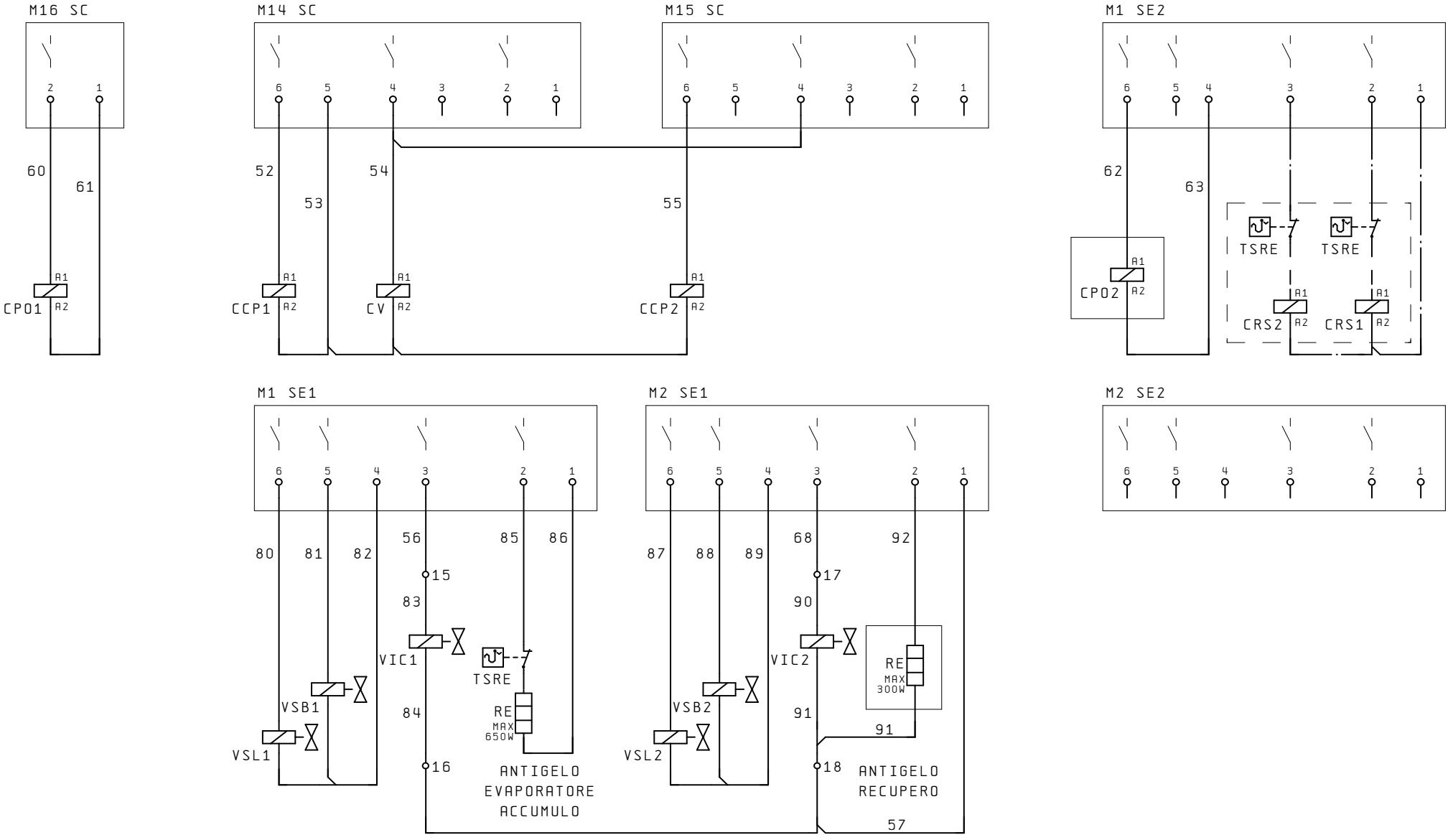

1.4 1 2 / 1.4 3 4 / 1.4 5 6

1.2 1 2 / 1.2 3 4 / 1.2 5 6 / 2.1 21 22

1.6 1 2 / 1.7 3 4 / 1.7 5 6

1.3 1 2 / 1.3 3 4 / 1.3 5 6 / 2.1 21 22

1.5 1 2 / 1.5 3 4 / 1.6 5 6

IND	DATA	MODIFICHE	DISEGNATO	VERIFICATO

AERMEC S.P.A.
BEVILACQUA (VERONA) ITALY

AERMEC

SOSTITUISCE		MODELLO NRC275-350HA	PARTICOLARE SCHEMA ELETTRICO
SOSTITUITO			
DATA 16.Ott.2003	DISEGNATO Crivellaro		CODICE 40588.00
DATA 16.Ott.2003	VERIFICATO Dal Santo		PAG 4 / DI 6

A termini delle vigenti leggi sui diritti di autore il presente disegno non potra' essere copiato, riprodotto o consegnato a terzi o Ditte concorrenti

UNI A3

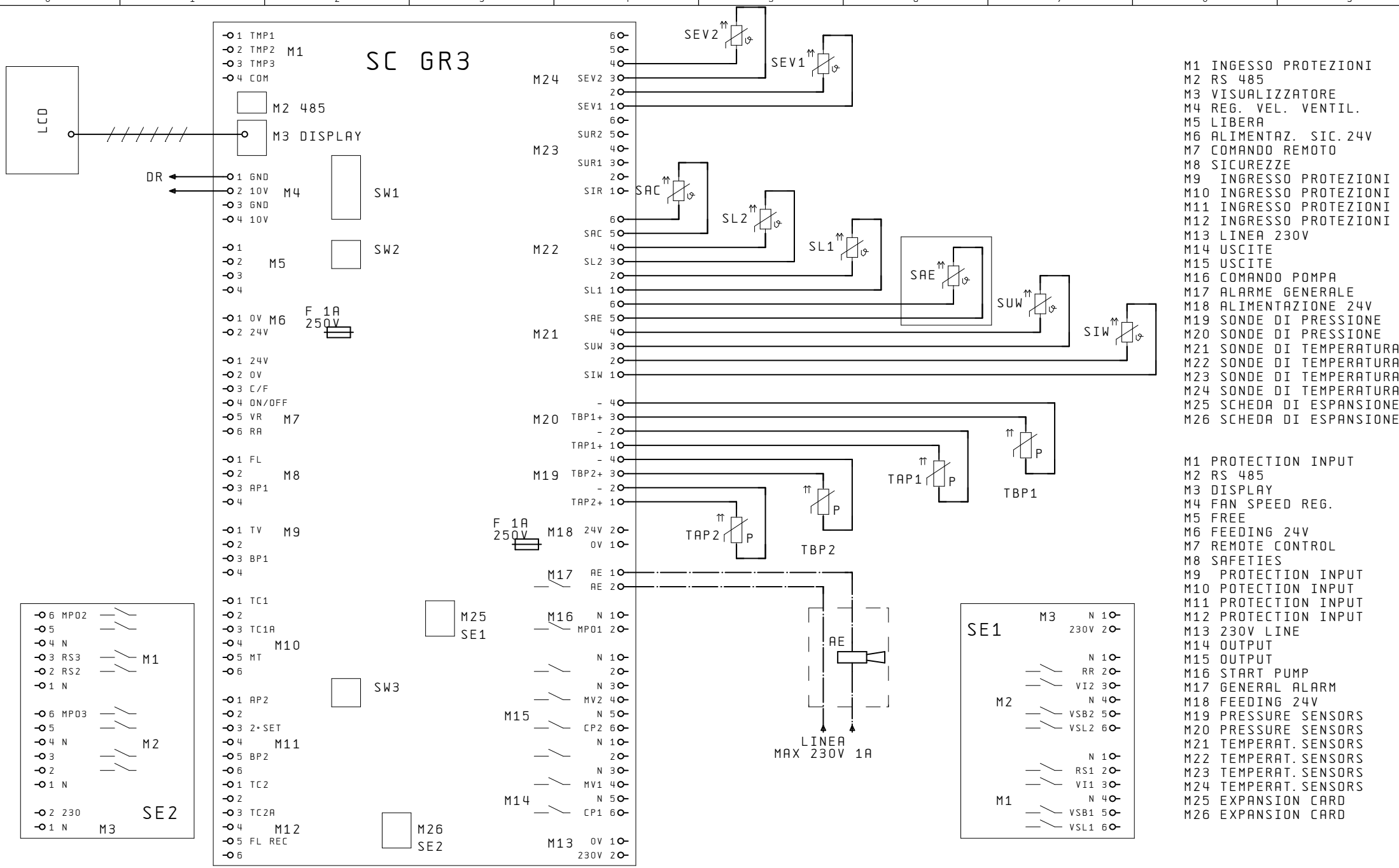

M1 INGESSO PROTEZIONI
M2 RS 485
M3 VISUALIZZATORE
M4 REG. VEL. VENTIL.
M5 LIBERA
M6 ALIMENTAZ. SIC. 24V
M7 COMANDO REMOTO
M8 SICUREZZE
M9 INGRESSO PROTEZIONI
M10 INGRESSO PROTEZIONI
M11 INGRESSO PROTEZIONI
M12 INGRESSO PROTEZIONI
M13 LINEA 230V
M14 USCITE
M15 USCITE
M16 COMANDO POMPA
M17 ALARME GENERALE
M18 ALIMENTAZIONE 24V
M19 SONDE DI PRESSIONE
M20 SONDE DI PRESSIONE
M21 SONDE DI TEMPERATURA
M22 SONDE DI TEMPERATURA
M23 SONDE DI TEMPERATURA
M24 SONDE DI TEMPERATURA
M25 SCHEDA DI ESPANSIONE
M26 SCHEDA DI ESPANSIONE

M1 PROTECTION INPUT
M2 RS 485
M3 DISPLAY
M4 FAN SPEED REG.
M5 FREE
M6 FEEDING 24V
M7 REMOTE CONTROL
M8 SAFETIES
M9 PROTECTION INPUT
M10 POTECTION INPUT
M11 PROTECTION INPUT
M12 PROTECTION INPUT
M13 230V LINE
M14 OUTPUT
M15 OUTPUT
M16 START PUMP
M17 GENERAL ALARM
M18 FEEDING 24V
M19 PRESSURE SENSORS
M20 PRESSURE SENSORS
M21 TEMPERAT. SENSORS
M22 TEMPERAT. SENSORS
M23 TEMPERAT. SENSORS
M24 TEMPERAT. SENSORS
M25 EXPANSION CARD
M26 EXPANSION CARD

IND	DATA	MODIFICHE	DISEGNATO	VERIFICATO

AERMEC S.P.A.
BEVILACQUA (VERONA) ITALY

AERMEC

SOSTITUISCE	
SOSTITUITO	
MODELLO	NRC275-350HA
DATA 16.Ott.2003	DISEGNATO Crivellaro
DATA 16.Ott.2003	VERIFICATO Dal Santo
PARTICOLARE	SCHEMA ELETTRICO
CODICE	40588.00
PAG	5
DI	6

A termini delle vigenti leggi sui diritti di autore il presente disegno non potra' essere copiato, riprodotto o consegnato a terzi o Ditte concorrenti

UNI A3

DISPOSIZIONE COMPONENTI/LAY-OUT OF SWITCHBOARD

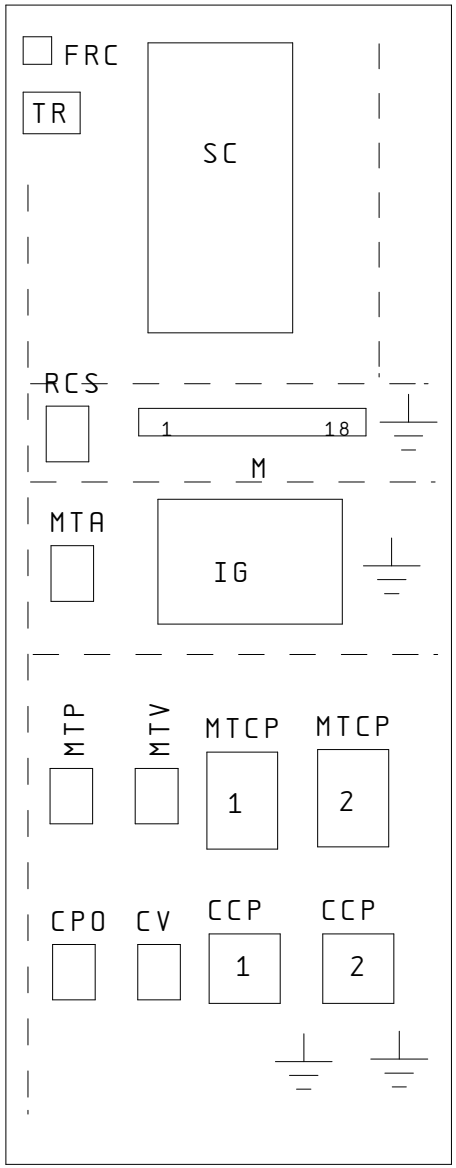

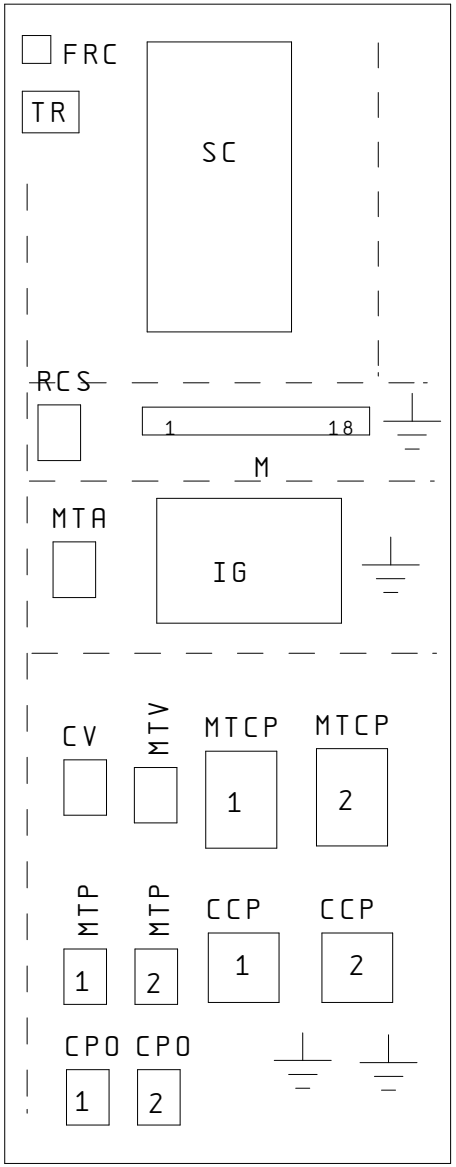

IND	DATA	MODIFICHE	DISEGNATO	VERIFICATO

AERMEC S.P.A.
BEVILACQUA (VERONA) ITALY

AERMEC

SOSTITUISCE		MODELLO NRC275-350HA	PARTICOLARE SCHEMA ELETTRICO
SOSTITUITO			
DATA 16.Ott.2003	DISEGNATO Crivellaro		CODICE 40588.00
DATA 16.Ott.2003	VERIFICATO Dal Santo		PAG 6 / DI 6

A termini delle vigenti leggi sui diritti di autore il presente disegno non potra' essere copiato, riprodotto o consegnato a terzi o Ditte concorrenti

UNI A3

NRC275-350A 2P cod. 4059200_00

NOTA

Gli schemi elettrici sono soggetti ad aggiornamento; è obbligatorio fare riferimento allo schema elettrico allegato all'apparecchio.

Wiring diagrams are subject to modification. Therefore, always refer to the wiring diagram inside the unit

Les schémas électriques sont soumis à des mises à jour; se reporter au schéma électrique en pièce jointe à l'appareil.

Die elektrischen Schaltpläne können immer wieder geändert werden; es ist immer der mit dem Gerät mitgelieferte Schaltplan zu beachten.

Los esquemas eléctricos están sujetos a actualizaciones; es necesario consultar el esquema eléctrico adjunto al aparato.

COLLEGAMENTO ALIMENTAZIONE/POWER CONNECTIONS

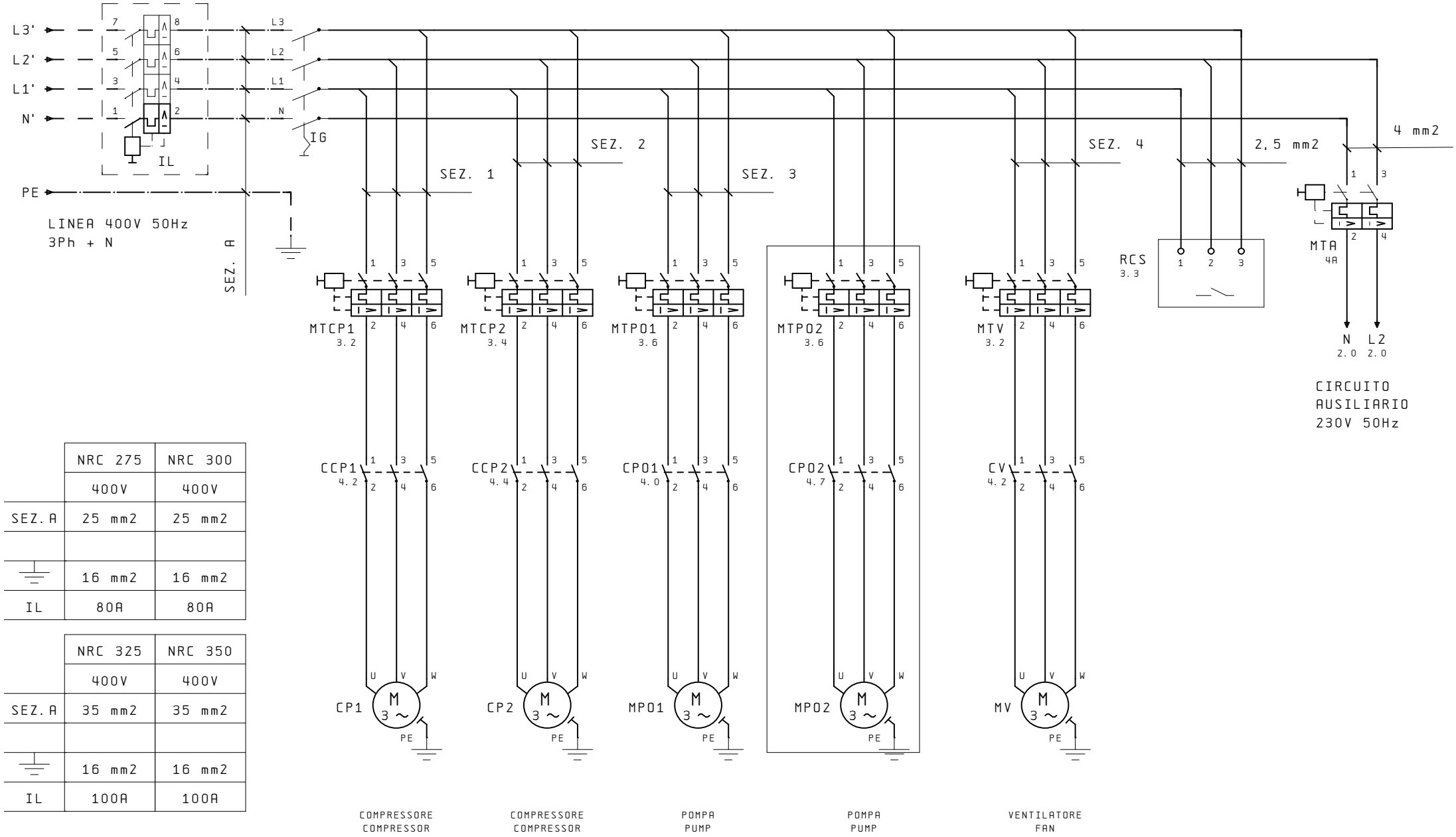

	NRC 275	NRC 300
	400V	400V
SEZ. A	25 mm2	25 mm2
⏚	16 mm2	16 mm2
IL	80A	80A

	NRC 325	NRC 350
	400V	400V
SEZ. A	35 mm2	35 mm2
⏚	16 mm2	16 mm2
IL	100A	100A

IND	DATA	MODIFICHE	DISEGNATO	VERIFICATO

AERMEC S.P.A.
BEVILACQUA (VERONA) ITALY

AERMEC

SOSTITUISCE		MODELLO NRC275-350A
SOSTITUITO		
DATA 04. Feb. 2004	DISEGNATO Crivellaro	PARTICOLARE SCHEMA ELETTRICO
DATA 04. Feb. 2004	VERIFICATO Dal Santo	CODICE 40592.00

PAG 1
DI 6

A termini delle vigenti leggi sui diritti di autore il presente disegno non potra' essere copiato, riprodotto o consegnato a terzi o Ditte concorrenti

UNI A3

CIRCUITO AUSILIARIO/AUXILIARY CONNECTIONS

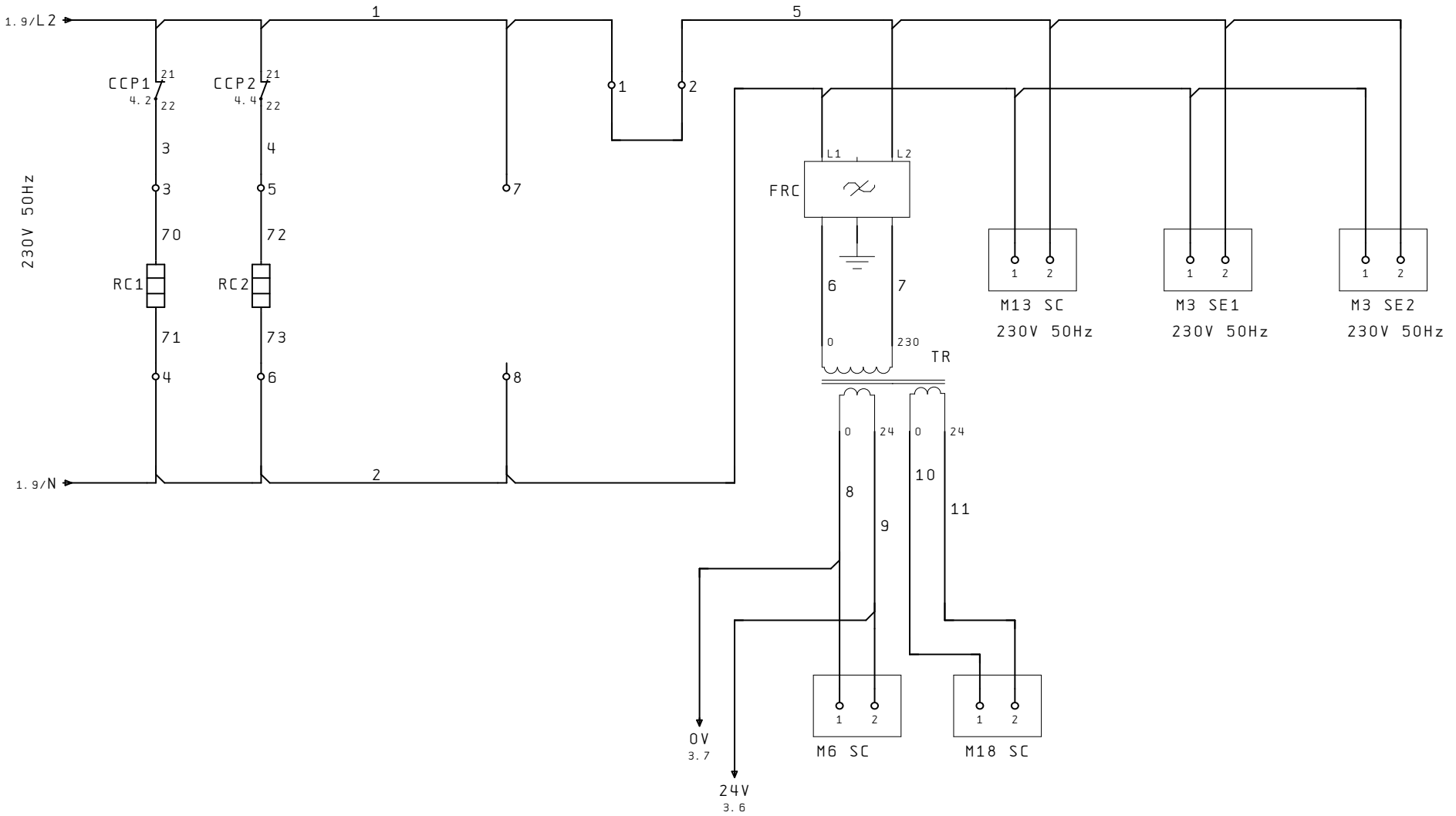

IND	DATA	MODIFICHE	DISEGNATO	VERIFICATO

AERMEC S.P.A.
BEVILACQUA (VERONA) ITALY

SOSTITUISCE
SOSTITUITO
MODELLO NRC275-350A
PARTICOLARE SCHEMA ELETTRICO
DATA 04. Feb. 2004 DISEGNATO Crivellaro
DATA 04. Feb. 2004 VERIFICATO Dal Santo
CODICE 40592.00
PAG 2
DI 6

A termini delle vigenti leggi sui diritti di autore il presente disegno non potra' essere copiato, riprodotto o consegnato a terzi o Ditte concorrenti

UNI A3

COLLEGAMENTO SICUREZZE / SAFETIES CONNECTIONS

COMANDO A DISTANZA
REMOTE CONTROL

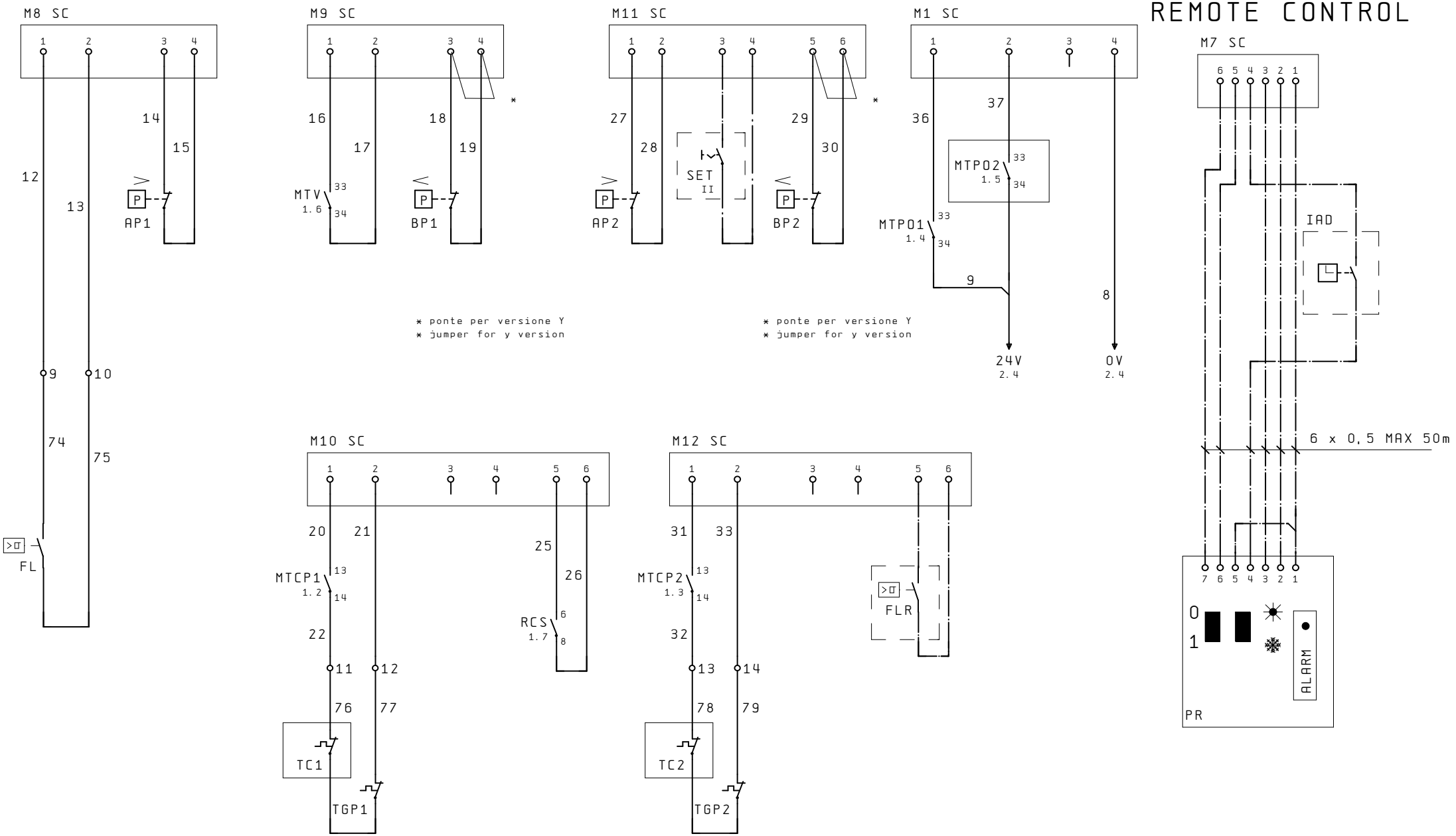

IND	DATA	MODIFICHE	DISEGNATO	VERIFICATO

AERMEC S.P.A.
BEVILACQUA (VERONA) ITALY

SOSTITUISCE		MODELLO NRC275-350A	PARTICOLARE SCHEMA ELETTRICO
SOSTITUITO			
DATA 04. Feb. 2004	DISEGNATO Crivellaro		CODICE 40592.00
DATA 04. Feb. 2004	VERIFICATO Dal Santo		PAG 3 / DI 6

A termini delle vigenti leggi sui diritti di autore il presente disegno non potra' essere copiato, riprodotto o consegnato a terzi o Ditte concorrenti

UNI A3

COLLEGAMENTO CARICHI / LOAD CONNECTIONS

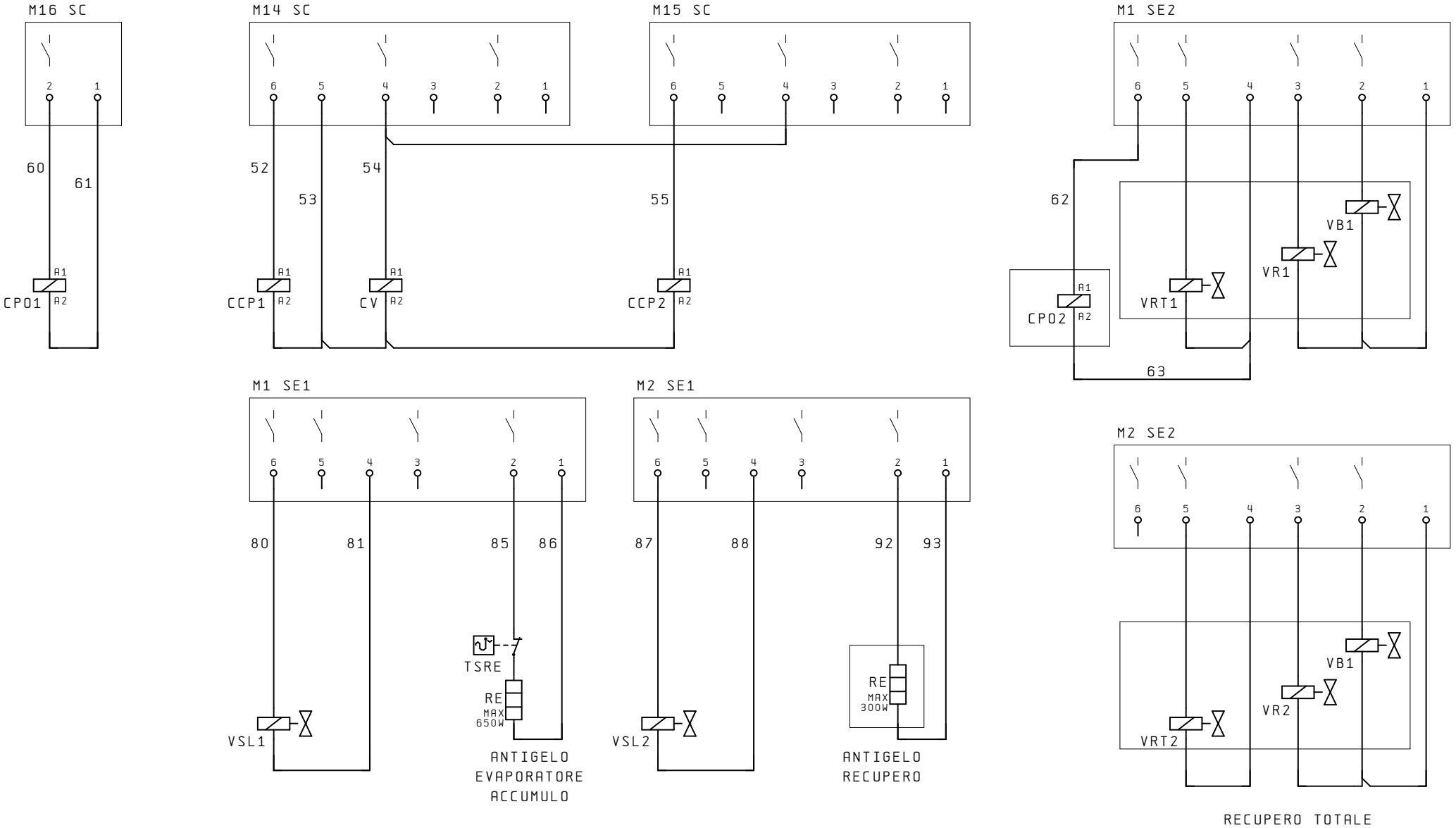

1.4 1 2 / 1.4 3 4 / 1.4 5 6

1.2 1 2 / 1.2 3 4 / 1.2 5 6 / 2.1 21 22

1.6 1 2 / 1.7 3 4 / 1.7 5 6

1.3 1 2 / 1.3 3 4 / 1.3 5 6 / 2.1 21 22

1.5 1 2 / 1.5 3 4 / 1.6 5 6

IND	DATA	MODIFICHE	DISEGNATO	VERIFICATO

AERMEC S.P.A.
BEVILACQUA (VERONA) ITALY

AERMEC

SOSTITUISCE		MODELLO NRC275-350A	PARTICOLARE SCHEMA ELETTRICO
SOSTITUITO			
DATA 04. Feb. 2004	DISEGNATO Crivellaro		CODICE 40592.00
DATA 04. Feb. 2004	VERIFICATO Dal Santo		PAG 4 / DI 6

A termini delle vigenti leggi sui diritti di autore il presente disegno non potra' essere copiato, riprodotto o consegnato a terzi o Ditte concorrenti

UNI A3

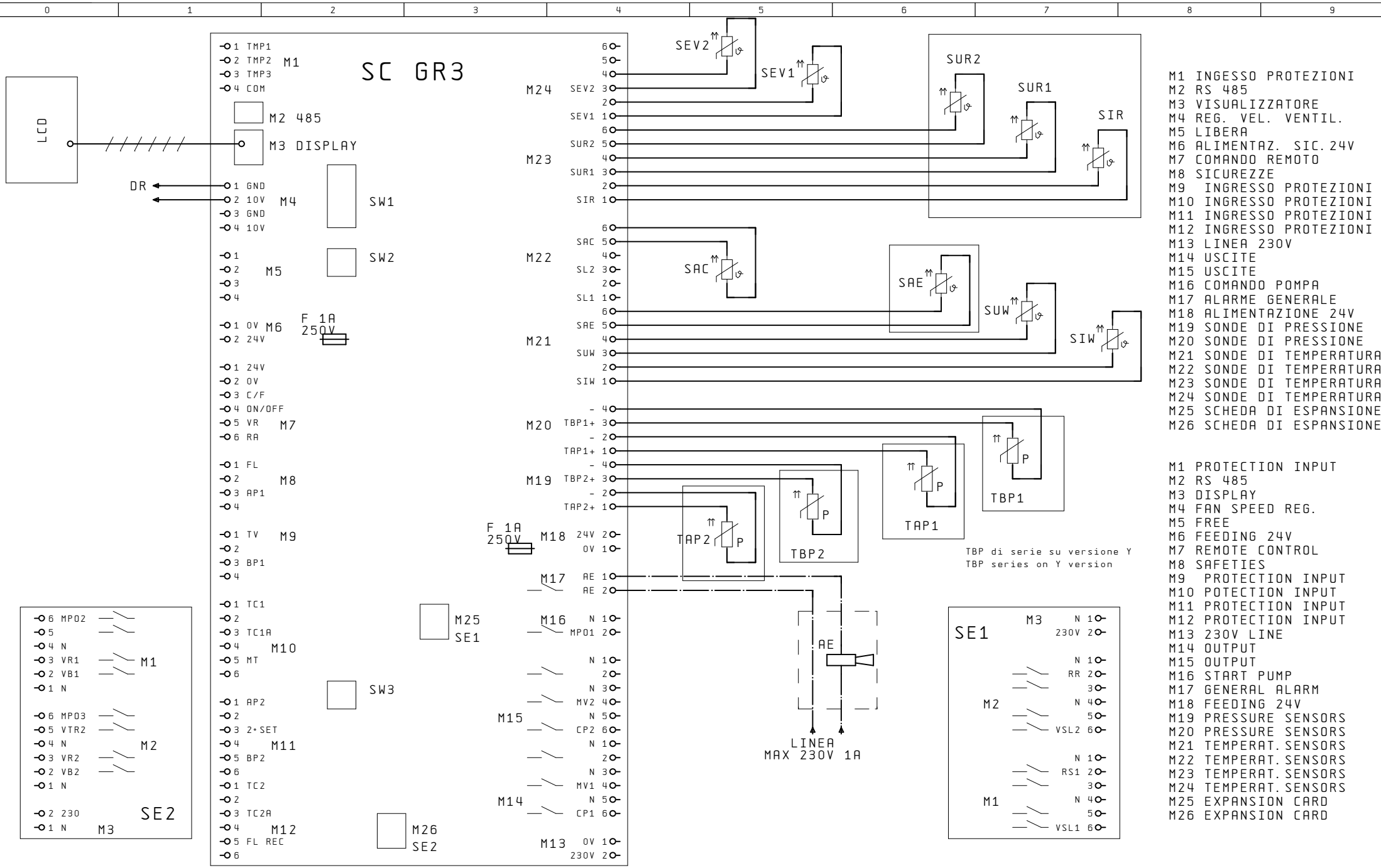

TBP di serie su versione Y
TBP series on Y version

M1 INGESSO PROTEZIONI
M2 RS 485
M3 VISUALIZZATORE
M4 REG. VEL. VENTIL.
M5 LIBERA
M6 ALIMENTAZ. SIC. 24V
M7 COMANDO REMOTO
M8 SICUREZZE
M9 INGRESSO PROTEZIONI
M10 INGRESSO PROTEZIONI
M11 INGRESSO PROTEZIONI
M12 INGRESSO PROTEZIONI
M13 LINEA 230V
M14 USCITE
M15 USCITE
M16 COMANDO POMPA
M17 ALARME GENERALE
M18 ALIMENTAZIONE 24V
M19 SONDE DI PRESSIONE
M20 SONDE DI PRESSIONE
M21 SONDE DI TEMPERATURA
M22 SONDE DI TEMPERATURA
M23 SONDE DI TEMPERATURA
M24 SONDE DI TEMPERATURA
M25 SCHEDA DI ESPANSIONE
M26 SCHEDA DI ESPANSIONE

M1 PROTECTION INPUT
M2 RS 485
M3 DISPLAY
M4 FAN SPEED REG.
M5 FREE
M6 FEEDING 24V
M7 REMOTE CONTROL
M8 SAFETIES
M9 PROTECTION INPUT
M10 POTECTION INPUT
M11 PROTECTION INPUT
M12 PROTECTION INPUT
M13 230V LINE
M14 OUTPUT
M15 OUTPUT
M16 START PUMP
M17 GENERAL ALARM
M18 FEEDING 24V
M19 PRESSURE SENSORS
M20 PRESSURE SENSORS
M21 TEMPERAT. SENSORS
M22 TEMPERAT. SENSORS
M23 TEMPERAT. SENSORS
M24 TEMPERAT. SENSORS
M25 EXPANSION CARD
M26 EXPANSION CARD

IND	DATA	MODIFICHE	DISEGNATO	VERIFICATO

AERMEC S.P.A.
BEVILACQUA (VERONA) ITALY

AERMEC

SOSTITUISCE	
SOSTITUITO	
MODELLO	NRC275-350A
DATA 04. Feb. 2004	DISEGNATO Crivellaro
DATA 04. Feb. 2004	VERIFICATO Dal Santo
PARTICOLARE	SCHEMA ELETTRICO
CODICE	40592.00
PAG	5
DI	6

A termini delle vigenti leggi sui diritti di autore il presente disegno non potra' essere copiato, riprodotto o consegnato a terzi o Ditte concorrenti

UNI A3

DISPOSIZIONE COMPONENTI/LAY-OUT OF SWITCHBOARD

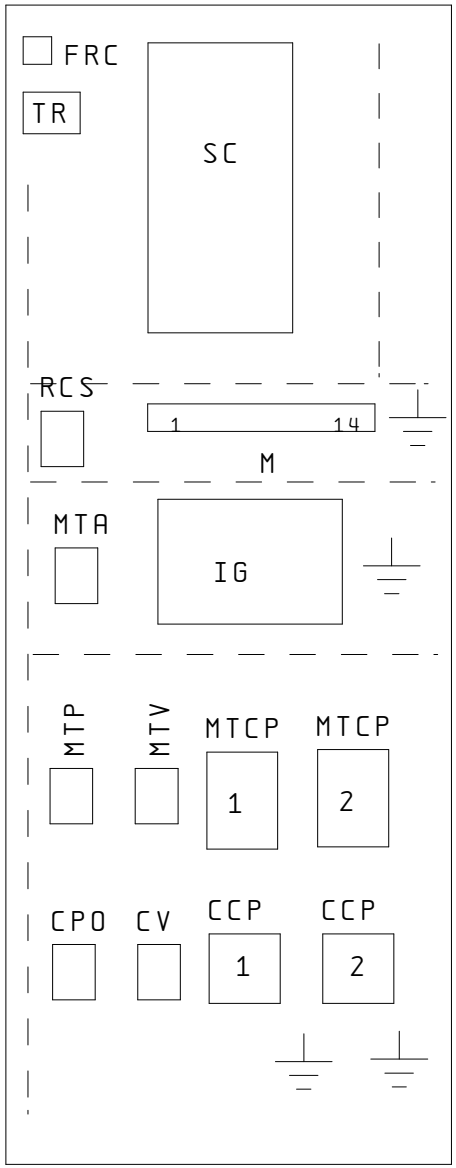

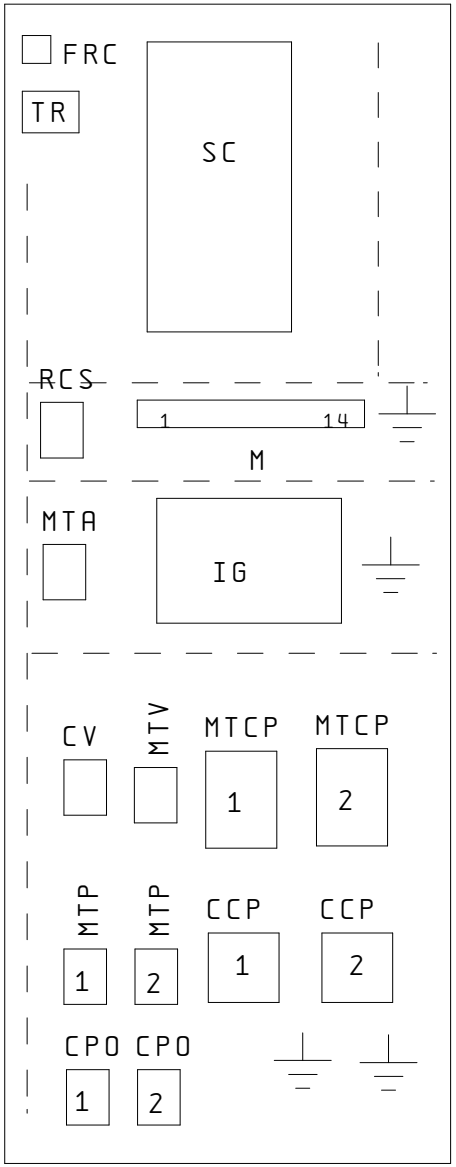

IND	DATA	MODIFICHE	DISEGNATO	VERIFICATO

AERMEC S.P.A.
BEVILACQUA (VERONA) ITALY

AERMEC

SOSTITUISCE		MODELLO NRC275-350A
SOSTITUITO		
DATA 04. Feb. 2004	DISEGNATO Crivellaro	
DATA 04. Feb. 2004	VERIFICATO Dal Santo	

PARTICOLARE SCHEMA ELETTRICO

CODICE 40592.00

PAG 6
DI 6

A termini delle vigenti leggi sui diritti di autore il presente disegno non potra' essere copiato, riprodotto o consegnato a terzi o Ditte concorrenti

UNI A3

NRC275-350C cod. 4691300_00

NOTA

Gli schemi elettrici sono soggetti ad aggiornamento; è obbligatorio fare riferimento allo schema elettrico allegato all'apparecchio.

Wiring diagrams are subject to modification. Therefore, always refer to the wiring diagram inside the unit

Les schémas électriques sont soumis à des mises à jour; se reporter au schéma électrique en pièce jointe à l'appareil.

Die elektrischen Schaltpläne können immer wieder geändert werden; es ist immer der mit dem Gerät mitgelieferte Schaltplan zu beachten.

Los esquemas eléctricos están sujetos a actualizaciones; es necesario consultar el esquema eléctrico adjunto al aparato.

COLLEGAMENTO ALIMENTAZIONE / POWER CONNECTIONS

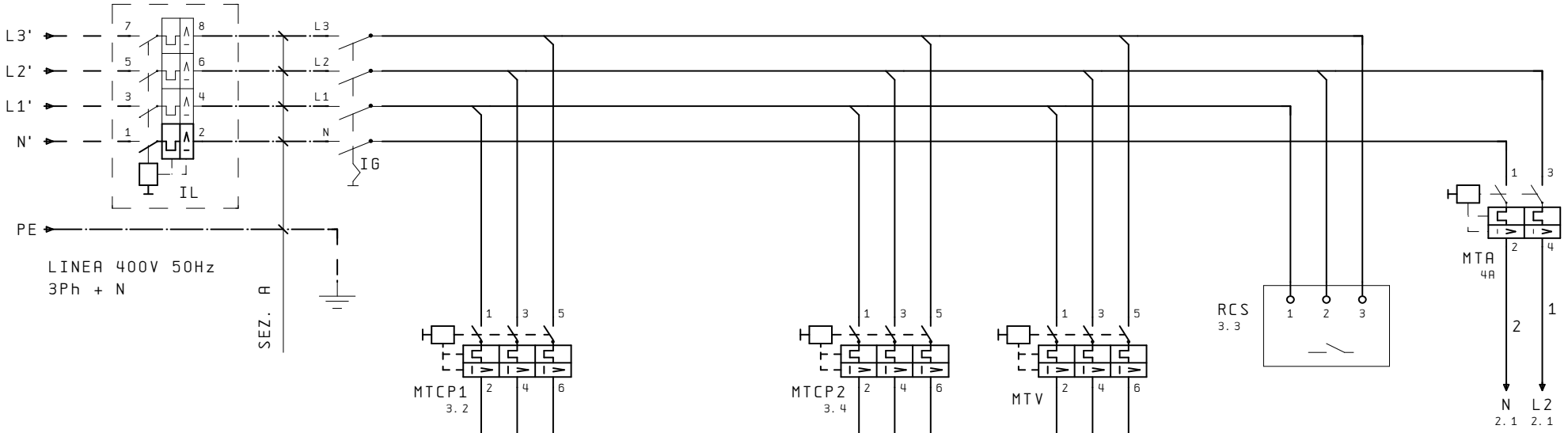

	NRC 275	NRC 300
	400V	400V
SEZ.A	25 mm2	25 mm2
⏚	16 mm2	16 mm2
IL	80A	80A

	NRC 325	NRC 350
	400V	400V
SEZ.A	35 mm2	35 mm2
⏚	16 mm2	16 mm2
IL	100A	100A

COMPRESSORE 1
COMPRESSOR 1

COMPRESSORE 2
COMPRESSOR 2

VENTILATORE
FAN

IND	DATA	MODIFICHE	DISEGNATO	VERIFICATO

AERMEC S.P.A.
BEVILACQUA (VERONA) ITALY

SOSTITUISCE
SOSTITUITO
MODELLO NRC 275-350C
DATA 04. Mag. 2004 DISEGNATO Crivellaro
DATA 04. Mag. 2004 VERIFICATO Dal Santo

PARTICOLARE SCHEMA ELETTRICO
CODICE 46913.00
PAG 1
DI 6

A termini delle vigenti leggi sui diritti di autore il presente disegno non potra'essere copiato, riprodotto o consegnato a terzi o Ditte concorrenti

UNI A3

CIRCUITO AUSILIARIO / AUXILIARY CONNECTIONS

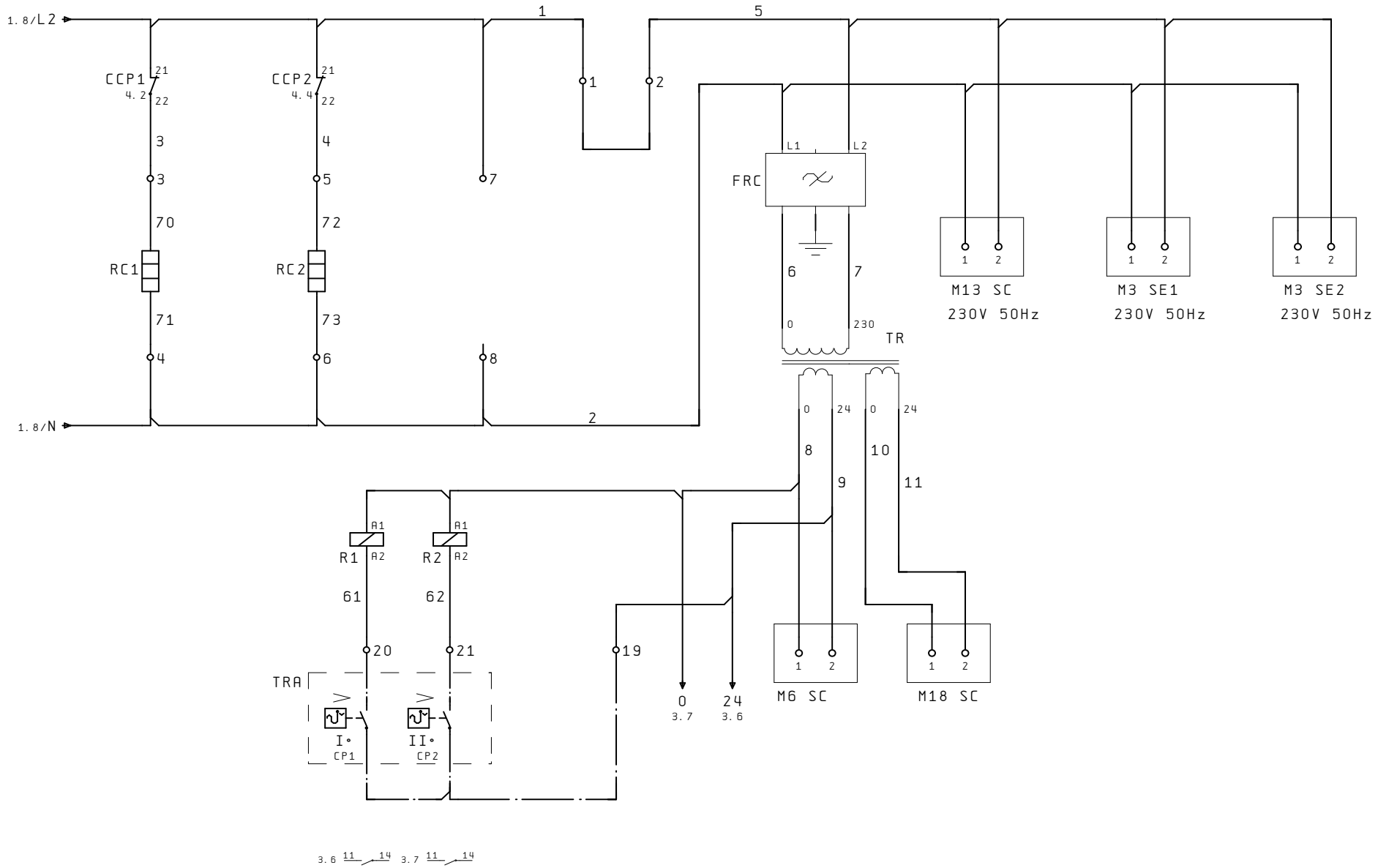

IND	DATA	MODIFICHE	DISEGNATO	VERIFICATO

AERMEC S.P.A.
BEVILACQUA (VERONA) ITALY

AERMEC

SOSTITUISCE		MODELLO NRC 275-350C	PARTICOLARE SCHEMA ELETTRICO
SOSTITUITO			
DATA 04. Mag. 2004	DISEGNATO Crivellaro	CODICE 46913.00	PAG 2
DATA 04. Mag. 2004	VERIFICATO Dal Santo		DI 6

A termini delle vigenti leggi sui diritti di autore il presente disegno non potra' essere copiato, riprodotto o consegnato a terzi o Ditte concorrenti

UNI A3

COLLEGAMENTO SICUREZZE / SAFETIES CONNECTIONS

COMANDO A DISTANZA
REMOTE CONTROL

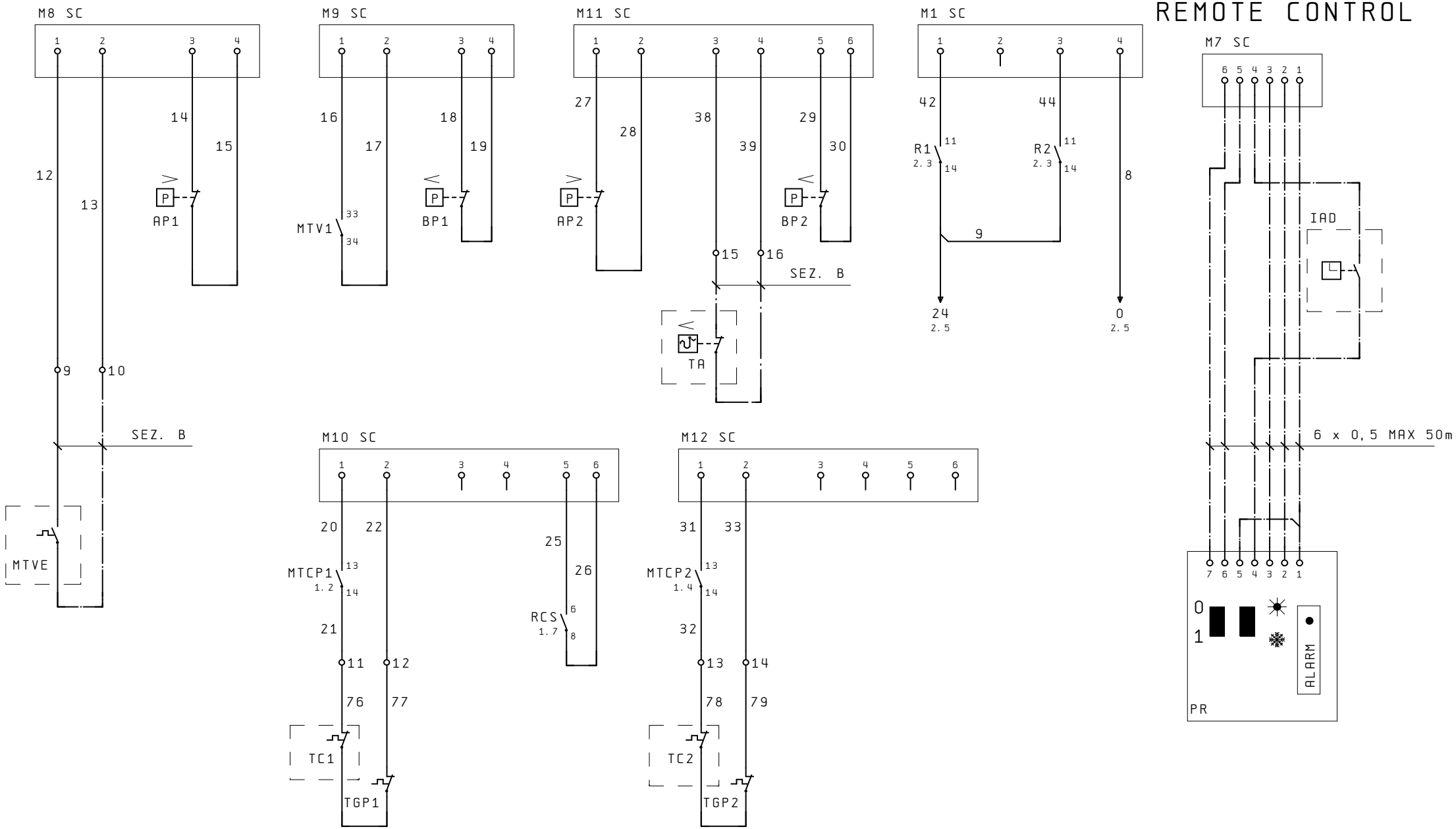

IND	DATA	MODIFICHE	DISEGNATO	VERIFICATO

AERMEC S.P.A.
BEVILACQUA (VERONA) ITALY

SOSTITUISCE		MODELLO NRC 275-350C
SOSTITUITO		
DATA 04. Mag. 2004	DISEGNATO Crivellaro	
DATA 04. Mag. 2004	VERIFICATO Dal Santo	

PARTICOLARE SCHEMA ELETTRICO
CODICE 46913.00
PAG 3
DI 6

A termini delle vigenti leggi sui diritti di autore il presente disegno non potra' essere copiato, riprodotto o consegnato a terzi o Ditte concorrenti

UNI A3

COLLEGAMENTO CARICHI / LOAD CONNECTIONS

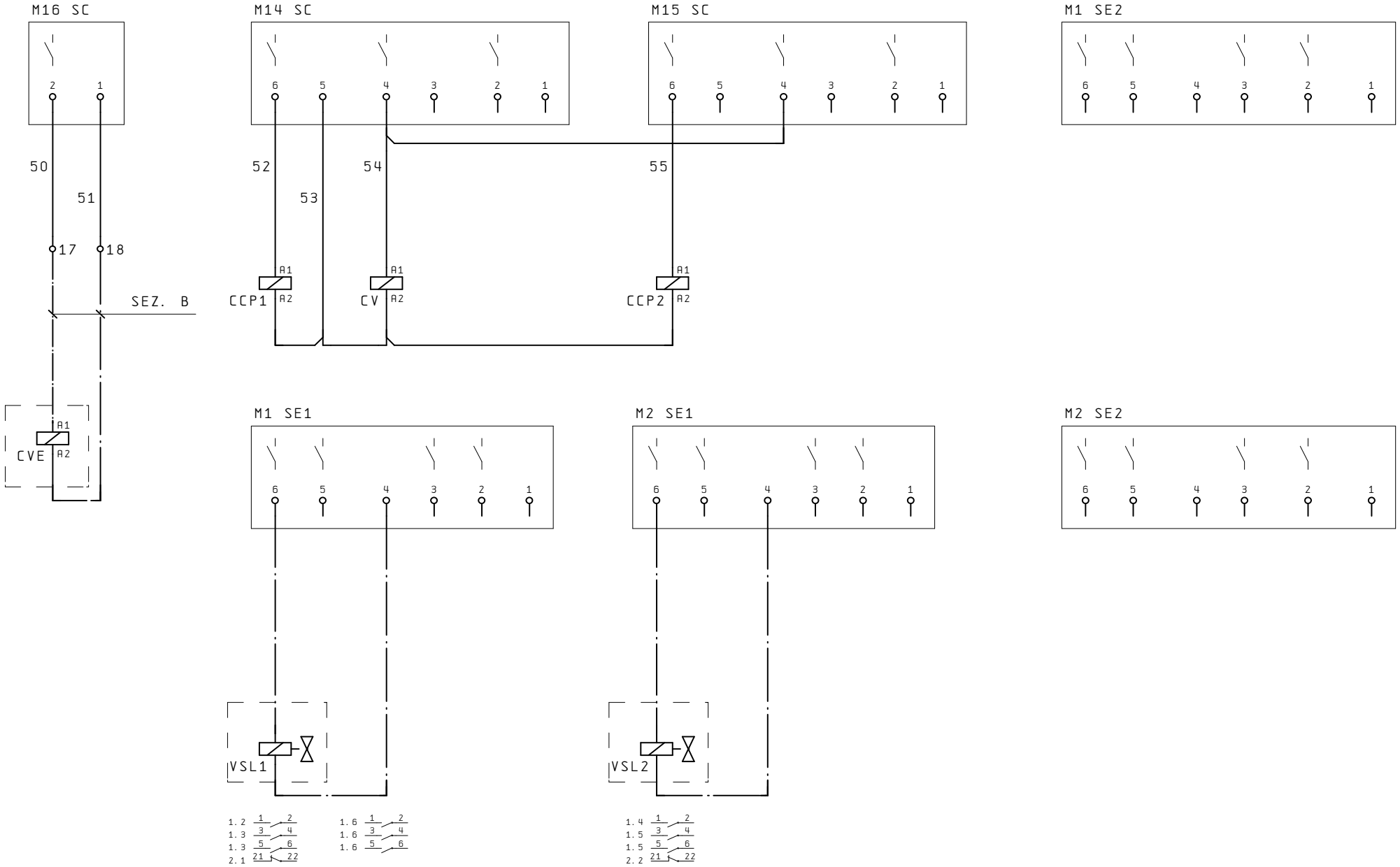

IND	DATA	MODIFICHE	DISEGNATO	VERIFICATO

AERMEC S.P.A.
BEVILACQUA (VERONA) ITALY

AERMEC

SOSTITUISCE		MODELLO NRC 275-350C	PARTICOLARE SCHEMA ELETTRICO
SOSTITUITO			
DATA 04. Mag. 2004	DISEGNATO Crivellaro		CODICE 46913.00
DATA 04. Mag. 2004	VERIFICATO Dal Santo		PAG 4 / DI 6

A termini delle vigenti leggi sui diritti di autore il presente disegno non potra' essere copiato, riprodotto o consegnato a terzi o Ditte concorrenti

UNI A3

SCHEDA ELETTRONICA
ELECTRONIC CARD

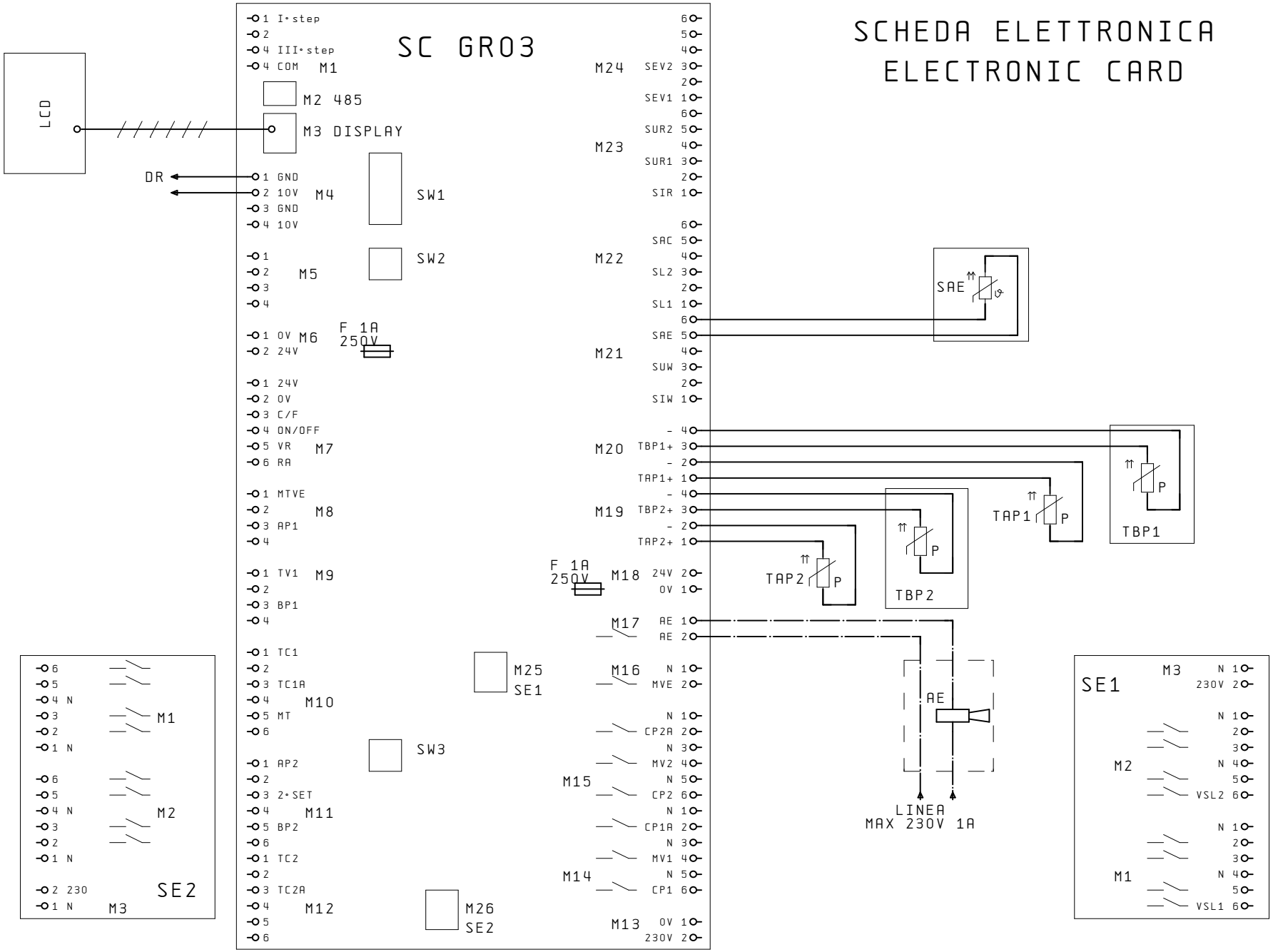

M1 INGESSO COMANDI
M2 RS 485
M3 VISUALIZZATORE
M4 REG. VEL. VENTIL.
M5 LIBERA
M6 ALIMENTAZ. SIC. 24V
M7 COMANDO REMOTO
M8 INGRESSO PROTEZIONI
M9 INGRESSO PROTEZIONI
M10 INGRESSO PROTEZIONI
M11 INGRESSO PROTEZIONI
M12 INGRESSO PROTEZIONI
M13 LINEA 230V
M14 USCITE
M15 USCITE
M16 COMANDO EVAPORANTE
M17 ALARME GENERALE
M18 ALIMENTAZIONE 24V
M19 SONDE DI PRESSIONE
M20 SONDE DI PRESSIONE
M21 SONDE DI TEMPERATURA
M22 SONDE DI TEMPERATURA
M23 SONDE DI TEMPERATURA
M24 SONDE DI TEMPERATURA
M25 SCHEDA DI ESPANSIONE
M26 SCHEDA DI ESPANSIONE

M1 COMAND INPUT
M2 RS 485
M3 DISPLAY
M4 FAN SPEED REG.
M5 FREE
M6 FEEDING 24V
M7 REMOTE CONTROL
M8 SAFETIES INPUT
M9 SAFETIES INPUT
M10 SAFETIES INPUT
M11 SAFETIES INPUT
M12 SAFETIES INPUT
M13 230V LINE
M14 OUTPUT
M15 OUTPUT
M16 EVAPORATING U. CONTROL
M17 GENERAL ALARM
M18 FEEDING 24V
M19 PRESSURE SENSORS
M20 PRESSURE SENSORS
M21 TEMPERATURE SENSORS
M22 TEMPERATURE SENSORS
M23 TEMPERATURE SENSORS
M24 TEMPERATURE SENSORS
M25 EXPANSION CARD
M26 EXPANSION CARD

IND	DATA	MODIFICHE	DISEGNATO	VERIFICATO

AERMEC S.P.A.
BEVILACQUA (VERONA) ITALY

SOSTITUISCE		MODELLO NRC 275-350C	PARTICOLARE SCHEMA ELETTRICO
SOSTITUITO			
DATA 04. Mag. 2004	DISEGNATO Crivellaro		CODICE 46913.00 PAG 5 DI 6
DATA 04. Mag. 2004	VERIFICATO Dal Santo		

A termini delle vigenti leggi sui diritti di autore il presente disegno non potra' essere copiato, riprodotto o consegnato a terzi o Ditte concorrenti

UNI A3

DISPOSIZIONE / LAY-OUT

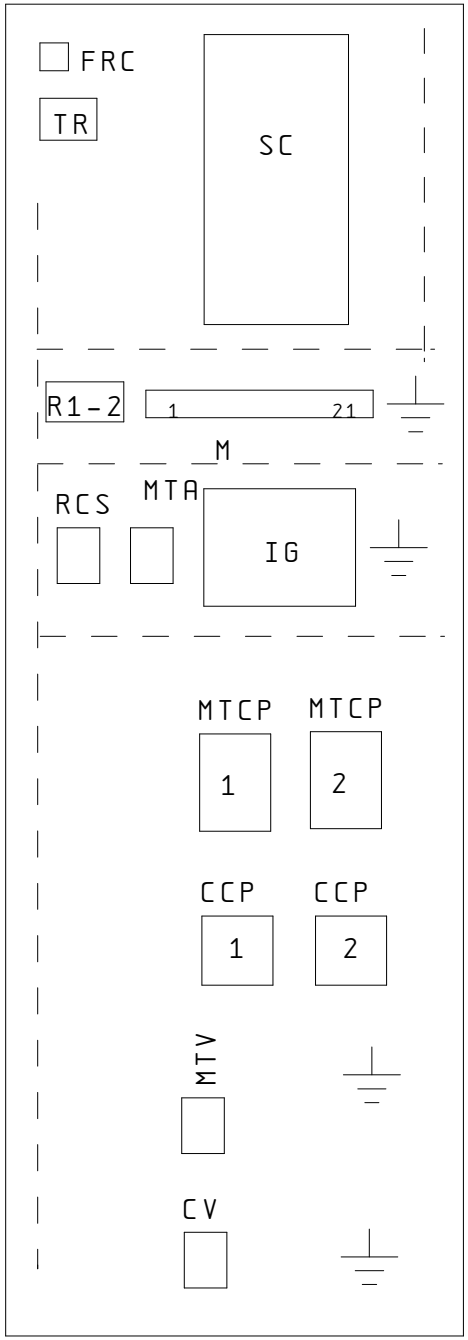

IND	DATA	MODIFICHE	DISEGNATO	VERIFICATO

AERMEC S.P.A.
BEVILACQUA (VERONA) ITALY

AERMEC

SOSTITUISCE		MODELLO NRC 275-350C	PARTICOLARE SCHEMA ELETTRICO
SOSTITUITO			
DATA 04. Mag. 2004	DISEGNATO Crivellaro		CODICE 46913.00
DATA 04. Mag. 2004	VERIFICATO Dal Santo		PAG 6 / DI 6

A termini delle vigenti leggi sui diritti di autore il presente disegno non potra' essere copiato, riprodotto o consegnato a terzi o Ditte concorrenti

UNI A3

NRC500-550 cod. 4059100_00

NOTA

Gli schemi elettrici sono soggetti ad aggiornamento; è obbligatorio fare riferimento allo schema elettrico allegato all'apparecchio.

Wiring diagrams are subject to modification. Therefore, always refer to the wiring diagram inside the unit

Les schémas électriques sont soumis à des mises à jour; se reporter au schéma électrique en pièce jointe à l'appareil.

Die elektrischen Schaltpläne können immer wieder geändert werden; es ist immer der mit dem Gerät mitgelieferte Schaltplan zu beachten.

Los esquemas eléctricos están sujetos a actualizaciones; es necesario consultar el esquema eléctrico adjunto al aparato.

COLLEGAMENTO ALIMENTAZIONE/POWER CONNECTIONS

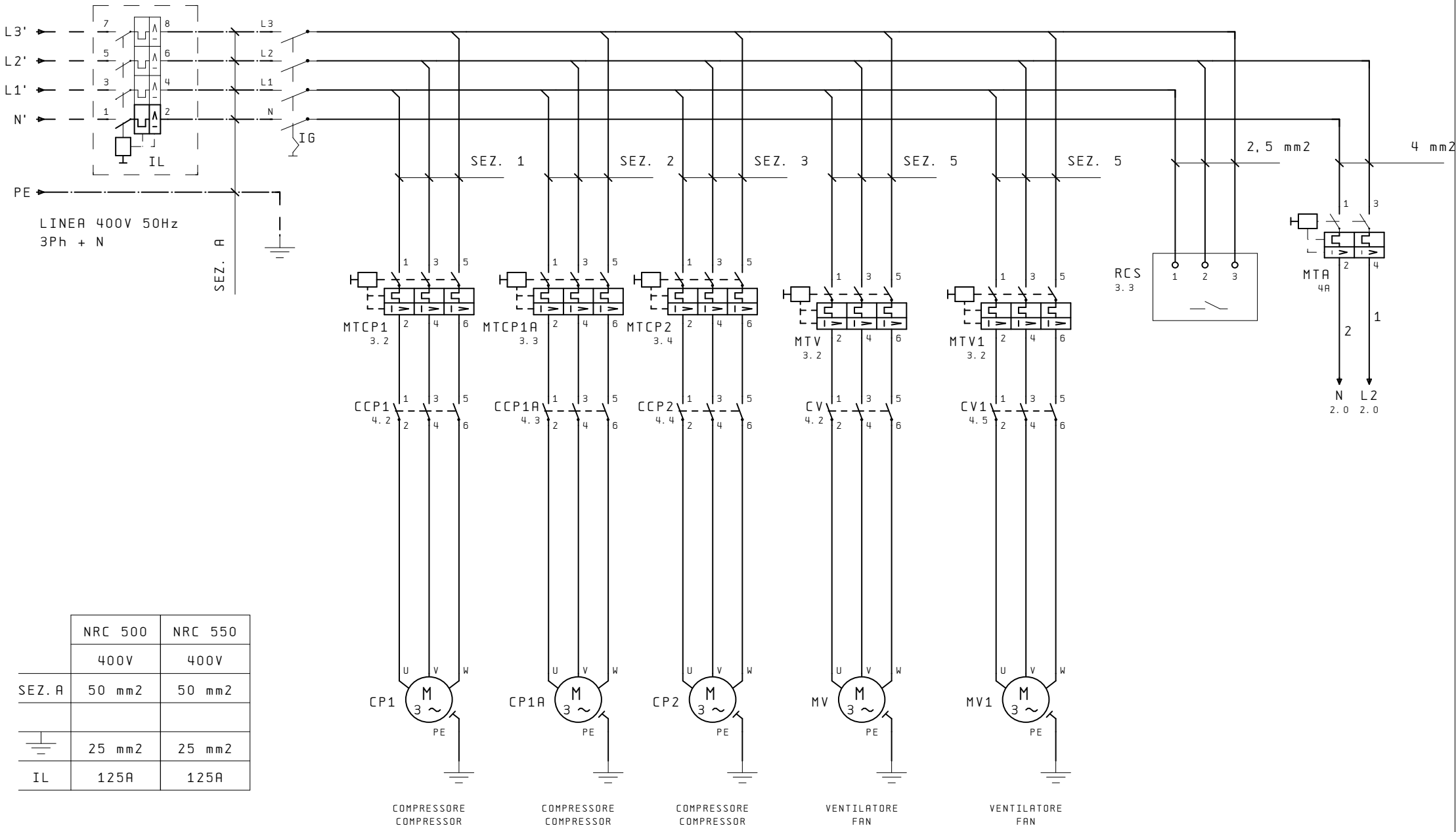

	NRC 500	NRC 550
	400V	400V
SEZ. A	50 mm2	50 mm2
⏚	25 mm2	25 mm2
IL	125A	125A

IND	DATA	MODIFICHE	DISEGNATO	VERIFICATO

AERMEC S.P.A.
BEVILACQUA (VERONA) ITALY

AERMEC

SOSTITUISCE		
SOSTITUITO	MODELLO NRC500-550	PARTICOLARE SCHEMA ELETTRICO
DATA 04. Feb. 2004	DISEGNATO Crivellaro	CODICE 40591.00
DATA 04. Feb. 2004	VERIFICATO Dal Santo	PAG 1 / DI 6

A termini delle vigenti leggi sui diritti di autore il presente disegno non potra'essere copiato, riprodotto o consegnato a terzi o Ditte concorrenti

UNI A3

CIRCUITO AUSILIARIO/AUXILIARY CONNECTIONS

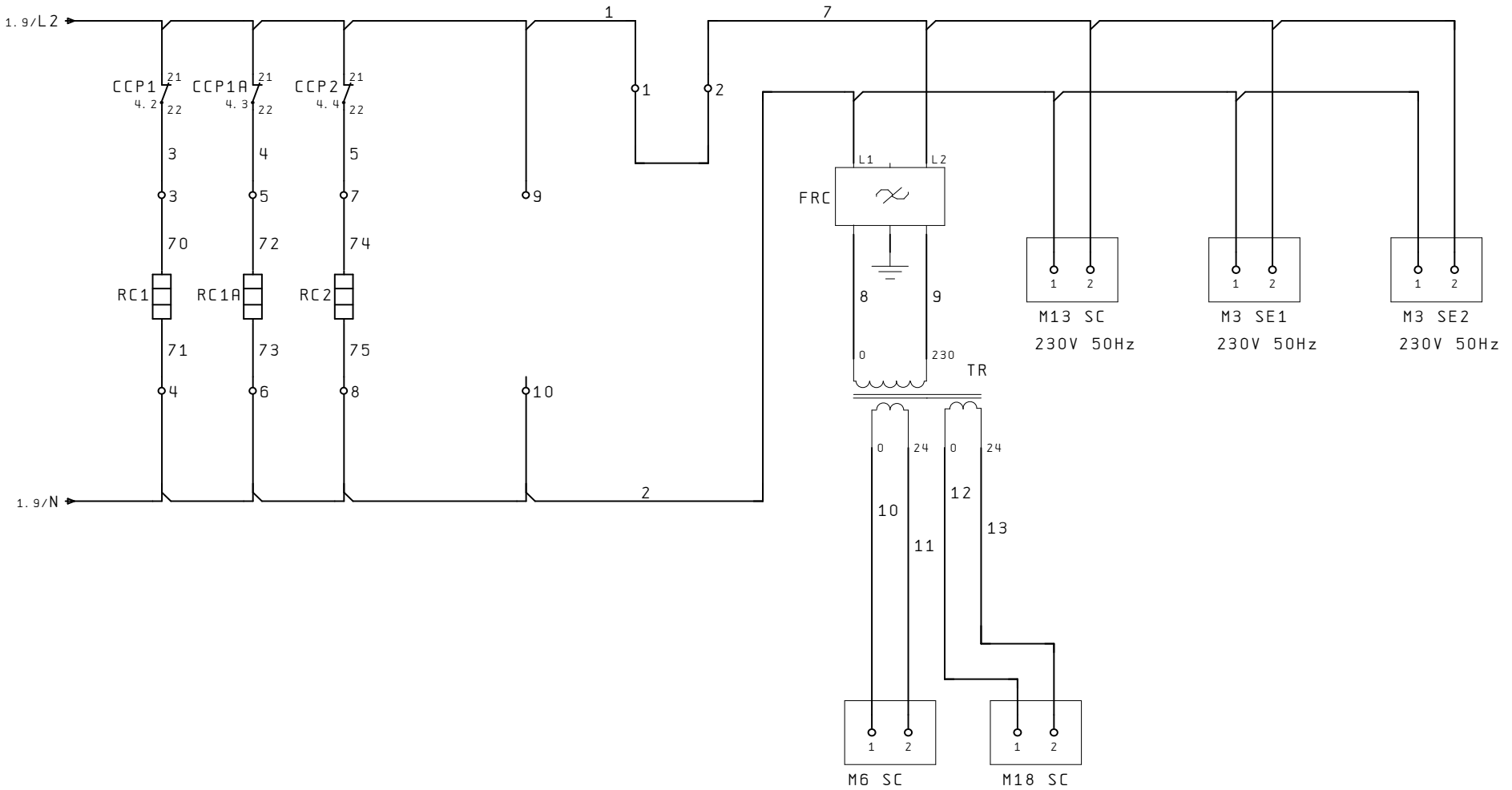

TRASFORMATORE
TRASFORMER

IND	DATA	MODIFICHE	DISEGNATO	VERIFICATO

AERMEC S.P.A.
BEVILACQUA (VERONA) ITALY

AERMEC

SOSTITUISCE		MODELLO NRC500-550	PARTICOLARE SCHEMA ELETTRICO
SOSTITUITO			
DATA 04. Feb. 2004	DISEGNATO Crivellaro		CODICE 40591.00
DATA 04. Feb. 2004	VERIFICATO Dal Santo		PAG 2 / DI 6

A termini delle vigenti leggi sui diritti di autore il presente disegno non potra' essere copiato, riprodotto o consegnato a terzi o Ditte concorrenti

UNI A3

COLLEGAMENTO SICUREZZE / SAFETIES CONNECTIONS

COMANDO A DISTANZA
REMOTE CONTROL

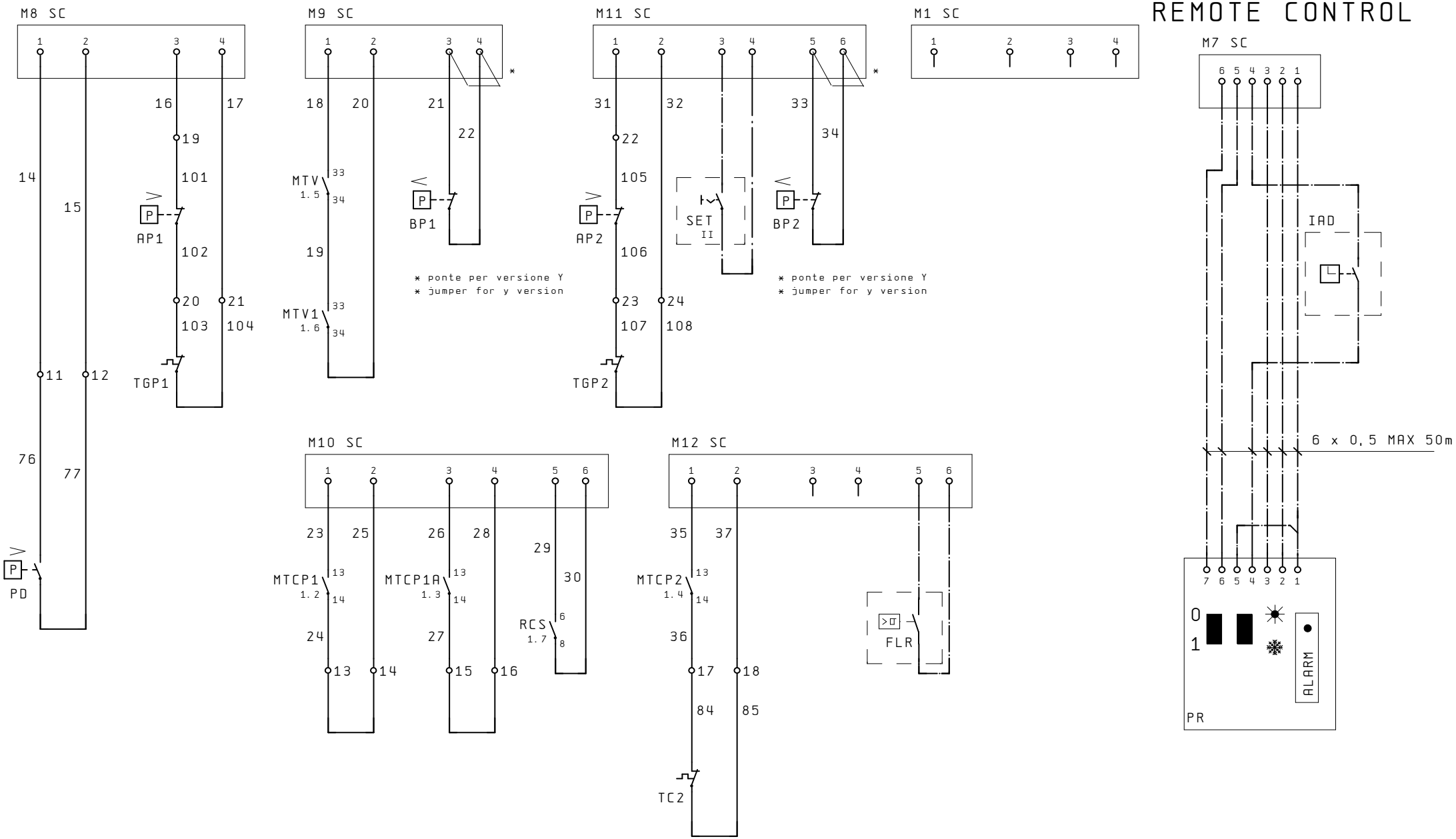

IND	DATA	MODIFICHE	DISEGNATO	VERIFICATO

AERMEC S.P.A.
BEVILACQUA (VERONA) ITALY

AERMEC

SOSTITUISCE		MODELLO NRC500-550	PARTICOLARE SCHEMA ELETTRICO
SOSTITUITO			
DATA 04. Feb. 2004	DISEGNATO Crivellaro		CODICE 40591.00
DATA 04. Feb. 2004	VERIFICATO Dal Santo		PAG 3 / DI 6

A termini delle vigenti leggi sui diritti di autore il presente disegno non potra' essere copiato, riprodotto o consegnato a terzi o Ditte concorrenti

UNI A3

COLLEGAMENTO CARICHI / LOAD CONNECTIONS

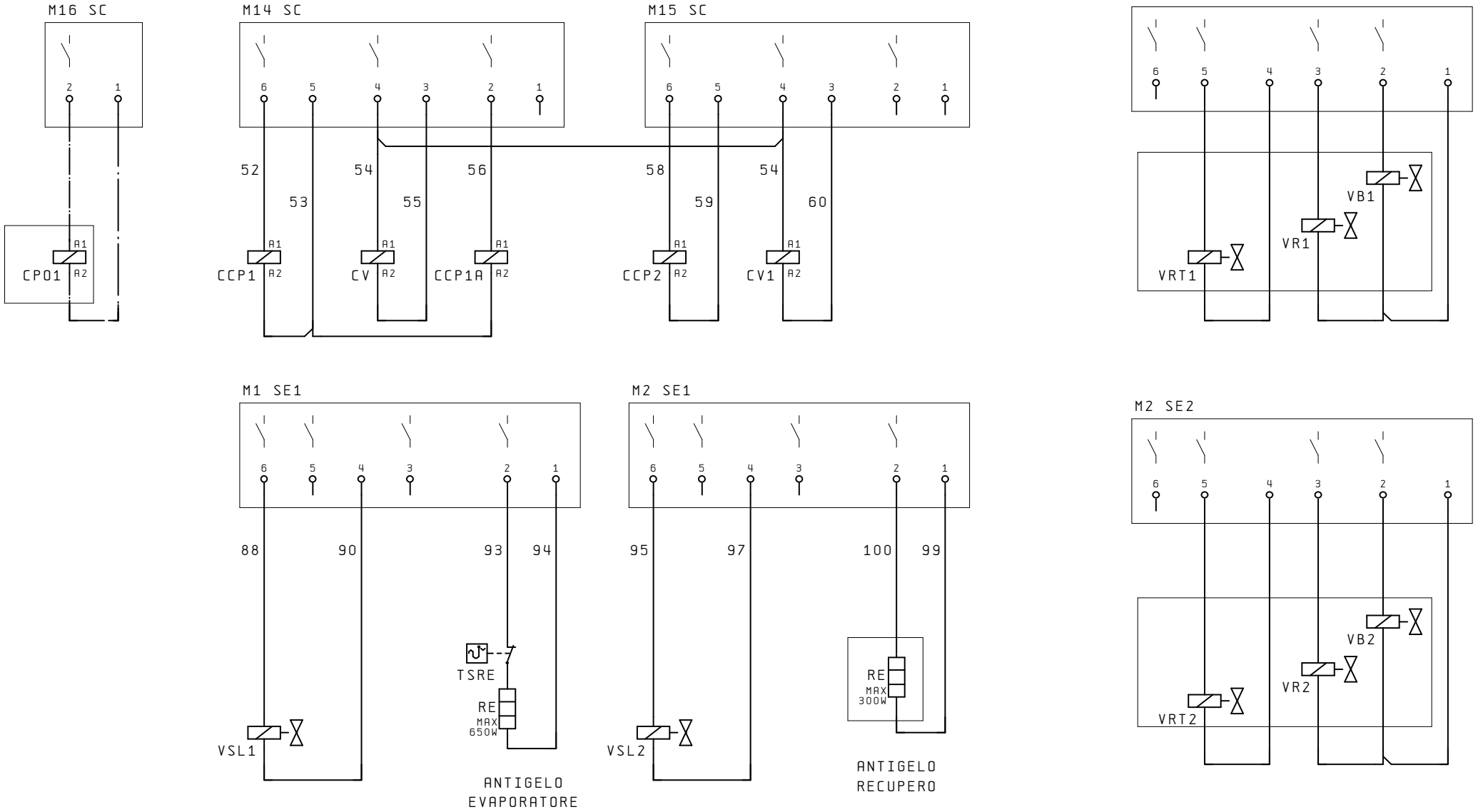

IND	DATA	MODIFICHE	DISEGNATO	VERIFICATO

AERMEC S.P.A.
BEVILACQUA (VERONA) ITALY

SOSTITUISCE		MODELLO NRC500-550	PARTICOLARE SCHEMA ELETTRICO
SOSTITUITO			
DATA 04. Feb. 2004	DISEGNATO Crivellaro		CODICE 40591.00
DATA 04. Feb. 2004	VERIFICATO Dal Santo		PAG 4 / DI 6

A termini delle vigenti leggi sui diritti di autore il presente disegno non potra' essere copiato, riprodotto o consegnato a terzi o Ditte concorrenti

UNI A3

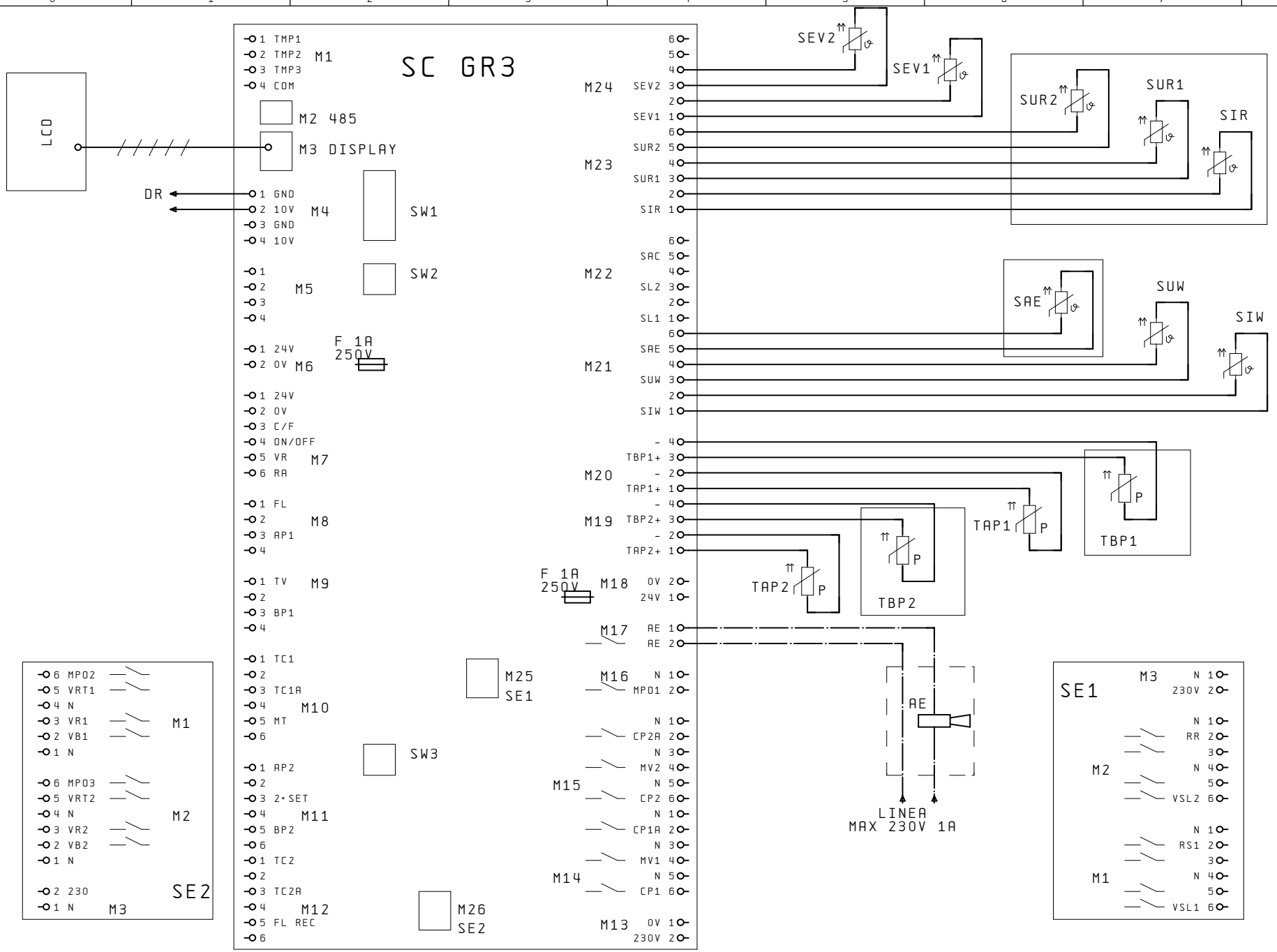

M1 INGESSO PROTEZIONI
M2 RS 485
M3 VISUALIZZATORE
M4 REG. VEL. VENTIL.
M5 LIBERA
M6 ALIMENTAZ. SIC. 24V
M7 COMANDO REMOTO
M8 SICUREZZE COMUNI
M9 INGRESSO PROTEZIONI
M10 INGRESSO PROTEZIONI
M11 INGRESSO PROTEZIONI
M12 INGRESSO PROTEZIONI
M13 LINEA 230V
M14 USCITE
M15 USCITE
M16 COMANDO POMPA
M17 ALARME GENERALE
M18 ALIMENTAZIONE 24V
M19 SONDE DI PRESSIONE
M20 SONDE DI PRESSIONE
M21 SONDE DI TEMPERATURA
M22 SONDE DI TEMPERATURA
M23 SONDE DI TEMPERATURA
M24 SONDE DI TEMPERATURA
M25 SCHEDA DI ESPANSIONE
M26 SCHEDA DI ESPANSIONE

M1 PROTECTION INPUT
M2 RS 485
M3 DISPLAY
M4 FAN SPEED REG.
M5 FREE
M6 FEEDING 24V
M7 REMOTE CONTROL
M8 COMMON SAFETIES
M9 PROTECTION INPUT
M10 POTECTION INPUT
M11 PROTECTION INPUT
M12 PROTECTION INPUT
M13 230V LINE
M14 OUTPUT
M15 OUTPUT
M16 COMANDO POMPA
M17 GENERAL ALARM
M18 FEEDING 24V
M19 PRESSURE SENSORS
M20 PRESSURE SENSORS
M21 TEMPERAT. SENSORS
M22 TEMPERAT. SENSORS
M23 TEMPERAT. SENSORS
M24 TEMPERAT. SENSORS
M25 EXPANSION CARD
M26 EXPANSION CARD

IND	DATA	MODIFICHE	DISEGNATO	VERIFICATO

AERMEC S.P.A.
BEVILACQUA (VERONA) ITALY

AERMEC

SOSTITUISCE	
SOSTITUITO	
MODELLO	NRC500-550
DATA 04. Feb. 2004	DISEGNATO Crivellaro
DATA 04. Feb. 2004	VERIFICATO Dal Santo

PARTICOLARE SCHEMA ELETTRICO
CODICE 40591.00
PAG 5
DI 6

A termini delle vigenti leggi sui diritti di autore il presente disegno non potra' essere copiato, riprodotto o consegnato a terzi o Ditte concorrenti

UNI A3

DISPOSIZIONE COMPONENTI/LAY-OUT OF SWITCHBOARD

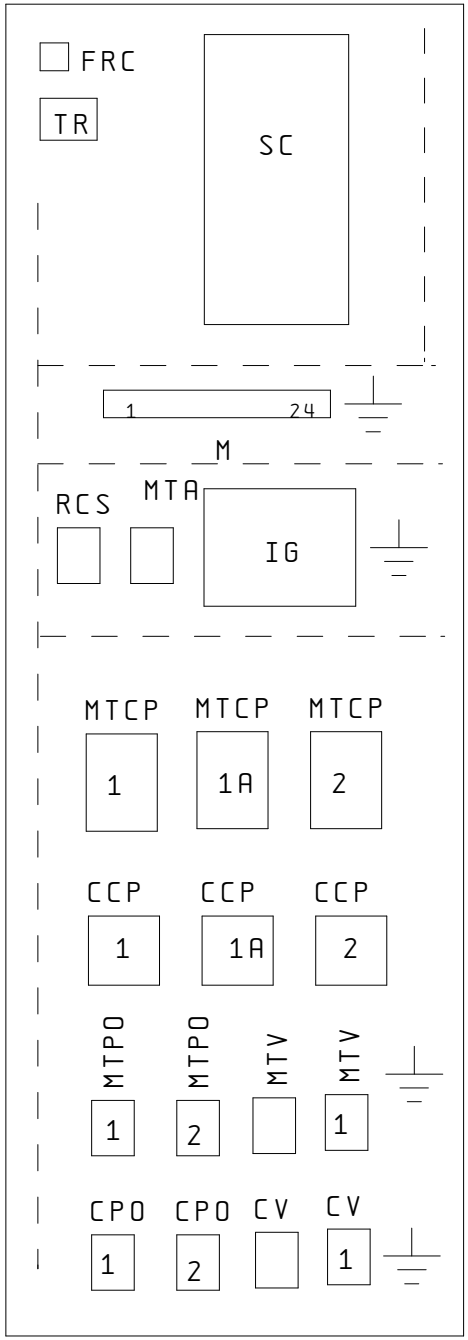

IND	DATA	MODIFICHE	DISEGNATO	VERIFICATO

AERMEC S.P.A.
BEVILACQUA (VERONA) ITALY

AERMEC

SOSTITUISCE		MODELLO NRC500-550
SOSTITUITO		
DATA 04. Feb. 2004	DISEGNATO Crivellaro	
DATA 04. Feb. 2004	VERIFICATO Dal Santo	

PARTICOLARE SCHEMA ELETTRICO

CODICE 40591.00

PAG 6
DI 6

A termini delle vigenti leggi sui diritti di autore il presente disegno non potra' essere copiato, riprodotto o consegnato a terzi o Ditte concorrenti

UNI A3

NRC500-550H cod. 4058700_00

NOTA

Gli schemi elettrici sono soggetti ad aggiornamento; è obbligatorio fare riferimento allo schema elettrico allegato all'apparecchio.

Wiring diagrams are subject to modification. Therefore, always refer to the wiring diagram inside the unit

Les schémas électriques sont soumis à des mises à jour; se reporter au schéma électrique en pièce jointe à l'appareil.

Die elektrischen Schaltpläne können immer wieder geändert werden; es ist immer der mit dem Gerät mitgelieferte Schaltplan zu beachten.

Los esquemas eléctricos están sujetos a actualizaciones; es necesario consultar el esquema eléctrico adjunto al aparato.

COLLEGAMENTO ALIMENTAZIONE/POWER CONNECTIONS

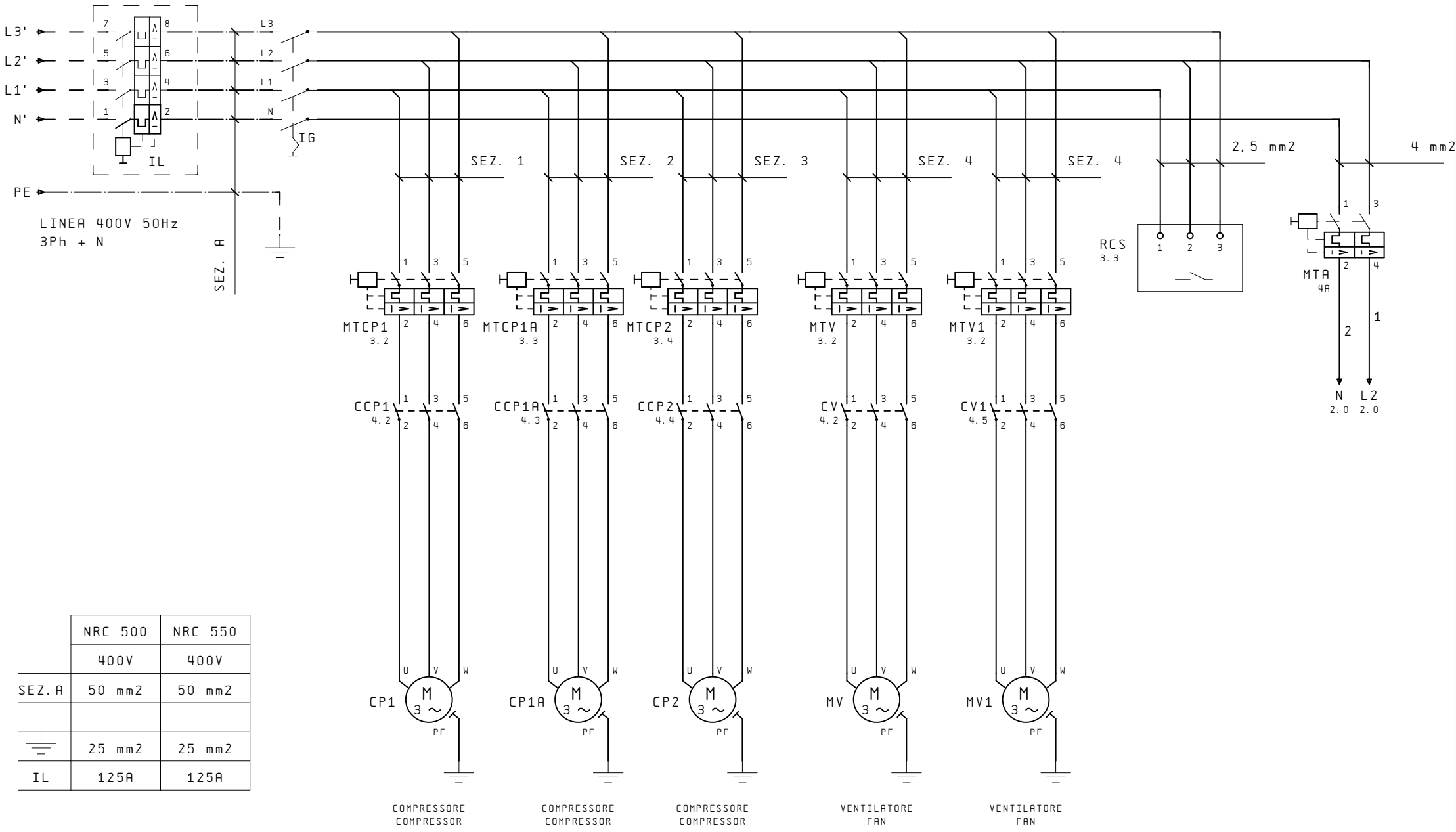

	NRC 500	NRC 550
	400V	400V
SEZ. A	50 mm2	50 mm2
⏚	25 mm2	25 mm2
IL	125A	125A

IND	DATA	MODIFICHE	DISEGNATO	VERIFICATO

AERMEC S.P.A.
BEVILACQUA (VERONA) ITALY

AERMEC

SOSTITUISCE		
SOSTITUITO		MODELLO NRC500-550H
DATA 16.Ott.2003	DISEGNATO Crivellaro	PARTICOLARE SCHEMA ELETTRICO
DATA 16.Ott.2003	VERIFICATO Dal Santo	CODICE 40587.00

PAG 1
DI 6

A termini delle vigenti leggi sui diritti di autore il presente disegno non potra'essere copiato, riprodotto o consegnato a terzi o Ditte concorrenti

UNI A3

CIRCUITO AUSILIARIO/AUXILIARY CONNECTIONS

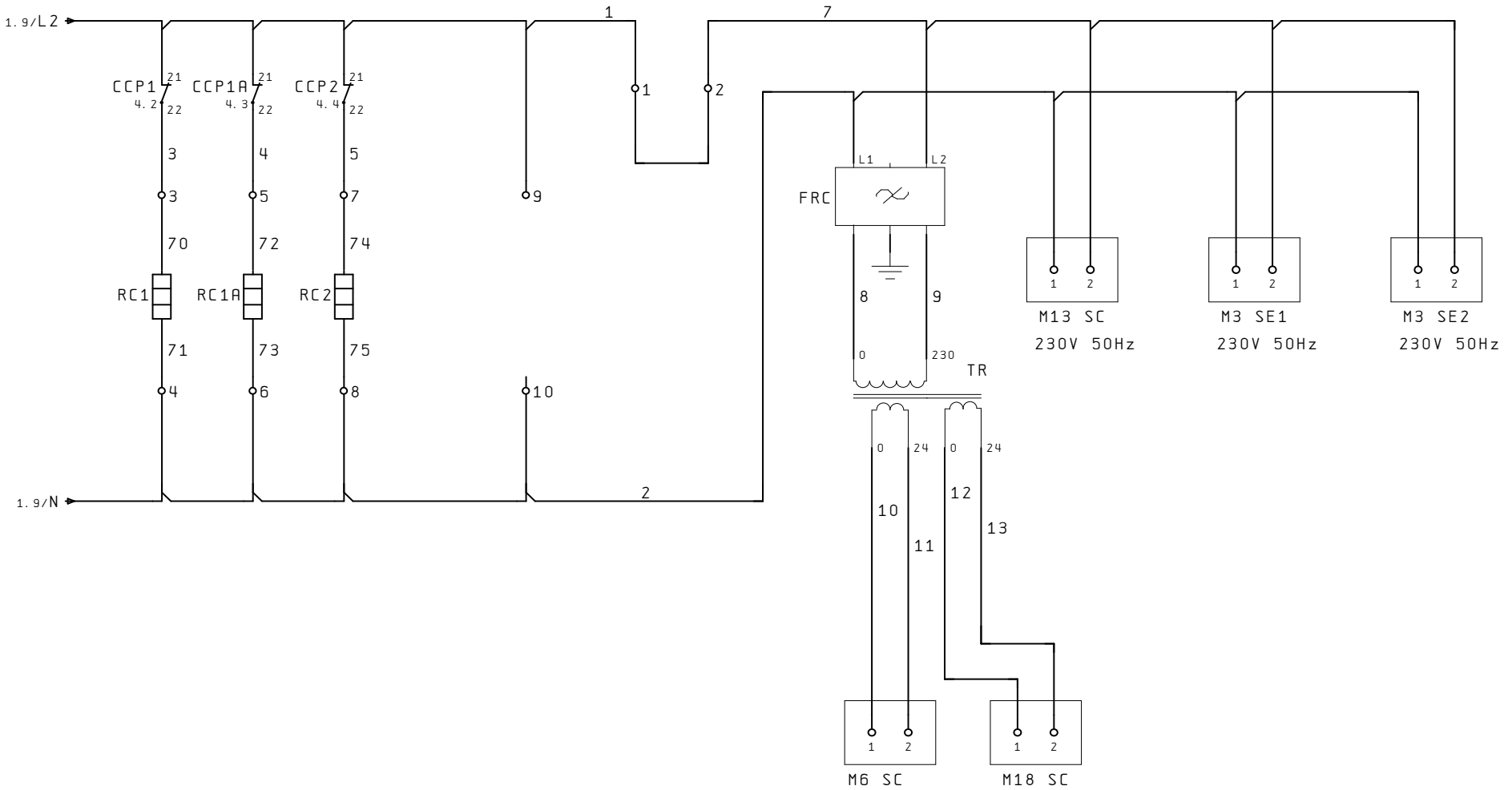

TRASFORMATORE
TRASFORMER

IND	DATA	MODIFICHE	DISEGNATO	VERIFICATO

AERMEC S.P.A.
BEVILACQUA (VERONA) ITALY

AERMEC

SOSTITUISCE		MODELLO NRC500-550H	PARTICOLARE SCHEMA ELETTRICO
SOSTITUITO			
DATA 16.Ott.2003	DISEGNATO Crivellaro		CODICE 40587.00
DATA 16.Ott.2003	VERIFICATO Dal Santo		PAG 2 / DI 6

A termini delle vigenti leggi sui diritti di autore il presente disegno non potra' essere copiato, riprodotto o consegnato a terzi o Ditte concorrenti

UNI A3

COLLEGAMENTO SICUREZZE / SAFETIES CONNECTIONS

COMANDO A DISTANZA
REMOTE CONTROL

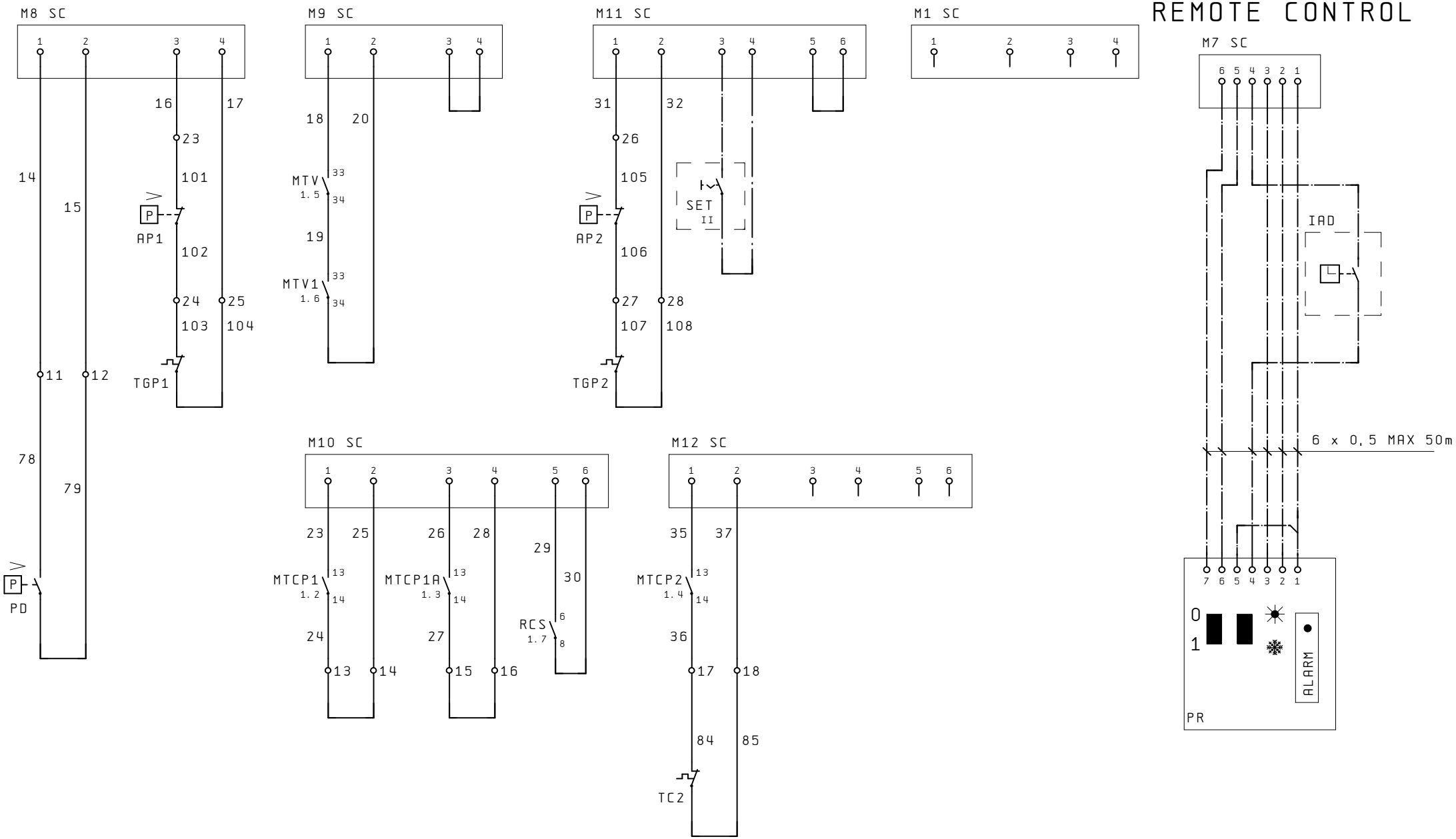

IND	DATA	MODIFICHE	DISEGNATO	VERIFICATO

AERMEC S.P.A.
BEVILACQUA (VERONA) ITALY

AERMEC

SOSTITUISCE		MODELLO NRC500-550H	PARTICOLARE SCHEMA ELETTRICO
SOSTITUITO			
DATA 16. Ott. 2003	DISEGNATO Crivellaro		CODICE 40587.00
DATA 16. Ott. 2003	VERIFICATO Dal Santo		PAG 3 / DI 6

A termini delle vigenti leggi sui diritti di autore il presente disegno non potra' essere copiato, riprodotto o consegnato a terzi o Ditte concorrenti

UNI A3

COLLEGAMENTO CARICHI / LOAD CONNECTIONS

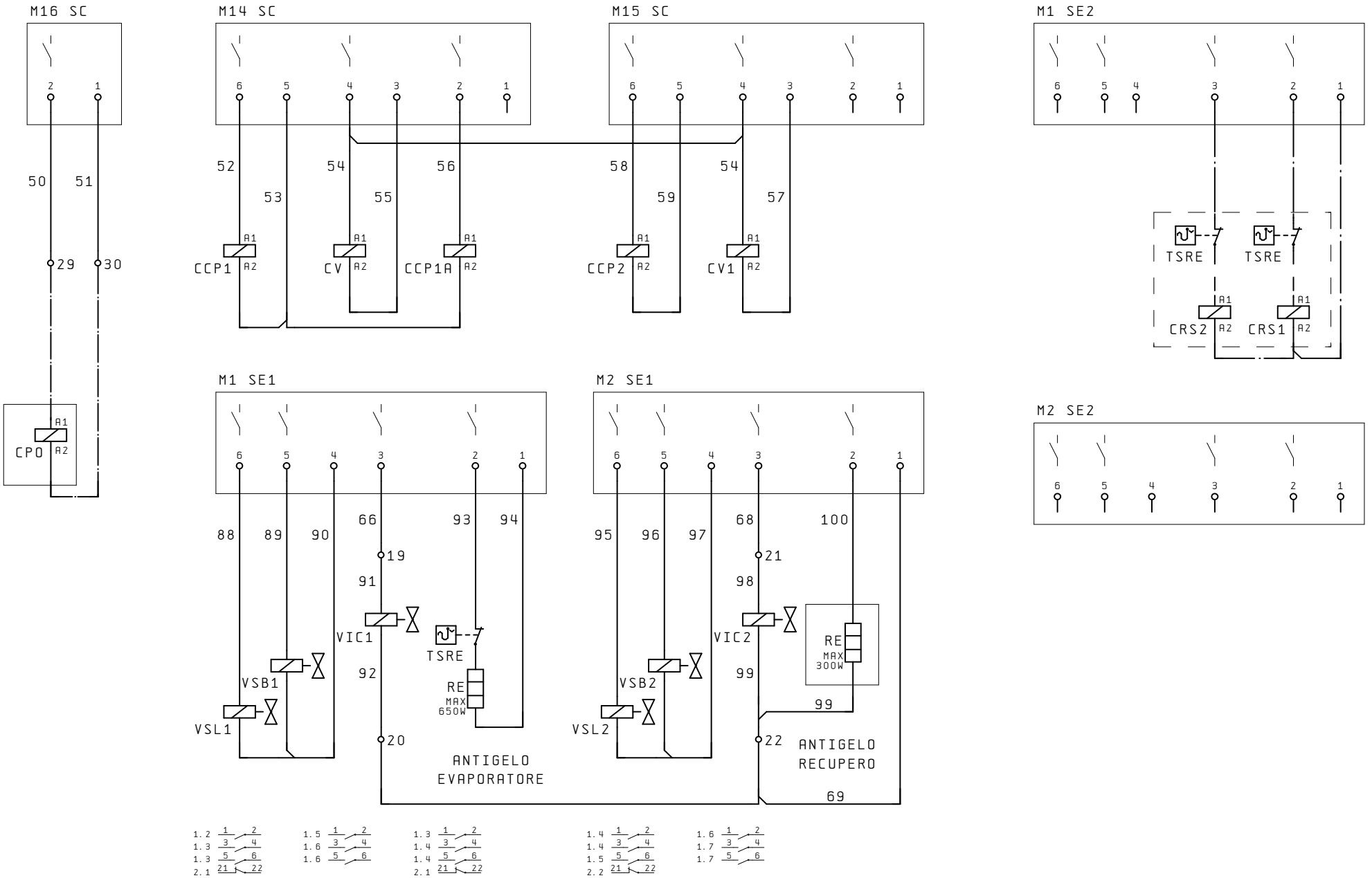

1.2 1 2 / 3 4 / 1.3 5 6 / 2.1 21 22

1.5 1 2 / 3 4 / 1.6 5 6

1.3 1 2 / 3 4 / 1.4 5 6 / 2.1 21 22

1.4 1 2 / 3 4 / 1.5 5 6 / 2.2 21 22

1.6 1 2 / 3 4 / 1.7 5 6

IND	DATA	MODIFICHE	DISEGNATO	VERIFICATO

AERMEC S.P.A.
BEVILACQUA (VERONA) ITALY

AERMEC

SOSTITUISCE		MODELLO NRC500-550H	PARTICOLARE SCHEMA ELETTRICO
SOSTITUITO			
DATA 16.Ott.2003	DISEGNATO Crivellaro		CODICE 40587.00
DATA 16.Ott.2003	VERIFICATO Dal Santo		PAG 4 / DI 6

A termini delle vigenti leggi sui diritti di autore il presente disegno non potra' essere copiato, riprodotto o consegnato a terzi o Ditte concorrenti

UNI A3

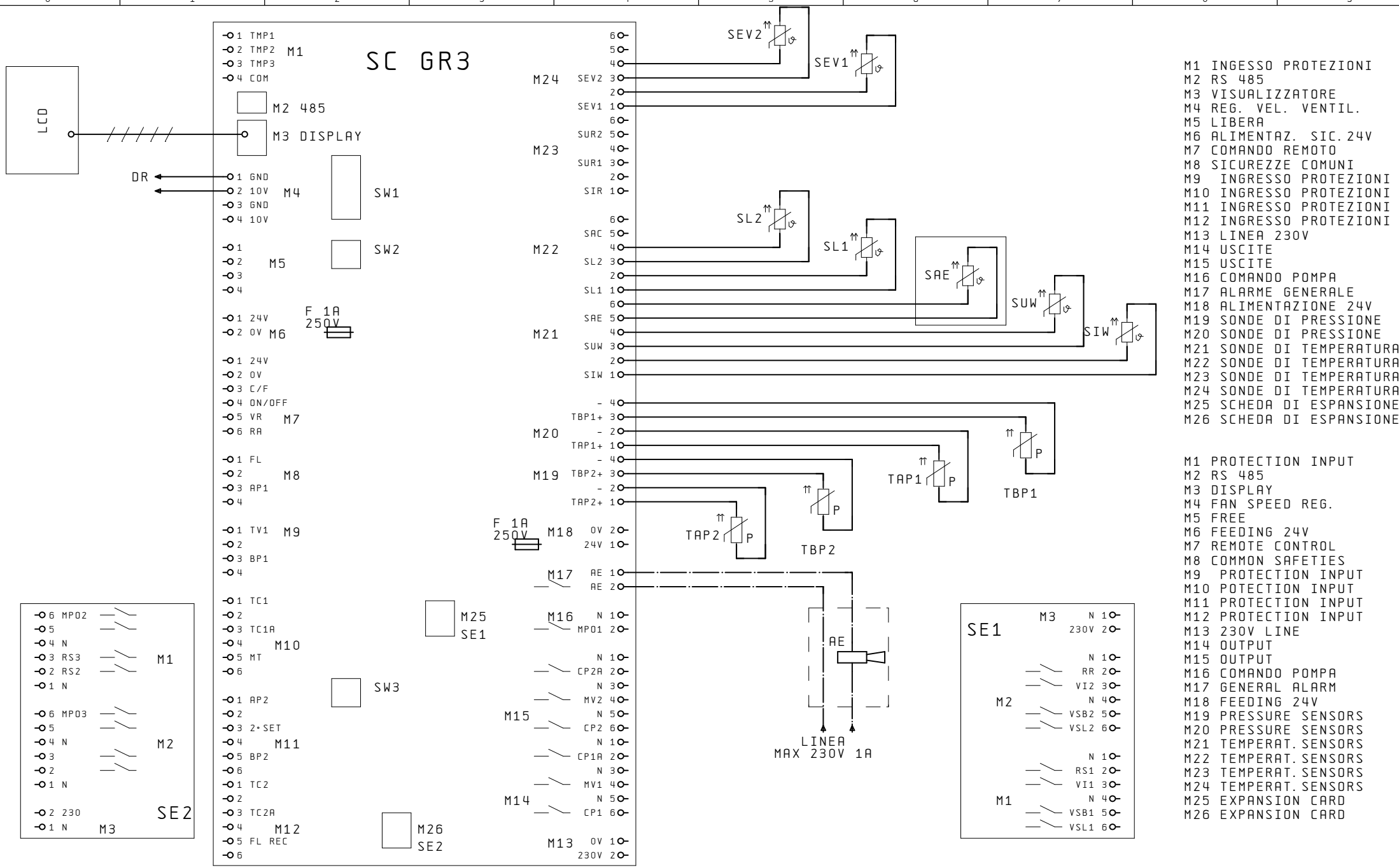

M1 INGESSO PROTEZIONI
M2 RS 485
M3 VISUALIZZATORE
M4 REG. VEL. VENTIL.
M5 LIBERA
M6 ALIMENTAZ. SIC. 24V
M7 COMANDO REMOTO
M8 SICUREZZE COMUNI
M9 INGRESSO PROTEZIONI
M10 INGRESSO PROTEZIONI
M11 INGRESSO PROTEZIONI
M12 INGRESSO PROTEZIONI
M13 LINEA 230V
M14 USCITE
M15 USCITE
M16 COMANDO POMPA
M17 ALARME GENERALE
M18 ALIMENTAZIONE 24V
M19 SONDE DI PRESSIONE
M20 SONDE DI PRESSIONE
M21 SONDE DI TEMPERATURA
M22 SONDE DI TEMPERATURA
M23 SONDE DI TEMPERATURA
M24 SONDE DI TEMPERATURA
M25 SCHEDA DI ESPANSIONE
M26 SCHEDA DI ESPANSIONE

M1 PROTECTION INPUT
M2 RS 485
M3 DISPLAY
M4 FAN SPEED REG.
M5 FREE
M6 FEEDING 24V
M7 REMOTE CONTROL
M8 COMMON SAFETIES
M9 PROTECTION INPUT
M10 POTECTION INPUT
M11 PROTECTION INPUT
M12 PROTECTION INPUT
M13 230V LINE
M14 OUTPUT
M15 OUTPUT
M16 COMANDO POMPA
M17 GENERAL ALARM
M18 FEEDING 24V
M19 PRESSURE SENSORS
M20 PRESSURE SENSORS
M21 TEMPERAT. SENSORS
M22 TEMPERAT. SENSORS
M23 TEMPERAT. SENSORS
M24 TEMPERAT. SENSORS
M25 EXPANSION CARD
M26 EXPANSION CARD

IND	DATA	MODIFICHE	DISEGNATO	VERIFICATO

AERMEC S.P.A.
BEVILACQUA (VERONA) ITALY

AERMEC

SOSTITUISCE	
SOSTITUITO	
MODELLO	NRC500-550H
DATA 16.Ott.2003	DISEGNATO Crivellaro
DATA 16.Ott.2003	VERIFICATO Dal Santo
PARTICOLARE	SCHEMA ELETTRICO
CODICE	40587.00
PAG	5
DI	6

A termini delle vigenti leggi sui diritti di autore il presente disegno non potra' essere copiato, riprodotto o consegnato a terzi o Ditte concorrenti

UNI A3

DISPOSIZIONE COMPONENTI/LAY-OUT OF SWITCHBOARD

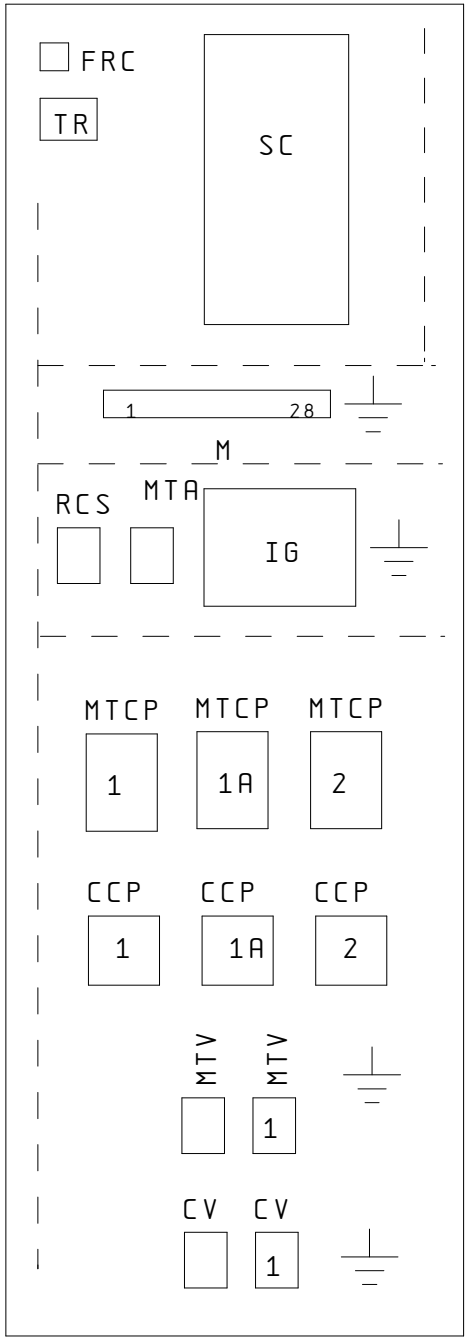

IND	DATA	MODIFICHE	DISEGNATO	VERIFICATO

AERMEC S.P.A.
BEVILACQUA (VERONA) ITALY

AERMEC

SOSTITUISCE		MODELLO NRC500-550H
SOSTITUITO		
DATA 16. Ott. 2003	DISEGNATO Crivellaro	
DATA 16. Ott. 2003	VERIFICATO Dal Santo	

PARTICOLARE SCHEMA ELETTRICO

CODICE 40587.00

PAG 6
DI 6

A termini delle vigenti leggi sui diritti di autore il presente disegno non potra' essere copiato, riprodotto o consegnato a terzi o Ditte concorrenti

UNI A3

NRC500-550HA 2P cod. 4058900_00

NOTA

Gli schemi elettrici sono soggetti ad aggiornamento; è obbligatorio fare riferimento allo schema elettrico allegato all'apparecchio.

Wiring diagrams are subject to modification. Therefore, always refer to the wiring diagram inside the unit

Les schémas électriques sont soumis à des mises à jour; se reporter au schéma électrique en pièce jointe à l'appareil.

Die elektrischen Schaltpläne können immer wieder geändert werden; es ist immer der mit dem Gerät mitgelieferte Schaltplan zu beachten.

Los esquemas eléctricos están sujetos a actualizaciones; es necesario consultar el esquema eléctrico adjunto al aparato.

COLLEGAMENTO ALIMENTAZIONE/POWER CONNECTIONS

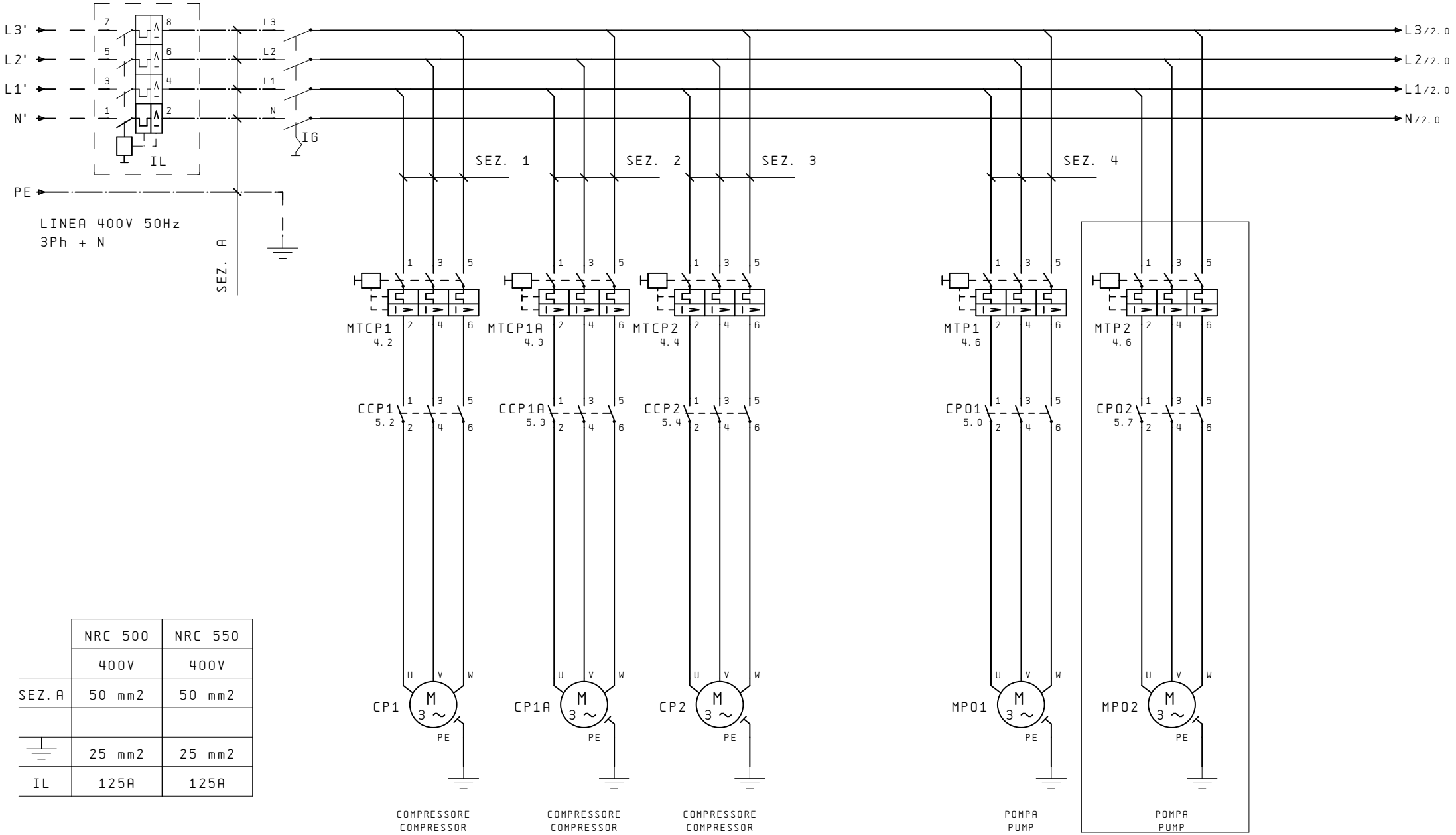

	NRC 500	NRC 550
	400V	400V
SEZ. A	50 mm2	50 mm2
⏚	25 mm2	25 mm2
IL	125A	125A

IND	DATA	MODIFICHE	DISEGNATO	VERIFICATO

AERMEC S.P.A.
BEVILACQUA (VERONA) ITALY

AERMEC

SOSTITUISCE		MODELLO NRC500-550HA	PARTICOLARE SCHEMA ELETTRICO
SOSTITUITO			
DATA 19. Set. 2003	DISEGNATO Crivellaro		CODICE 40589.00
DATA 19. Set. 2003	VERIFICATO Dal Santo		PAG 1 / DI 7

A termini delle vigenti leggi sui diritti di autore il presente disegno non potra' essere copiato, riprodotto o consegnato a terzi o Ditte concorrenti

UNI A3

COLLEGAMENTO ALIMENTAZIONE/POWER CONNECTIONS

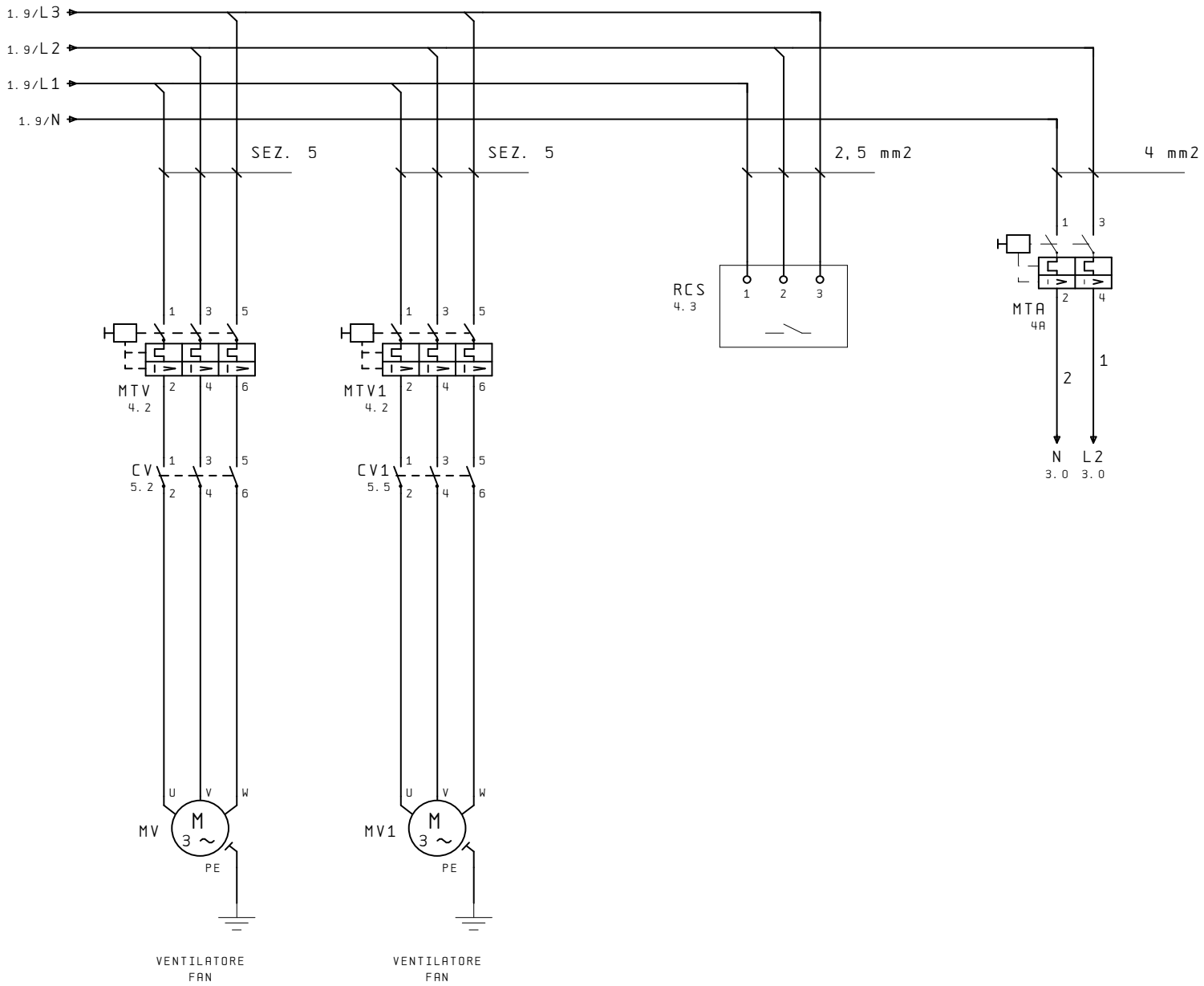

IND	DATA	MODIFICHE	DISEGNATO	VERIFICATO

AERMEC S.P.A.
BEVILACQUA (VERONA) ITALY

AERMEC

SOSTITUISCE		MODELLO NRC500-550HA	PARTICOLARE SCHEMA ELETTRICO
SOSTITUITO			
DATA 19. Set. 2003	DISEGNATO Crivellaro		CODICE 40589.00
DATA 19. Set. 2003	VERIFICATO Dal Santo		PAG 2 / DI 7

A termini delle vigenti leggi sui diritti di autore il presente disegno non potra' essere copiato, riprodotto o consegnato a terzi o Ditte concorrenti

UNI A3

CIRCUITO AUSILIARIO/AUXILIARY CONNECTIONS

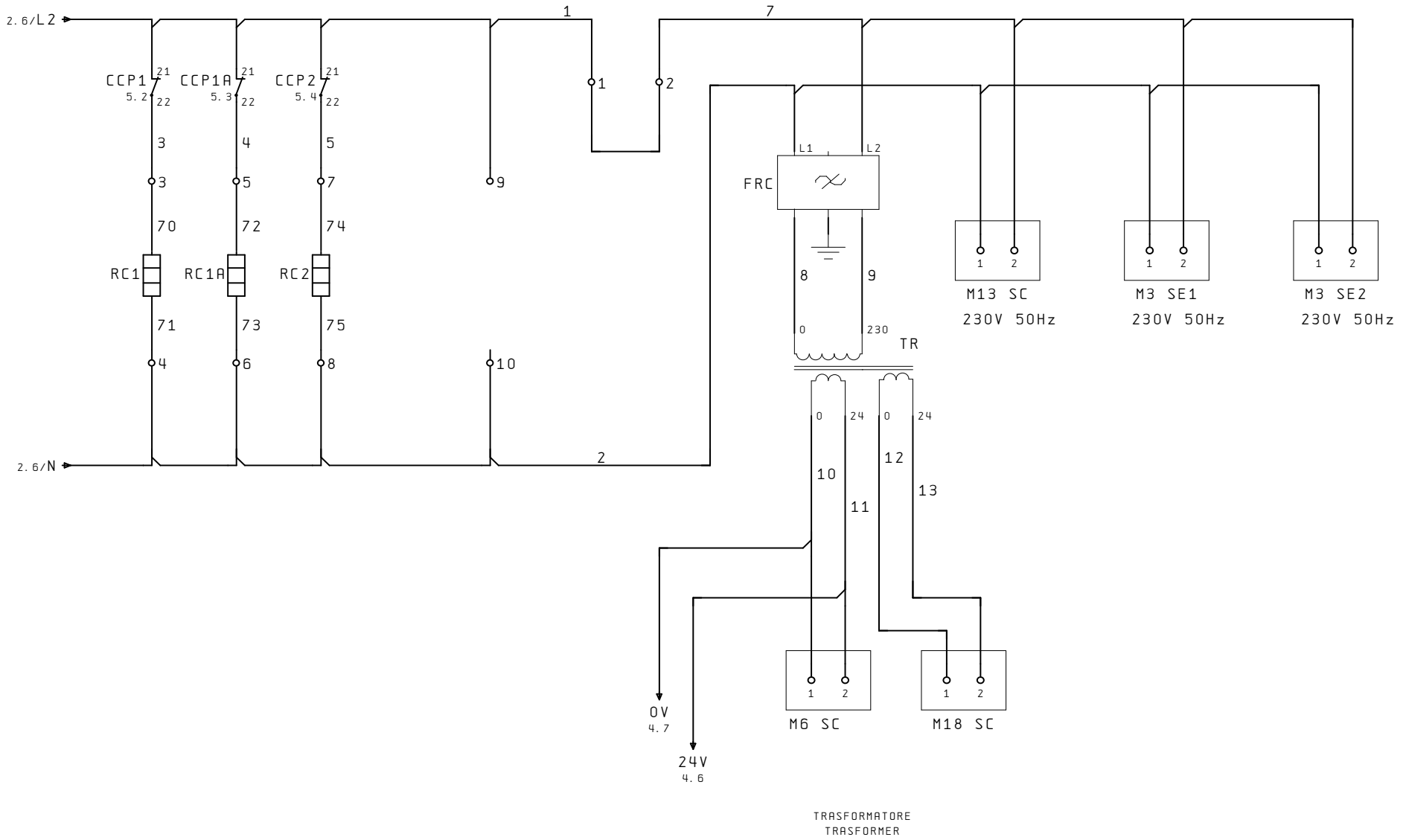

IND	DATA	MODIFICHE	DISEGNATO	VERIFICATO	AERMEC S.P.A. BEVILACQUA (VERONA) ITALY	SOSTITUISCE		MODELLO NRC500-550HA	PARTICOLARE SCHEMA ELETTRICO
						SOSTITUITO			
						DATA 19. Set. 2003	DISEGNATO Crivellaro		CODICE 40589.00 PAG 3 DI 7
						DATA 19. Set. 2003	VERIFICATO Dal Santo		

A termini delle vigenti leggi sui diritti di autore il presente disegno non potra' essere copiato, riprodotto o consegnato a terzi o Ditte concorrenti

UNI A3

COLLEGAMENTO SICUREZZE / SAFETIES CONNECTIONS

COMANDO A DISTANZA REMOTE CONTROL

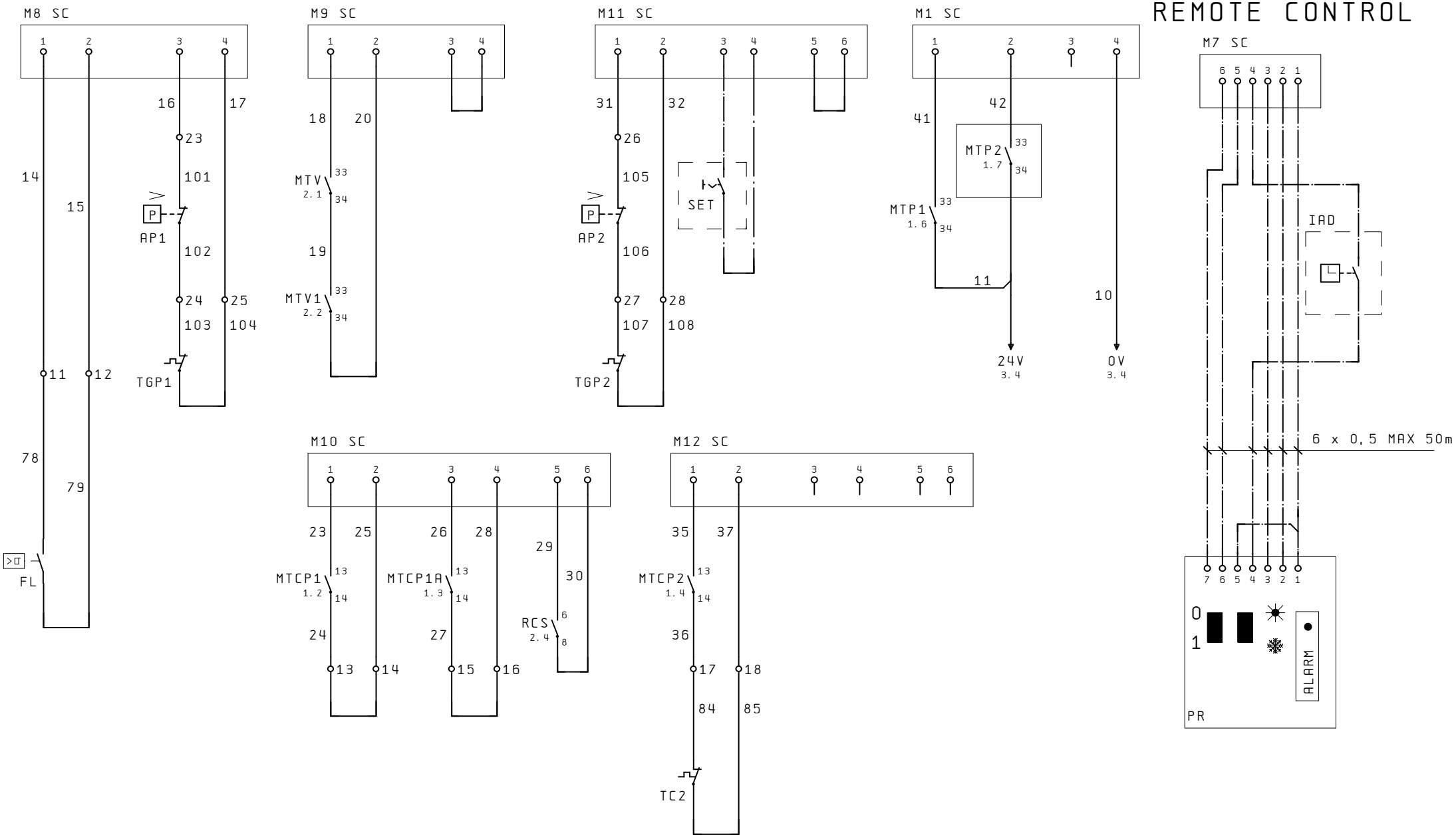

IND	DATA	MODIFICHE	DISEGNATO	VERIFICATO

AERMEC S.P.A.
BEVILACQUA (VERONA) ITALY

SOSTITUISCE		MODELLO NRC500-550HA	PARTICOLARE SCHEMA ELETTRICO
SOSTITUITO			
DATA 16.Ott.2003	DISEGNATO Crivellaro		PAG 4
DATA 16.Ott.2003	VERIFICATO Dal Santo	CODICE 40589.00	DI 7

A termini delle vigenti leggi sui diritti di autore il presente disegno non potra'essere copiato, riprodotto o consegnato a terzi o Ditte concorrenti

UNI A3

COLLEGAMENTO CARICHI / LOAD CONNECTIONS

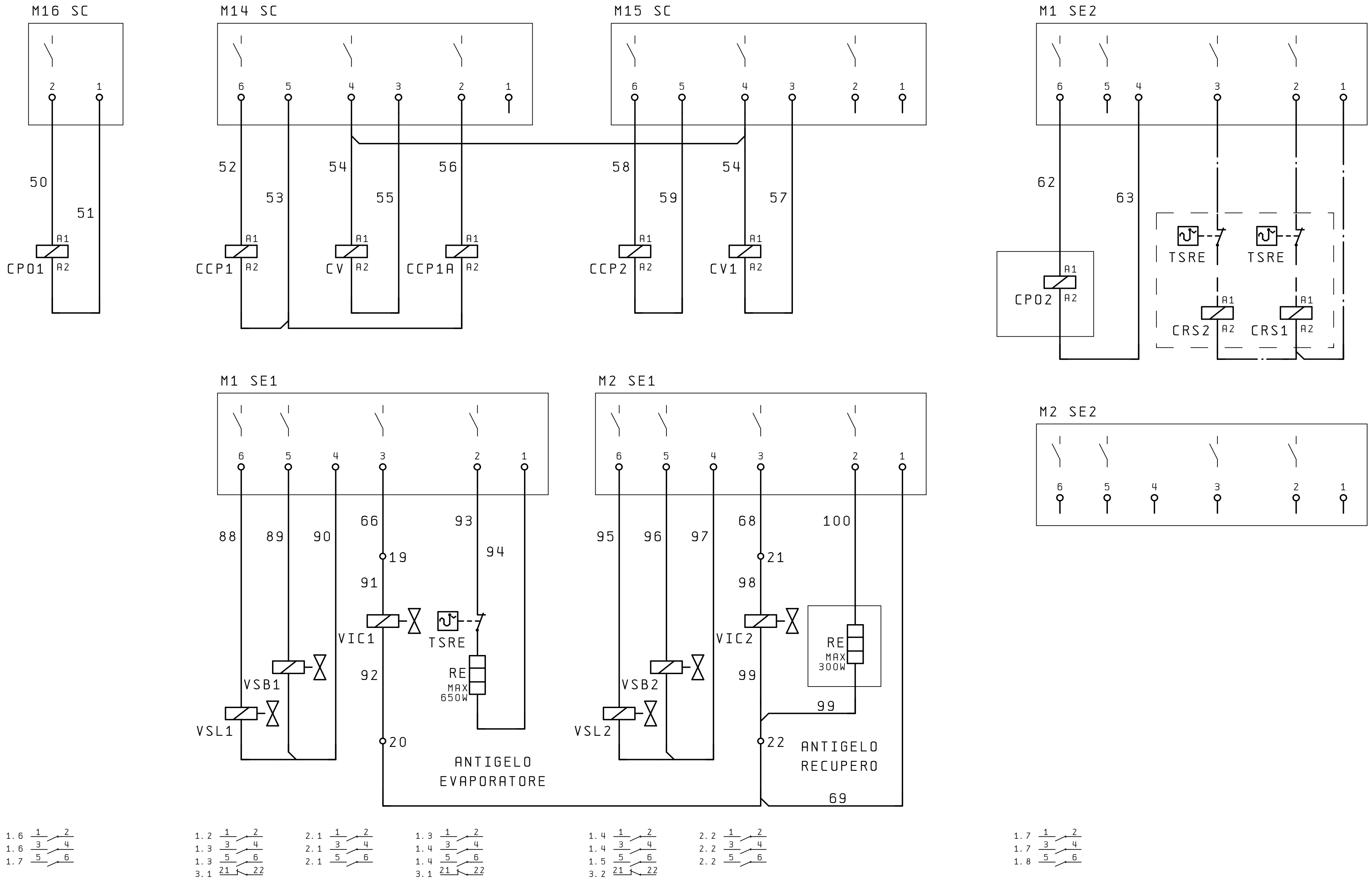

IND	DATA	MODIFICHE	DISEGNATO	VERIFICATO

AERMEC S.P.A.
BEVILACQUA (VERONA) ITALY

SOSTITUISCE
SOSTITUITO
MODELLO NRC500-550HA
PARTICOLARE SCHEMA ELETTRICO
DATA 19. Set. 2003 DISEGNATO Crivellaro
DATA 19. Set. 2003 VERIFICATO Dal Santo
CODICE 40589.00
PAG 5 DI 7

A termini delle vigenti leggi sui diritti di autore il presente disegno non potra'essere copiato, riprodotto o consegnato a terzi o Ditte concorrenti

UNI A3

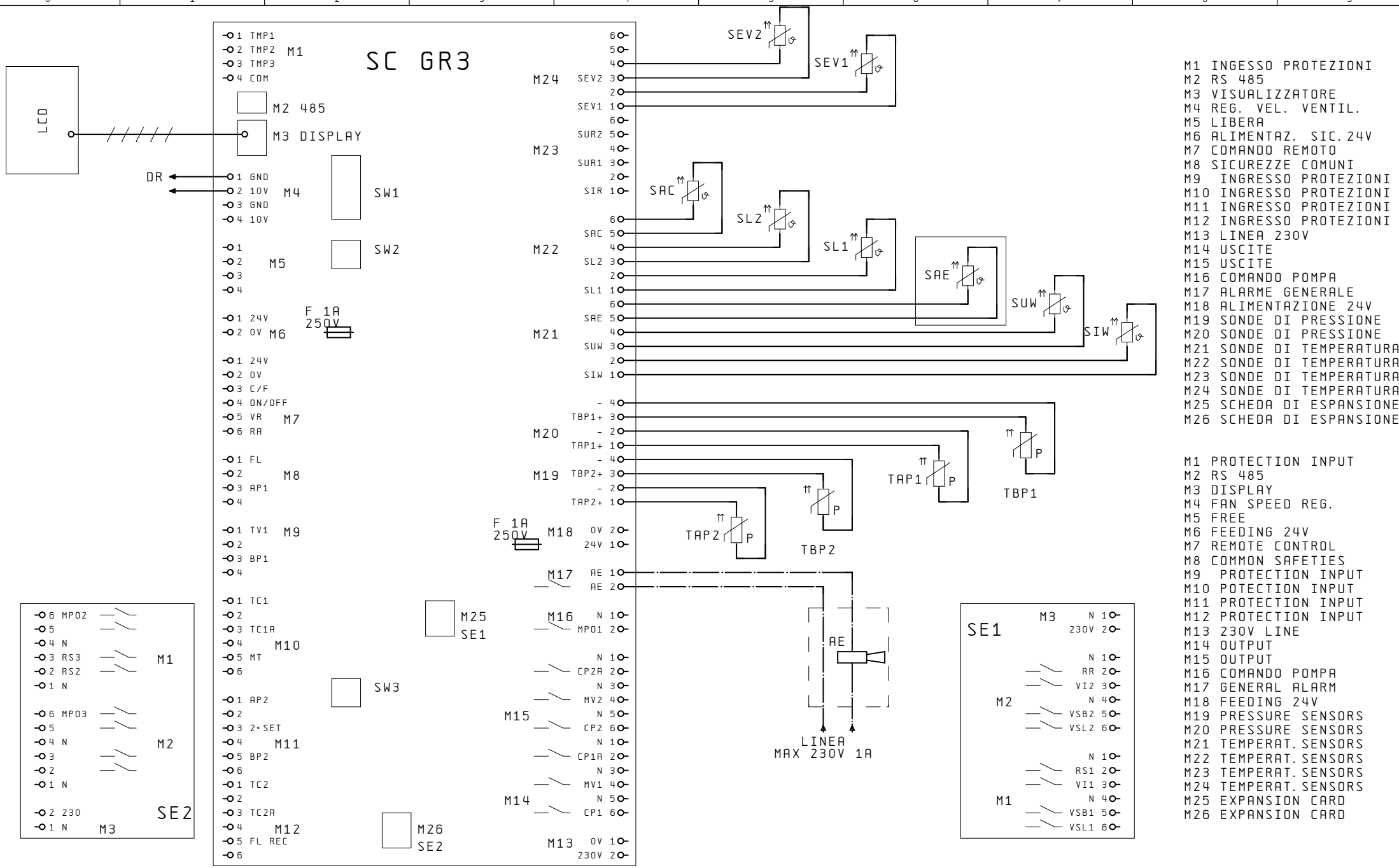

M1 INGESSO PROTEZIONI
M2 RS 485
M3 VISUALIZZATORE
M4 REG. VEL. VENTIL.
M5 LIBERA
M6 ALIMENTAZ. SIC. 24V
M7 COMANDO REMOTO
M8 SICUREZZE COMUNI
M9 INGRESSO PROTEZIONI
M10 INGRESSO PROTEZIONI
M11 INGRESSO PROTEZIONI
M12 INGRESSO PROTEZIONI
M13 LINEA 230V
M14 USCITE
M15 USCITE
M16 COMANDO POMPA
M17 ALARME GENERALE
M18 ALIMENTAZIONE 24V
M19 SONDE DI PRESSIONE
M20 SONDE DI PRESSIONE
M21 SONDE DI TEMPERATURA
M22 SONDE DI TEMPERATURA
M23 SONDE DI TEMPERATURA
M24 SONDE DI TEMPERATURA
M25 SCHEDA DI ESPANSIONE
M26 SCHEDA DI ESPANSIONE

M1 PROTECTION INPUT
M2 RS 485
M3 DISPLAY
M4 FAN SPEED REG.
M5 FREE
M6 FEEDING 24V
M7 REMOTE CONTROL
M8 COMMON SAFETIES
M9 PROTECTION INPUT
M10 POTECTION INPUT
M11 PROTECTION INPUT
M12 PROTECTION INPUT
M13 230V LINE
M14 OUTPUT
M15 OUTPUT
M16 COMANDO POMPA
M17 GENERAL ALARM
M18 FEEDING 24V
M19 PRESSURE SENSORS
M20 PRESSURE SENSORS
M21 TEMPERAT. SENSORS
M22 TEMPERAT. SENSORS
M23 TEMPERAT. SENSORS
M24 TEMPERAT. SENSORS
M25 EXPANSION CARD
M26 EXPANSION CARD

IND	DATA	MODIFICHE	DISEGNATO	VERIFICATO

AERMEC S.P.A.
BEVILACQUA (VERONA) ITALY

AERMEC

SOSTITUISCE	
SOSTITUITO	
MODELLO	NRC500-550HA
DATA 19. Set. 2003	DISEGNATO Crivellaro
DATA 19. Set. 2003	VERIFICATO Dal Santo

PARTICOLARE SCHEMA ELETTRICO
CODICE 40589.00
PAG 6
DI 7

A termini delle vigenti leggi sui diritti di autore il presente disegno non potra' essere copiato, riprodotto o consegnato a terzi o Ditte concorrenti

UNI A3

DISPOSIZIONE COMPONENTI/LAY-OUT OF SWITCHBOARD

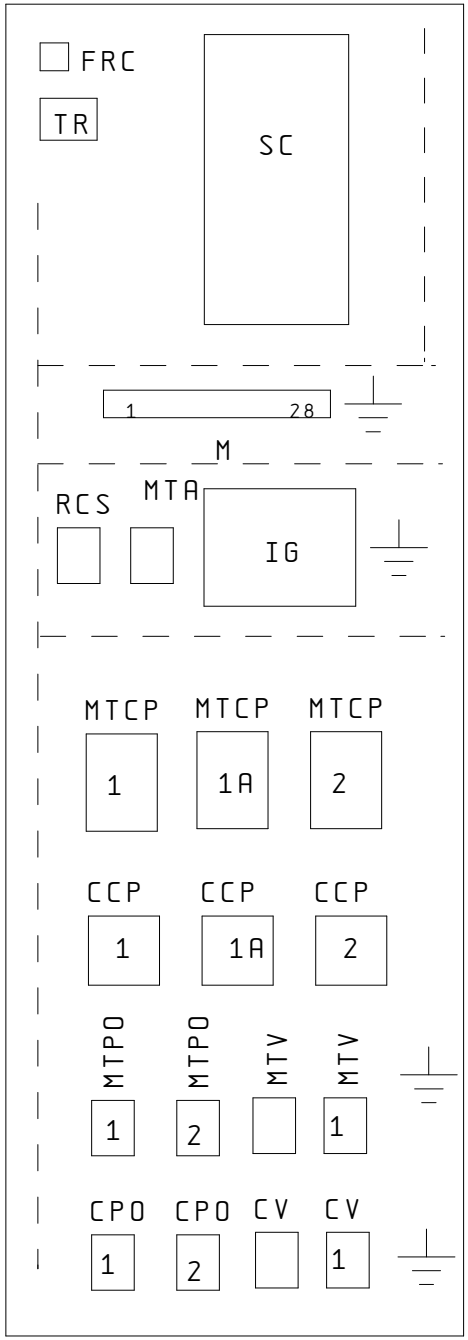

IND	DATA	MODIFICHE	DISEGNATO	VERIFICATO

AERMEC S.P.A.
BEVILACQUA (VERONA) ITALY

AERMEC

SOSTITUISCE		MODELLO NRC500-550HA	PARTICOLARE SCHEMA ELETTRICO
SOSTITUITO			
DATA 19. Set. 2003	DISEGNATO Crivellaro		CODICE 40589.00
DATA 19. Set. 2003	VERIFICATO Dal Santo		PAG 7 / DI 7

A termini delle vigenti leggi sui diritti di autore il presente disegno non potra' essere copiato, riprodotto o consegnato a terzi o Ditte concorrenti

UNI A3

NRC500-550A cod. 4059300_00

NOTA

Gli schemi elettrici sono soggetti ad aggiornamento; è obbligatorio fare riferimento allo schema elettrico allegato all'apparecchio.

Wiring diagrams are subject to modification. Therefore, always refer to the wiring diagram inside the unit

Les schémas électriques sont soumis à des mises à jour; se reporter au schéma électrique en pièce jointe à l'appareil.

Die elektrischen Schaltpläne können immer wieder geändert werden; es ist immer der mit dem Gerät mitgelieferte Schaltplan zu beachten.

Los esquemas eléctricos están sujetos a actualizaciones; es necesario consultar el esquema eléctrico adjunto al aparato.

COLLEGAMENTO ALIMENTAZIONE/POWER CONNECTIONS

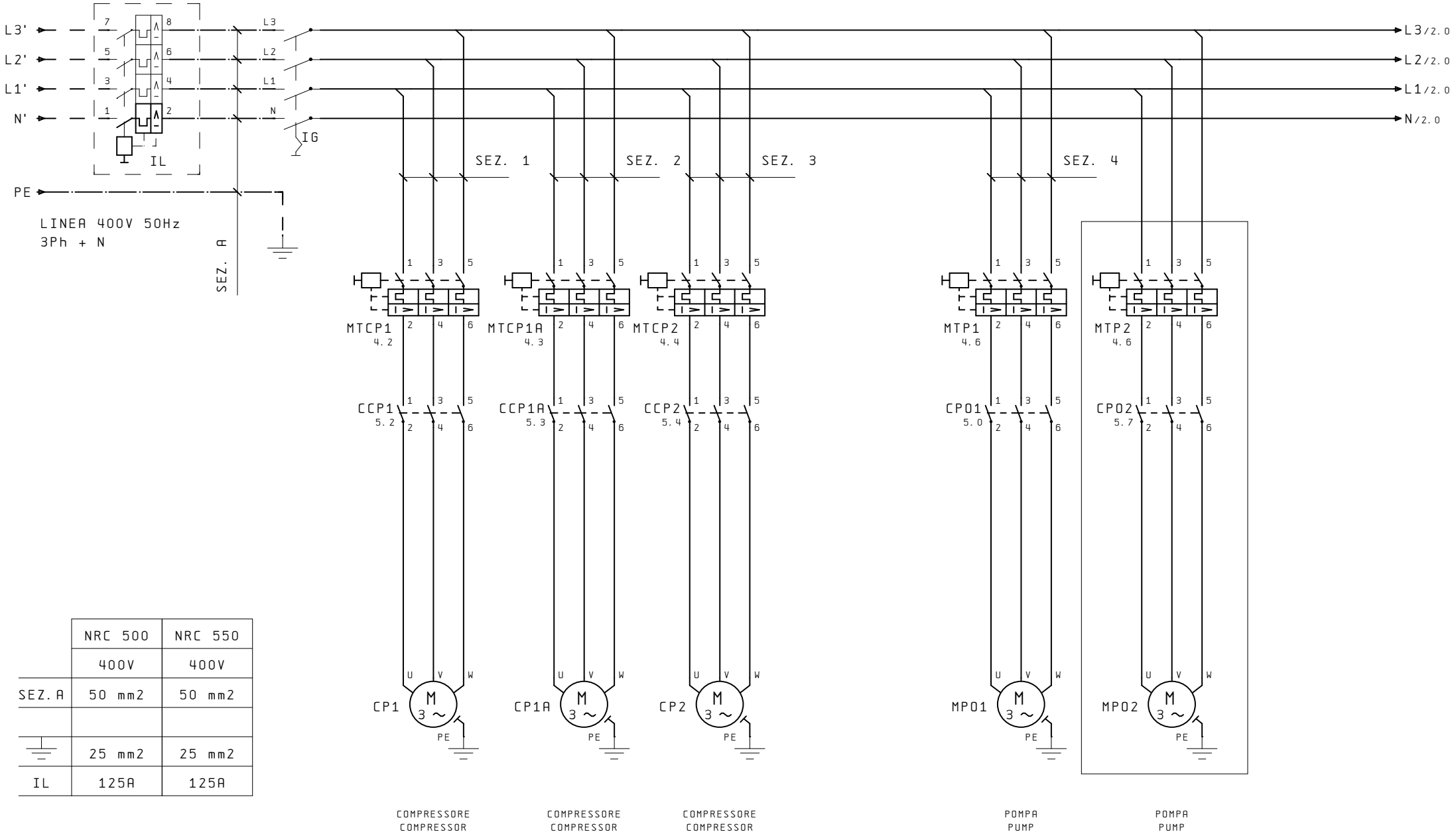

	NRC 500	NRC 550
	400V	400V
SEZ. A	50 mm2	50 mm2
⏚	25 mm2	25 mm2
IL	125A	125A

IND	DATA	MODIFICHE	DISEGNATO	VERIFICATO

AERMEC S.P.A.
BEVILACQUA (VERONA) ITALY

AERMEC

SOSTITUISCE		MODELLO NRC500-550A	PARTICOLARE SCHEMA ELETTRICO
SOSTITUITO			
DATA 22.Dic.2003	DISEGNATO Crivellaro		CODICE 40593.00
DATA 22.Dic.2003	VERIFICATO Dal Santo		PAG 1 / DI 7

A termini delle vigenti leggi sui diritti di autore il presente disegno non potra'essere copiato, riprodotto o consegnato a terzi o Ditte concorrenti

UNI A3

COLLEGAMENTO ALIMENTAZIONE/POWER CONNECTIONS

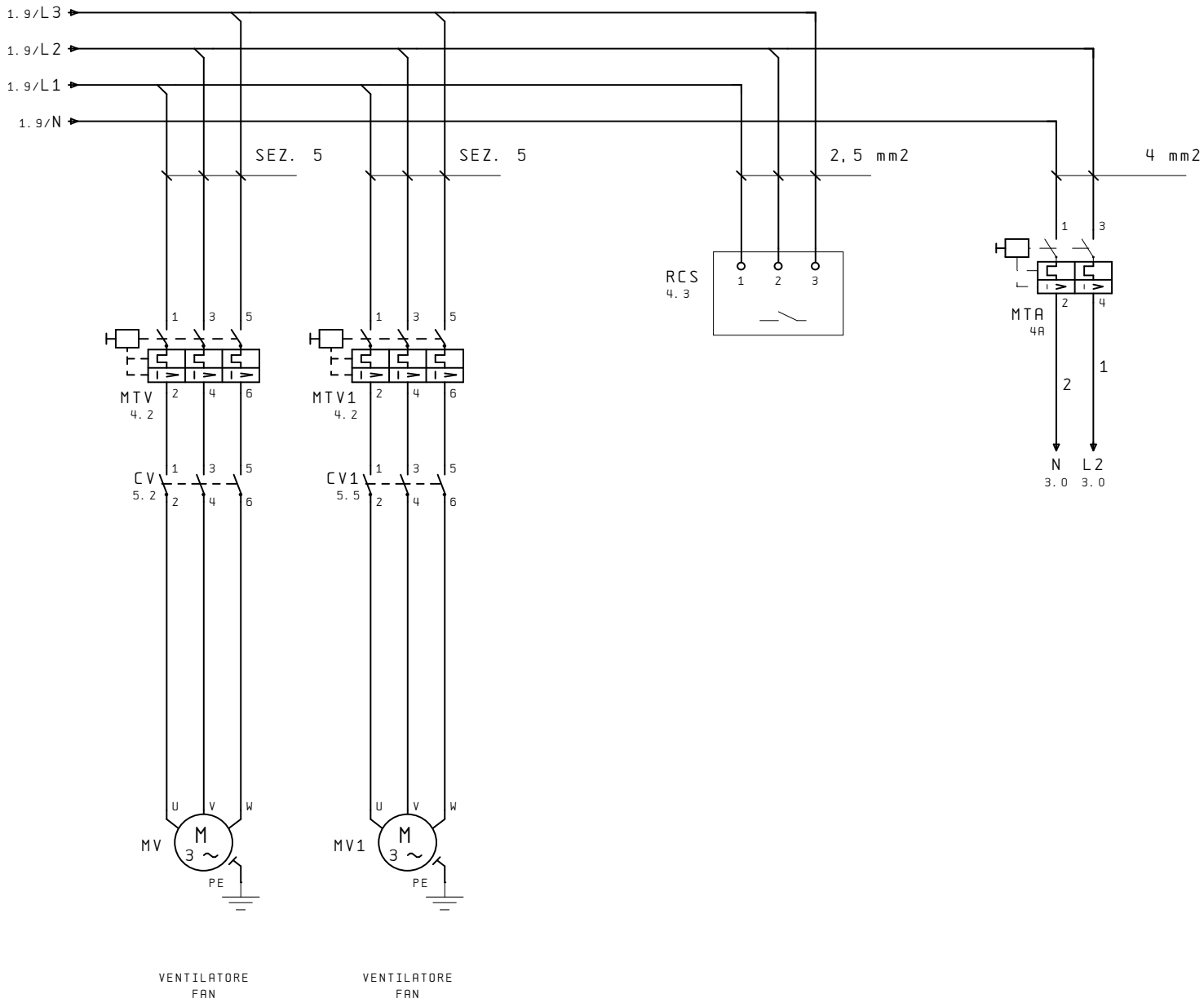

IND	DATA	MODIFICHE	DISEGNATO	VERIFICATO

AERMEC S.P.A.
BEVILACQUA (VERONA) ITALY

SOSTITUISCE		MODELLO NRC500-550A	PARTICOLARE SCHEMA ELETTRICO
SOSTITUITO			
DATA 22.Dic.2003	DISEGNATO Crivellaro		CODICE 40593.00
DATA 22.Dic.2003	VERIFICATO Dal Santo		PAG 2 / DI 7

A termini delle vigenti leggi sui diritti di autore il presente disegno non potra'essere copiato, riprodotto o consegnato a terzi o Ditte concorrenti

UNI A3

CIRCUITO AUSILIARIO/AUXILIARY CONNECTIONS

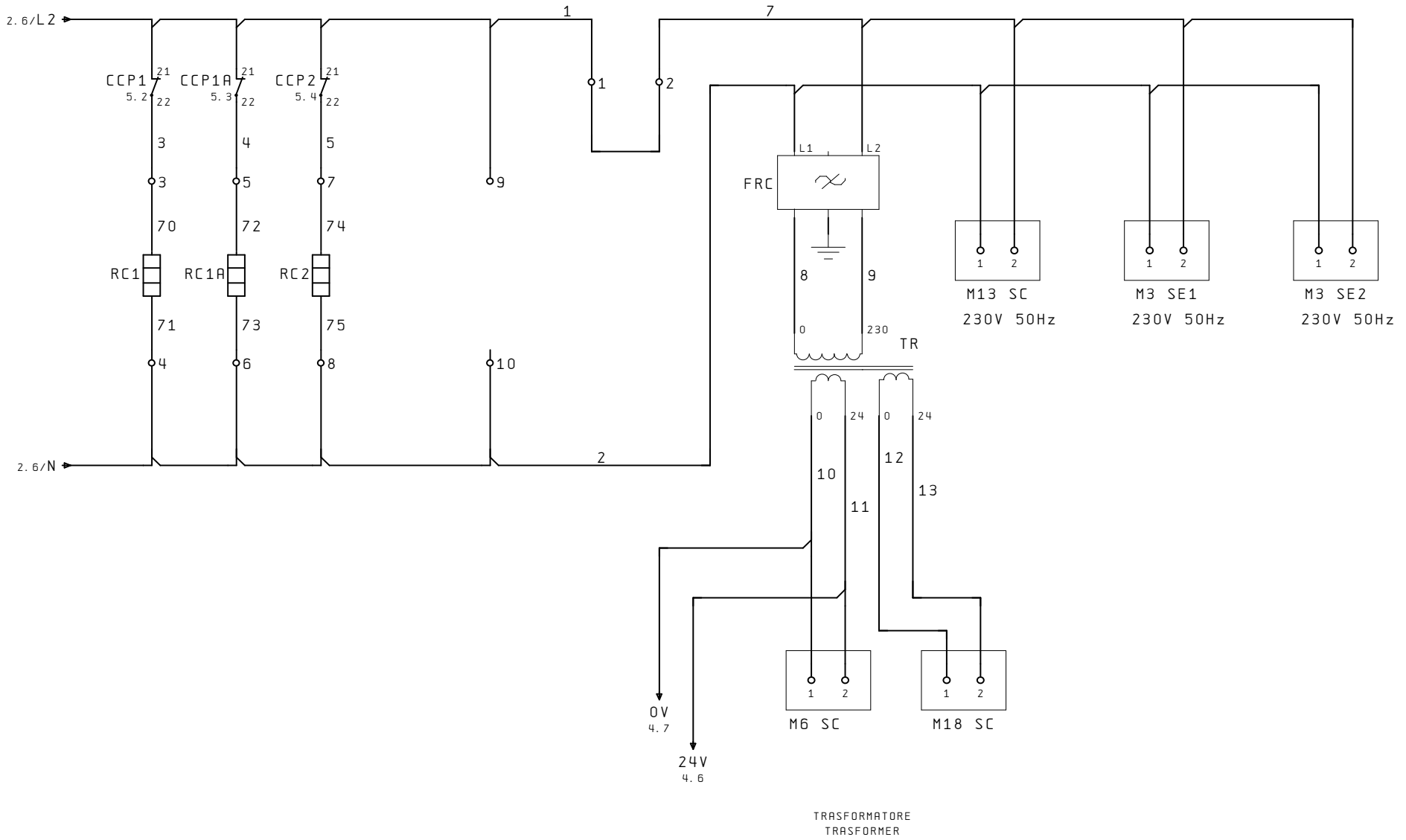

IND	DATA	MODIFICHE	DISEGNATO	VERIFICATO	AERMEC S.P.A. BEVILACQUA (VERONA) ITALY	SOSTITUISCE		MODELLO NRC500-550A	PARTICOLARE SCHEMA ELETTRICO
						SOSTITUITO			
						DATA 22.Dic.2003	DISEGNATO Crivellaro		CODICE 40593.00 PAG 3 DI 7
						DATA 22.Dic.2003	VERIFICATO Dal Santo		

A termini delle vigenti leggi sui diritti di autore il presente disegno non potra'essere copiato, riprodotto o consegnato a terzi o Ditte concorrenti

UNI A3

COLLEGAMENTO SICUREZZE / SAFETIES CONNECTIONS

COMANDO A DISTANZA REMOTE CONTROL

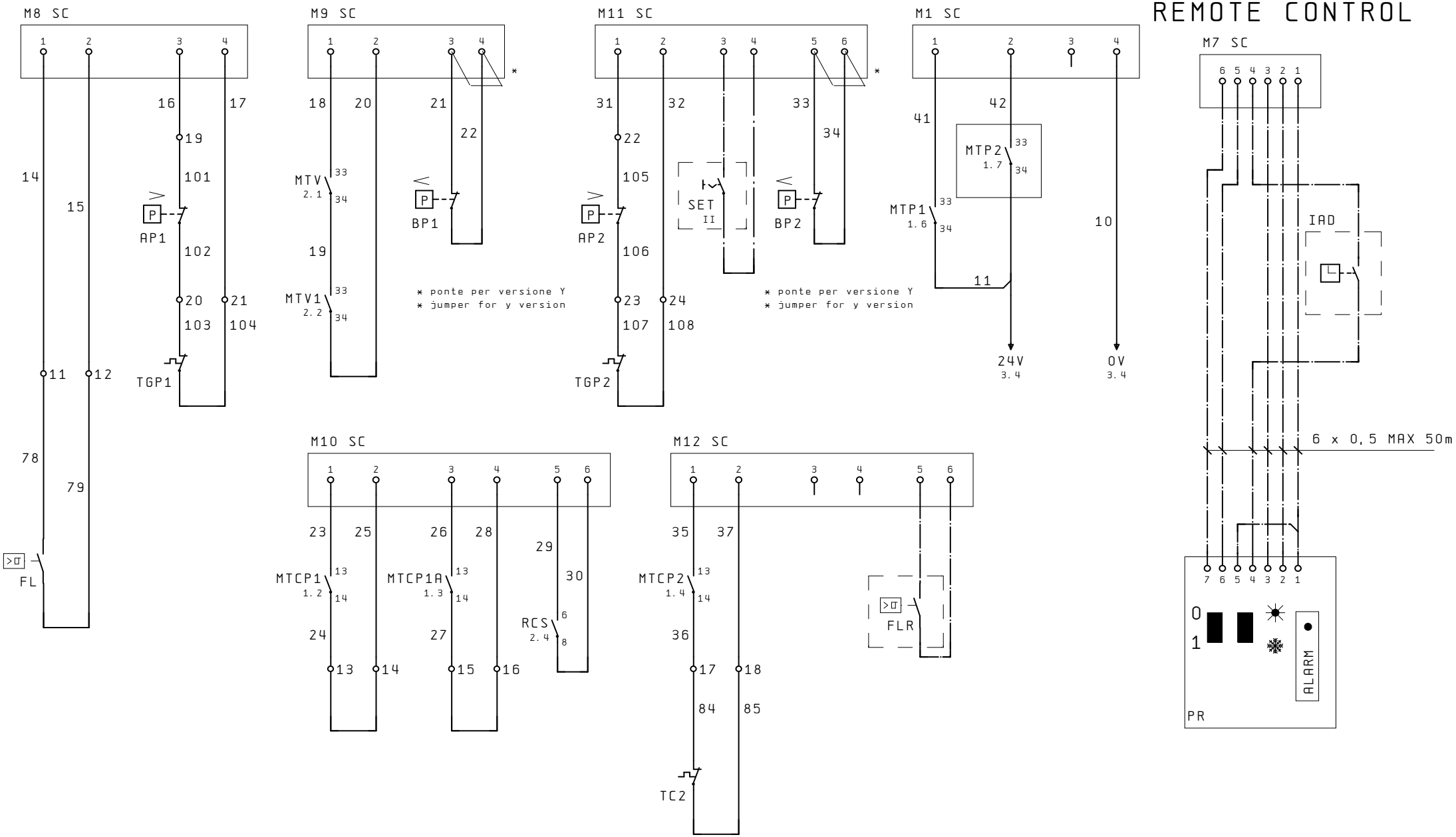

IND	DATA	MODIFICHE	DISEGNATO	VERIFICATO	AERMEC S.P.A. BEVILACQUA (VERONA) ITALY	SOSTITUISCE		MODELLO NRC500-550A	PARTICOLARE SCHEMA ELETTRICO
						SOSTITUITO			
						DATA 22.Dic.2003	DISEGNATO Crivellaro		CODICE 40593.00 PAG 4 DI 7
						DATA 22.Dic.2003	VERIFICATO Dal Santo		

A termini delle vigenti leggi sui diritti di autore il presente disegno non potra' essere copiato, riprodotto o consegnato a terzi o Ditte concorrenti

UNI A3

COLLEGAMENTO CARICHI / LOAD CONNECTIONS

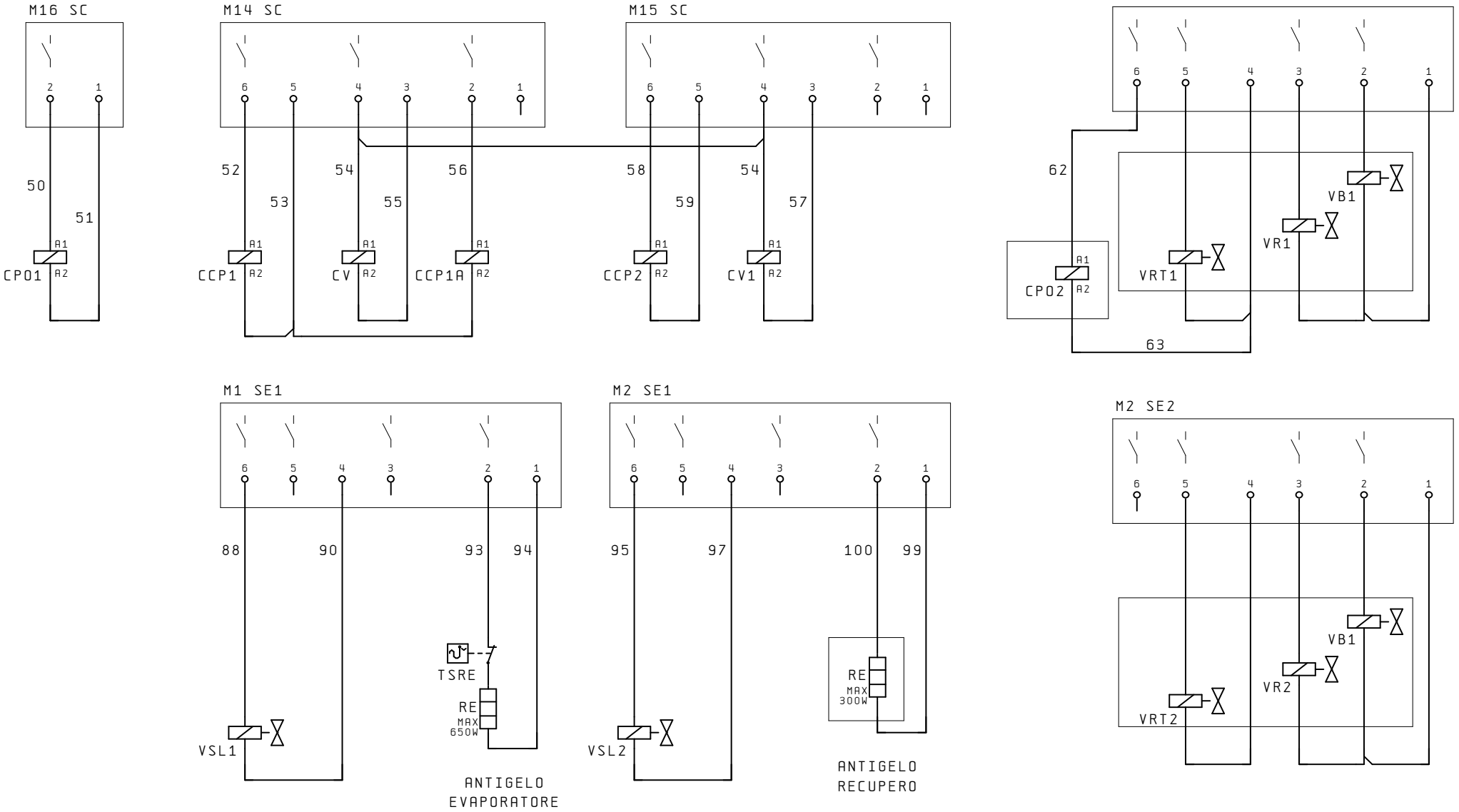

IND	DATA	MODIFICHE	DISEGNATO	VERIFICATO	

AERMEC S.P.A.
BEVILACQUA (VERONA) ITALY

AERMEC

SOSTITUISCE		MODELLO NRC500-550A	PARTICOLARE SCHEMA ELETTRICO
SOSTITUITO			
DATA 22.Dic.2003	DISEGNATO Crivellaro		CODICE 40593.00
DATA 22.Dic.2003	VERIFICATO Dal Santo		PAG 5 / DI 7

A termini delle vigenti leggi sui diritti di autore il presente disegno non potra' essere copiato, riprodotto o consegnato a terzi o Ditte concorrenti

UNI A3

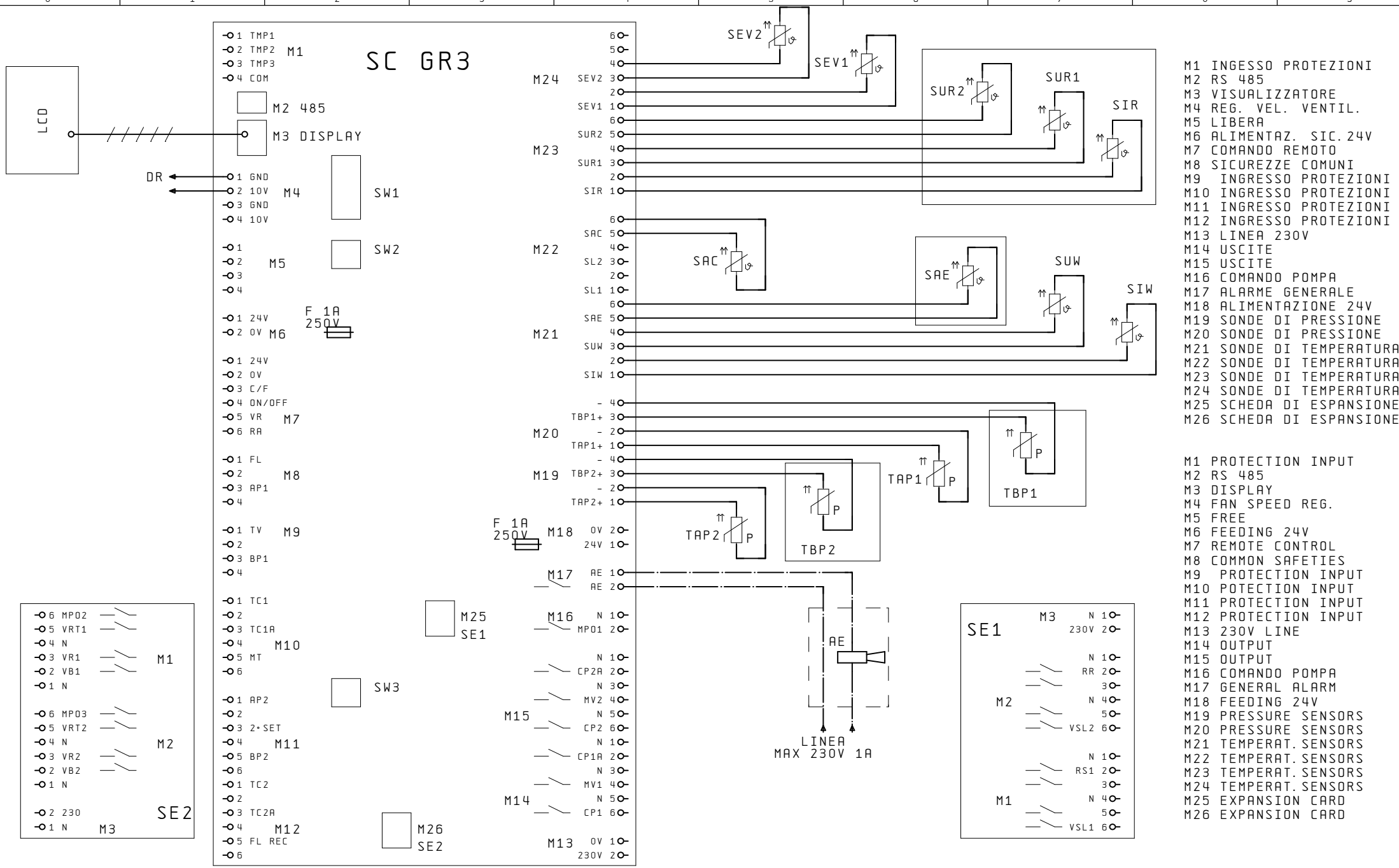

M1 INGESSO PROTEZIONI
M2 RS 485
M3 VISUALIZZATORE
M4 REG. VEL. VENTIL.
M5 LIBERA
M6 ALIMENTAZ. SIC. 24V
M7 COMANDO REMOTO
M8 SICUREZZE COMUNI
M9 INGRESSO PROTEZIONI
M10 INGRESSO PROTEZIONI
M11 INGRESSO PROTEZIONI
M12 INGRESSO PROTEZIONI
M13 LINEA 230V
M14 USCITE
M15 USCITE
M16 COMANDO POMPA
M17 ALARME GENERALE
M18 ALIMENTAZIONE 24V
M19 SONDE DI PRESSIONE
M20 SONDE DI PRESSIONE
M21 SONDE DI TEMPERATURA
M22 SONDE DI TEMPERATURA
M23 SONDE DI TEMPERATURA
M24 SONDE DI TEMPERATURA
M25 SCHEDA DI ESPANSIONE
M26 SCHEDA DI ESPANSIONE

M1 PROTECTION INPUT
M2 RS 485
M3 DISPLAY
M4 FAN SPEED REG.
M5 FREE
M6 FEEDING 24V
M7 REMOTE CONTROL
M8 COMMON SAFETIES
M9 PROTECTION INPUT
M10 POTECTION INPUT
M11 PROTECTION INPUT
M12 PROTECTION INPUT
M13 230V LINE
M14 OUTPUT
M15 OUTPUT
M16 COMANDO POMPA
M17 GENERAL ALARM
M18 FEEDING 24V
M19 PRESSURE SENSORS
M20 PRESSURE SENSORS
M21 TEMPERAT. SENSORS
M22 TEMPERAT. SENSORS
M23 TEMPERAT. SENSORS
M24 TEMPERAT. SENSORS
M25 EXPANSION CARD
M26 EXPANSION CARD

IND	DATA	MODIFICHE	DISEGNATO	VERIFICATO

AERMEC S.P.A.
BEVILACQUA (VERONA) ITALY

AERMEC

SOSTITUISCE	
SOSTITUITO	MODELLO NRC500-550A
DATA 22. Dic. 2003	DISEGNATO Crivellaro
DATA 22. Dic. 2003	VERIFICATO Dal Santo

PARTICOLARE SCHEMA ELETTRICO
CODICE 40593.00
PAG 6
DI 7

A termini delle vigenti leggi sui diritti di autore il presente disegno non potra' essere copiato, riprodotto o consegnato a terzi o Ditte concorrenti

UNI A3

DISPOSIZIONE COMPONENTI/LAY-OUT OF SWITCHBOARD

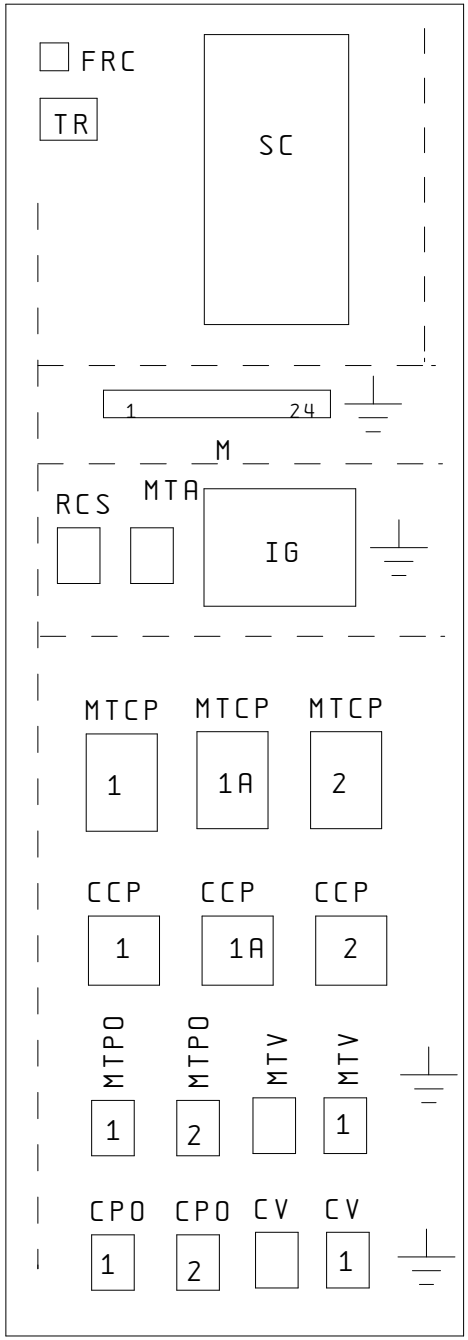

IND	DATA	MODIFICHE	DISEGNATO	VERIFICATO

AERMEC S.P.A.
BEVILACQUA (VERONA) ITALY

AERMEC

SOSTITUISCE		MODELLO NRC500-550A	PARTICOLARE SCHEMA ELETTRICO
SOSTITUITO			
DATA 22. Dic. 2003	DISEGNATO Crivellaro		CODICE 40593.00
DATA 22. Dic. 2003	VERIFICATO Dal Santo		PAG 7 / DI 7

A termini delle vigenti leggi sui diritti di autore il presente disegno non potra' essere copiato, riprodotto o consegnato a terzi o Ditte concorrenti

UNI A3

NRC500-550C cod. 4691400_00

NOTA

Gli schemi elettrici sono soggetti ad aggiornamento; è obbligatorio fare riferimento allo schema elettrico allegato all'apparecchio.

Wiring diagrams are subject to modification. Therefore, always refer to the wiring diagram inside the unit

Les schémas électriques sont soumis à des mises à jour; se reporter au schéma électrique en pièce jointe à l'appareil.

Die elektrischen Schaltpläne können immer wieder geändert werden; es ist immer der mit dem Gerät mitgelieferte Schaltplan zu beachten.

Los esquemas eléctricos están sujetos a actualizaciones; es necesario consultar el esquema eléctrico adjunto al aparato.

COLLEGAMENTO ALIMENTAZIONE / POWER CONNECTIONS

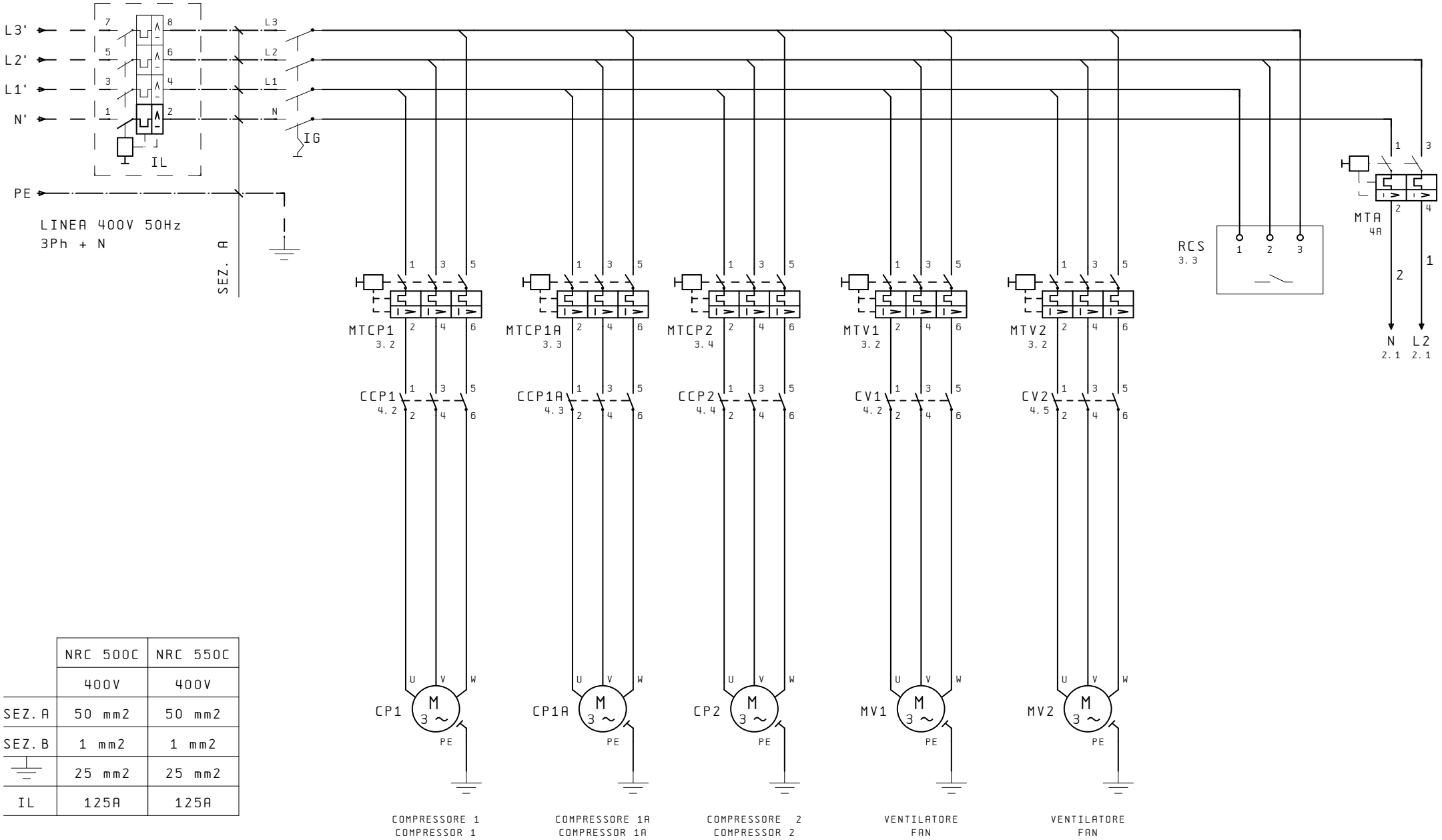

	NRC 500C	NRC 550C
	400V	400V
SEZ. A	50 mm2	50 mm2
SEZ. B	1 mm2	1 mm2
⏚	25 mm2	25 mm2
IL	125A	125A

IND	DATA	MODIFICHE	DISEGNATO	VERIFICATO

AERMEC S.P.A.
BEVILACQUA (VERONA) ITALY

AERMEC

SOSTITUISCE		MODELLO NRC 500-550C
SOSTITUITO		
DATA 04. Mag. 2004	DISEGNATO Crivellaro	
DATA 04. Mag. 2004	VERIFICATO Dal Santo	

PARTICOLARE SCHEMA ELETTRICO

CODICE 46914.00

PAG 1
DI 6

A termini delle vigenti leggi sui diritti di autore il presente disegno non potra' essere copiato, riprodotto o consegnato a terzi o Ditte concorrenti

UNI A3

CIRCUITO AUSILIARIO / AUXILIARY CONNECTIONS

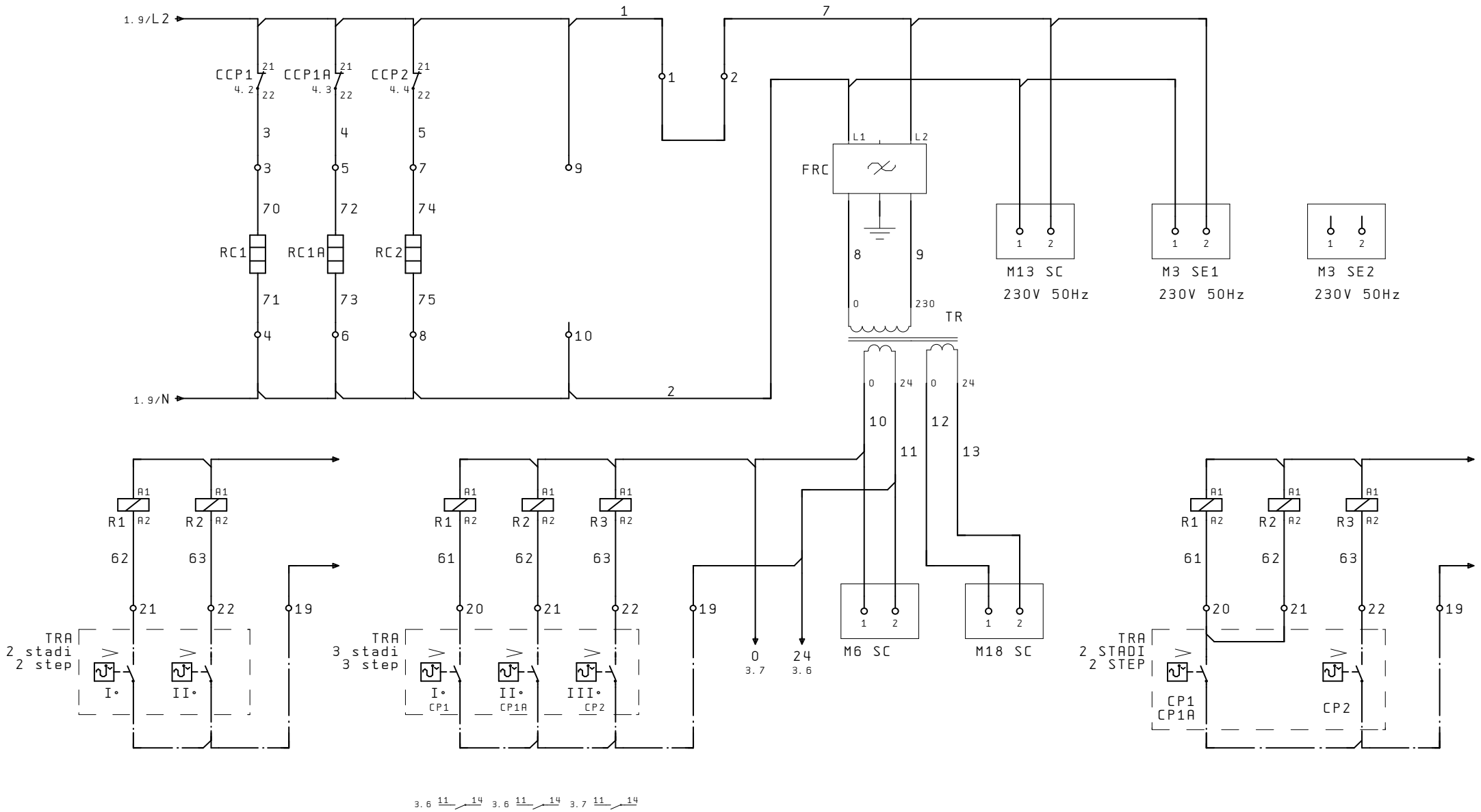

IND	DATA	MODIFICHE	DISEGNATO	VERIFICATO

AERMEC S.P.A.
BEVILACQUA (VERONA) ITALY

AERMEC

SOSTITUISCE	
SOSTITUITO	
MODELLO	NRC 500-550C
DATA 04. Mag. 2004	DISEGNATO Crivellaro
DATA 04. Mag. 2004	VERIFICATO Dal Santo
PARTICOLARE	SCHEMA ELETTRICO
CODICE	46914.00
PAG	2
DI	6

A termini delle vigenti leggi sui diritti di autore il presente disegno non potra' essere copiato, riprodotto o consegnato a terzi o Ditte concorrenti

UNI A3

COLLEGAMENTO SICUREZZE / SAFETIES CONNECTIONS

COMANDO A DISTANZA REMOTE CONTROL

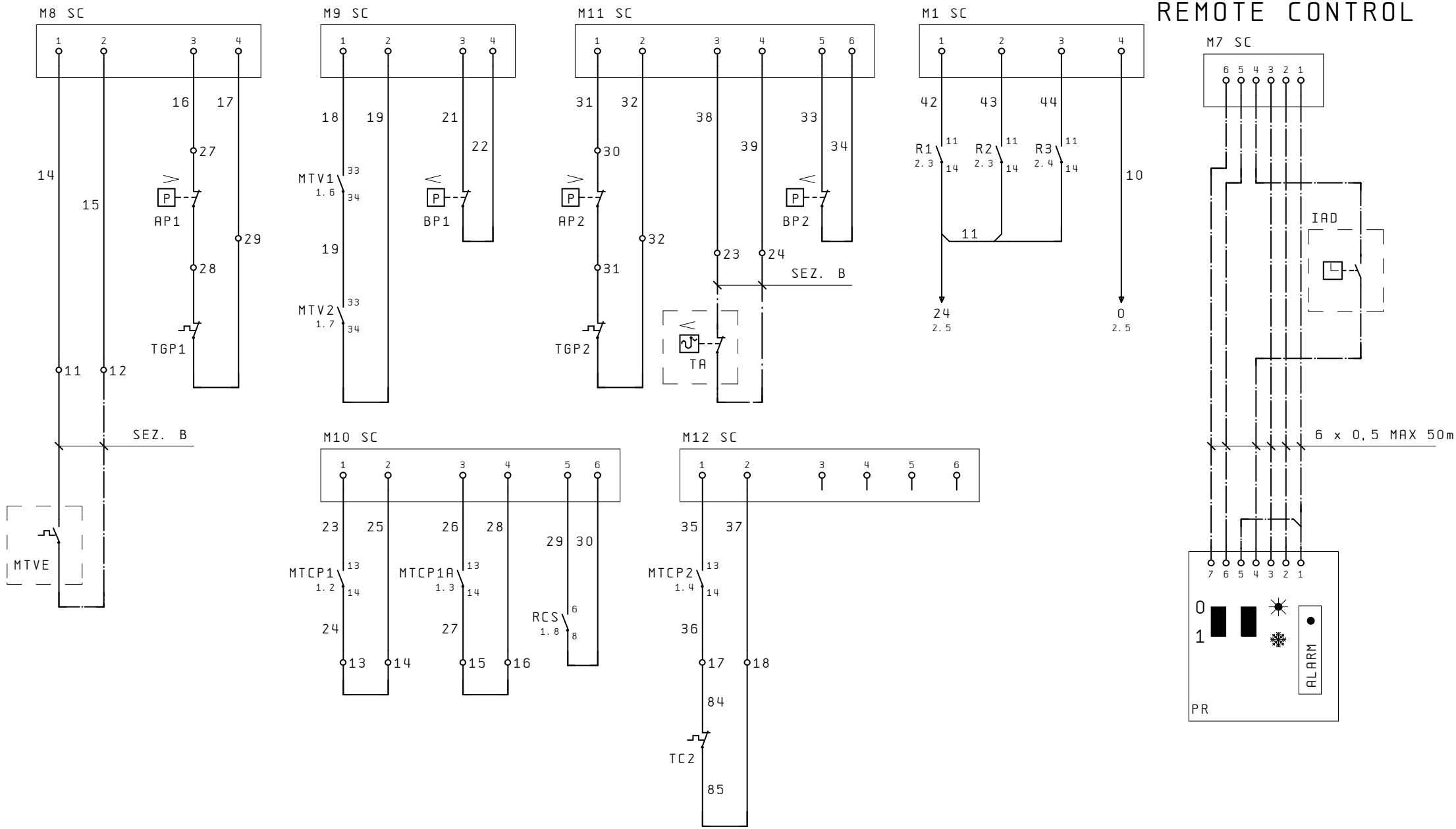

					AERMEC S.P.A. BEVILACQUA (VERONA) ITALY	AERMEC	SOSTITUISCE	MODELLO NRC 500-550C
							SOSTITUITO	PARTICOLARE SCHEMA ELETTRICO
IND	DATA	MODIFICHE	DISEGNATO	VERIFICATO			DATA 04. Mag. 2004 DISEGNATO Crivellaro	CODICE 46914.00 PAG 3 DI 6
							DATA 04. Mag. 2004 VERIFICATO Dal Santo	

A termini delle vigenti leggi sui diritti di autore il presente disegno non potra' essere copiato, riprodotto o consegnato a terzi o Ditte concorrenti

UNI A3

COLLEGAMENTO CARICHI / LOAD CONNECTIONS

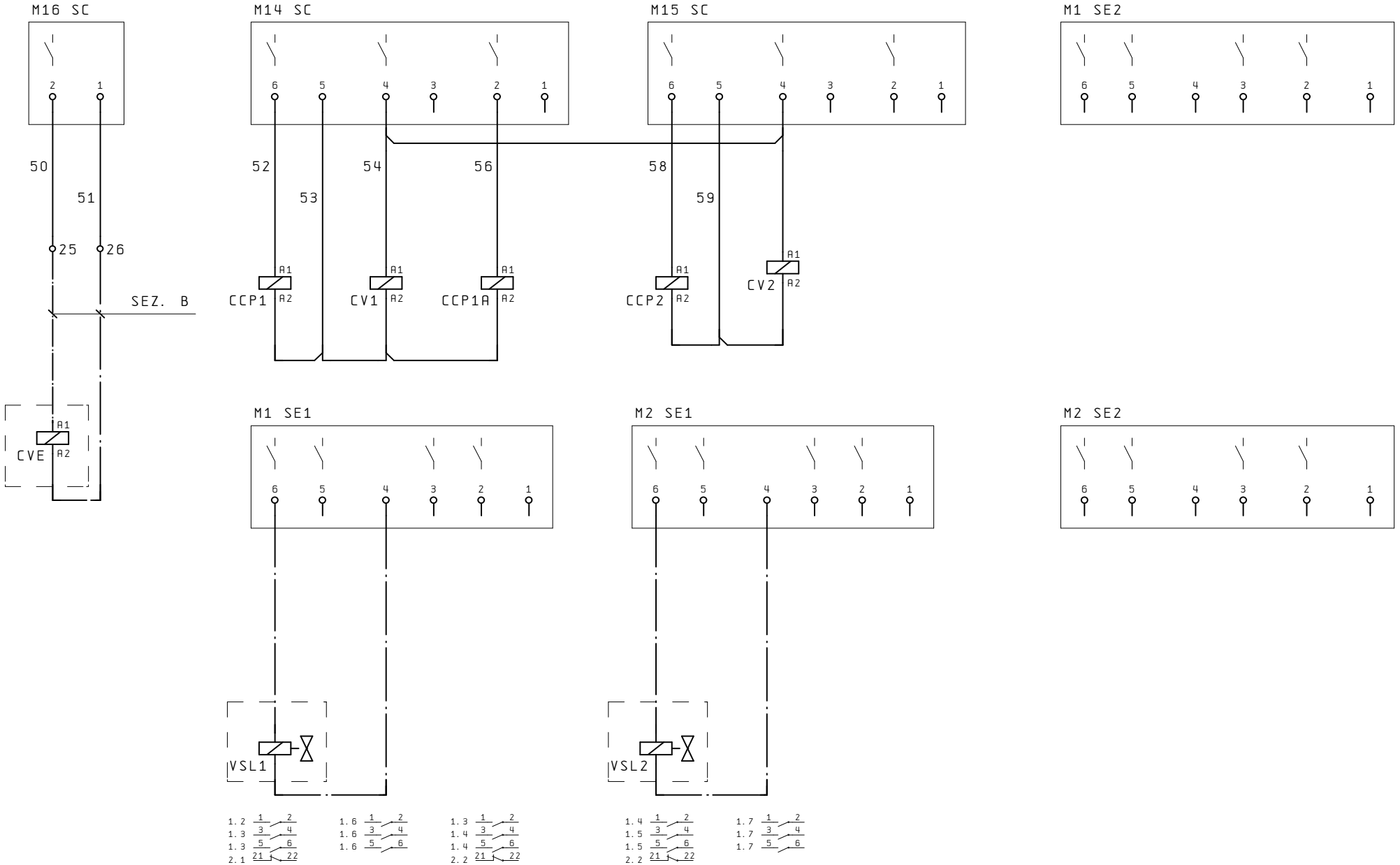

IND	DATA	MODIFICHE	DISEGNATO	VERIFICATO

AERMEC S.P.A.
BEVILACQUA (VERONA) ITALY

AERMEC

SOSTITUISCE		MODELLO NRC 500-550C	PARTICOLARE SCHEMA ELETTRICO
SOSTITUITO			
DATA 04. Mag. 2004	DISEGNATO Crivellaro		CODICE 46914.00
DATA 04. Mag. 2004	VERIFICATO Dal Santo		PAG 4 / DI 6

A termini delle vigenti leggi sui diritti di autore il presente disegno non potra' essere copiato, riprodotto o consegnato a terzi o Ditte concorrenti

UNI A3

SCHEDA ELETTRONICA
ELECTRONIC CARD

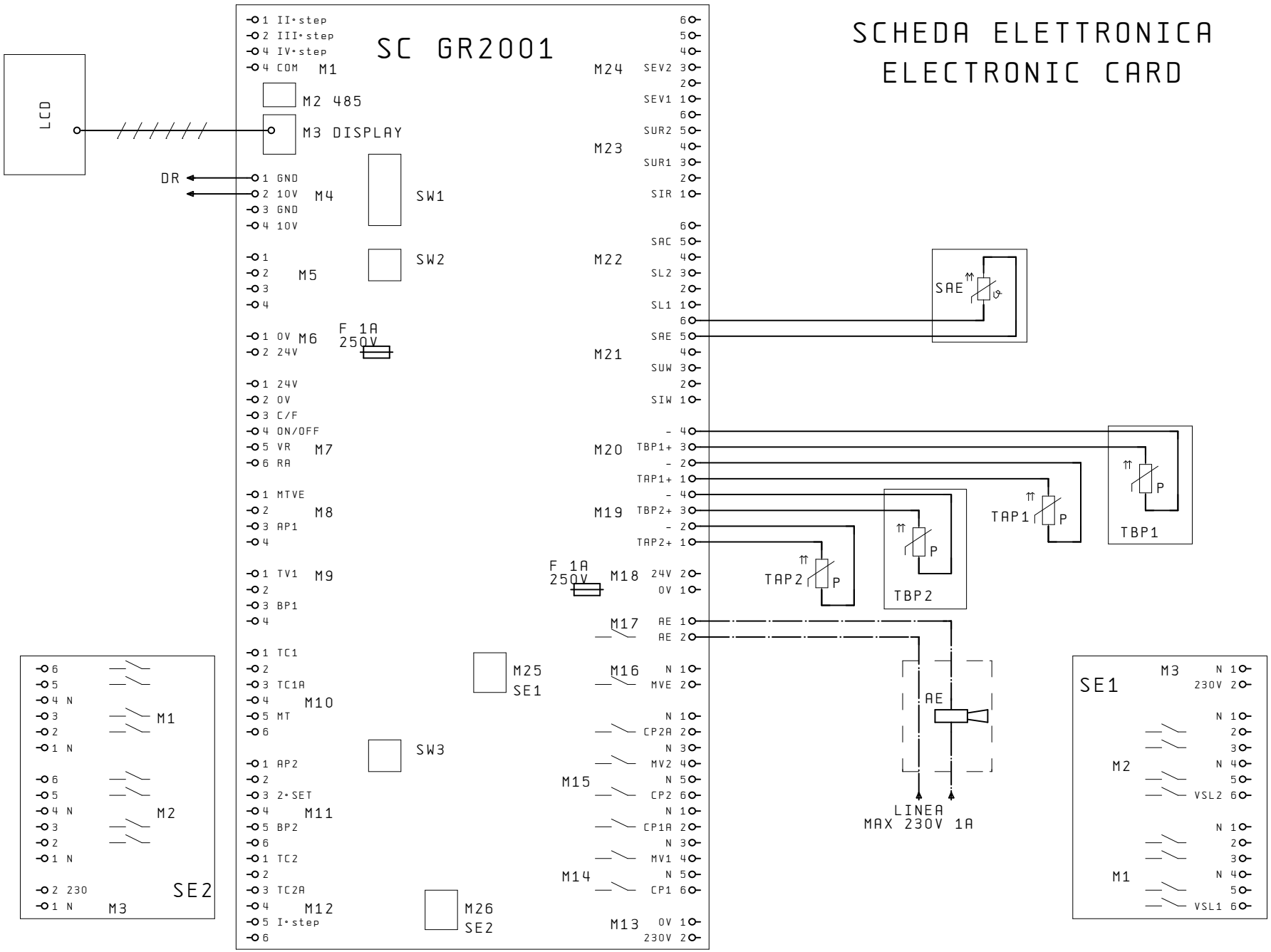

M1 INGESSO COMANDI
M2 RS 485
M3 VISUALIZZATORE
M4 REG. VEL. VENTIL.
M5 LIBERA
M6 ALIMENTAZ. SIC. 24V
M7 COMANDO REMOTO
M8 INGRESSO PROTEZIONI
M9 INGRESSO PROTEZIONI
M10 INGRESSO PROTEZIONI
M11 INGRESSO PROTEZIONI
M12 INGRESSO PROTEZIONI
M13 LINEA 230V
M14 USCITE
M15 USCITE
M16 COMANDO EVAPORANTE
M17 ALARME GENERALE
M18 ALIMENTAZIONE 24V
M19 SONDE DI PRESSIONE
M20 SONDE DI PRESSIONE
M21 SONDE DI TEMPERATURA
M22 SONDE DI TEMPERATURA
M23 SONDE DI TEMPERATURA
M24 SONDE DI TEMPERATURA
M25 SCHEDA DI ESPANSIONE
M26 SCHEDA DI ESPANSIONE

M1 COMAND INPUT
M2 RS 485
M3 DISPLAY
M4 FAN SPEED REG.
M5 FREE
M6 FEEDING 24V
M7 REMOTE CONTROL
M8 SAFETIES INPUT
M9 SAFETIES INPUT
M10 SAFETIES INPUT
M11 SAFETIES INPUT
M12 SAFETIES INPUT
M13 230V LINE
M14 OUTPUT
M15 OUTPUT
M16 EVAPORATING U. CONTROL
M17 GENERAL ALARM
M18 FEEDING 24V
M19 PRESSURE SENSORS
M20 PRESSURE SENSORS
M21 TEMPERATURE SENSORS
M22 TEMPERATURE SENSORS
M23 TEMPERATURE SENSORS
M24 TEMPERATURE SENSORS
M25 EXPANSION CARD
M26 EXPANSION CARD

IND	DATA	MODIFICHE	DISEGNATO	VERIFICATO

AERMEC S.P.A.
BEVILACQUA (VERONA) ITALY

AERMEC

SOSTITUISCE	
SOSTITUITO	MODELLO NRC 500-550C
DATA 04. Mag. 2004	DISEGNATO Crivellaro
DATA 04. Mag. 2004	VERIFICATO Dal Santo

PARTICOLARE SCHEMA ELETTRICO
CODICE 46914.00
PAG 5
DI 6

A termini delle vigenti leggi sui diritti di autore il presente disegno non potra' essere copiato, riprodotto o consegnato a terzi o Ditte concorrenti

UNI A3

DISPOSIZIONE / LAY-OUT

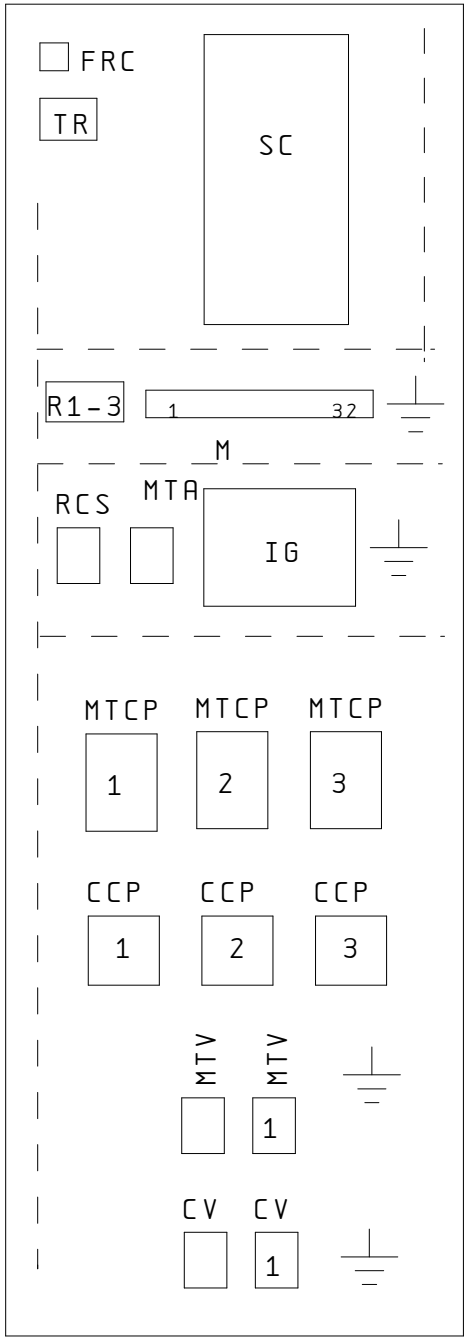

IND	DATA	MODIFICHE	DISEGNATO	VERIFICATO

AERMEC S.P.A.
BEVILACQUA (VERONA) ITALY

AERMEC

SOSTITUISCE		MODELLO NRC 500-550C
SOSTITUITO		
DATA 04. Mag. 2004	DISEGNATO Crivellaro	
DATA 04. Mag. 2004	VERIFICATO Dal Santo	

PARTICOLARE SCHEMA ELETTRICO

CODICE 46914.00

PAG 6
DI 6

A termini delle vigenti leggi sui diritti di autore il presente disegno non potra' essere copiato, riprodotto o consegnato a terzi o Ditte concorrenti

UNI A3

NRC600-700 cod. 4064600_00

NOTA

Gli schemi elettrici sono soggetti ad aggiornamento; è obbligatorio fare riferimento allo schema elettrico allegato all'apparecchio.

Wiring diagrams are subject to modification. Therefore, always refer to the wiring diagram inside the unit

Les schémas électriques sont soumis à des mises à jour; se reporter au schéma électrique en pièce jointe à l'appareil.

Die elektrischen Schaltpläne können immer wieder geändert werden; es ist immer der mit dem Gerät mitgelieferte Schaltplan zu beachten.

Los esquemas eléctricos están sujetos a actualizaciones; es necesario consultar el esquema eléctrico adjunto al aparato.

COLLEGAMENTO ALIMENTAZIONE/POWER CONNECTIONS

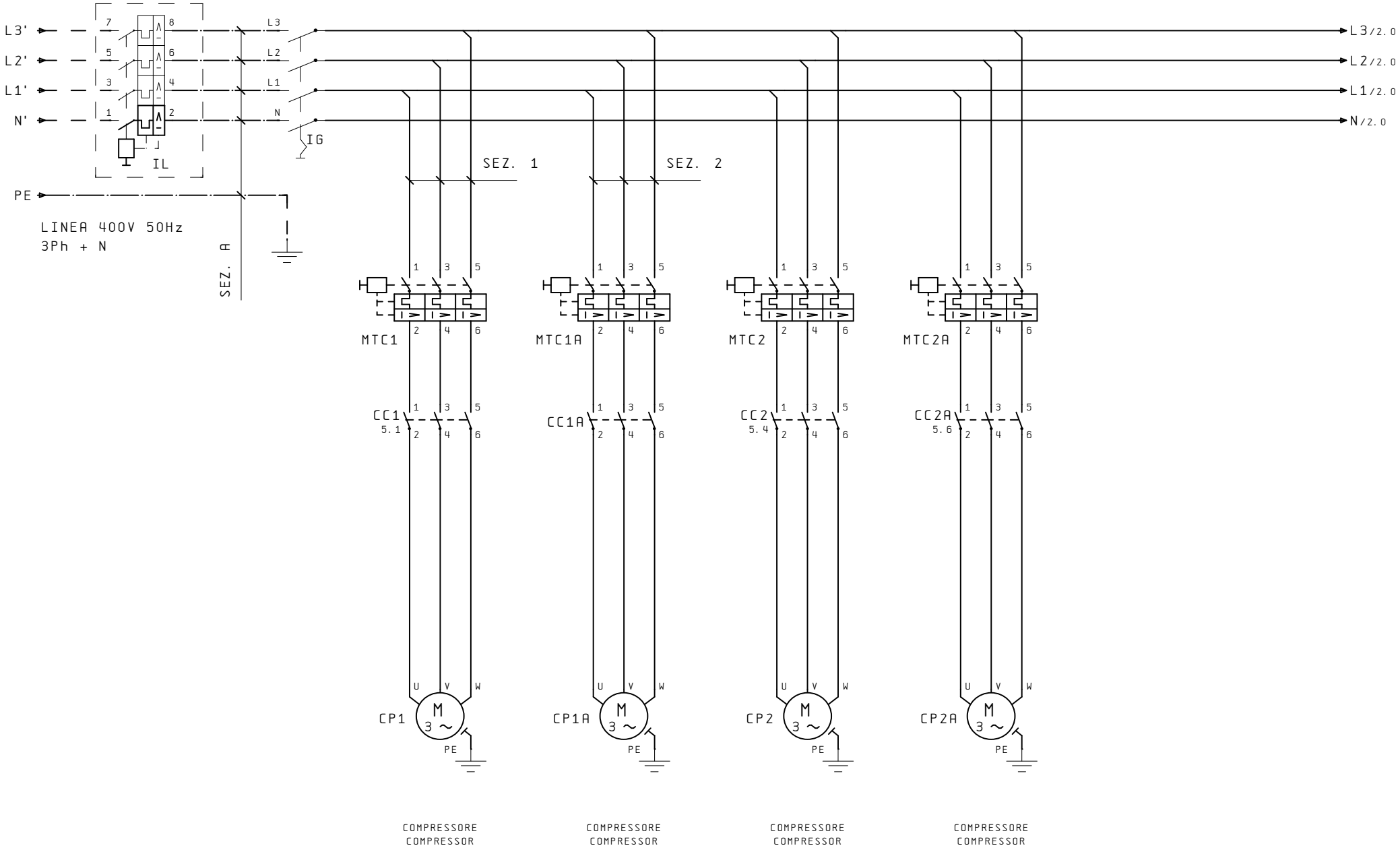

IND	DATA	MODIFICHE	DISEGNATO	VERIFICATO

AERMEC S.P.A.
BEVILACQUA (VERONA) ITALY

AERMEC

SOSTITUISCE		MODELLO NRC600-700	PARTICOLARE SCHEMA ELETTRICO
SOSTITUITO			
DATA 15.Giu.2004	DISEGNATO Crivellaro		CODICE 40646.00
DATA 15.Giu.2004	VERIFICATO Bedendo		PAG 1 / DI 7

A termini delle vigenti leggi sui diritti di autore il presente disegno non potra'essere copiato, riprodotto o consegnato a terzi o Ditte concorrenti

UNI A3

COLLEGAMENTO ALIMENTAZIONE/POWER CONNECTIONS

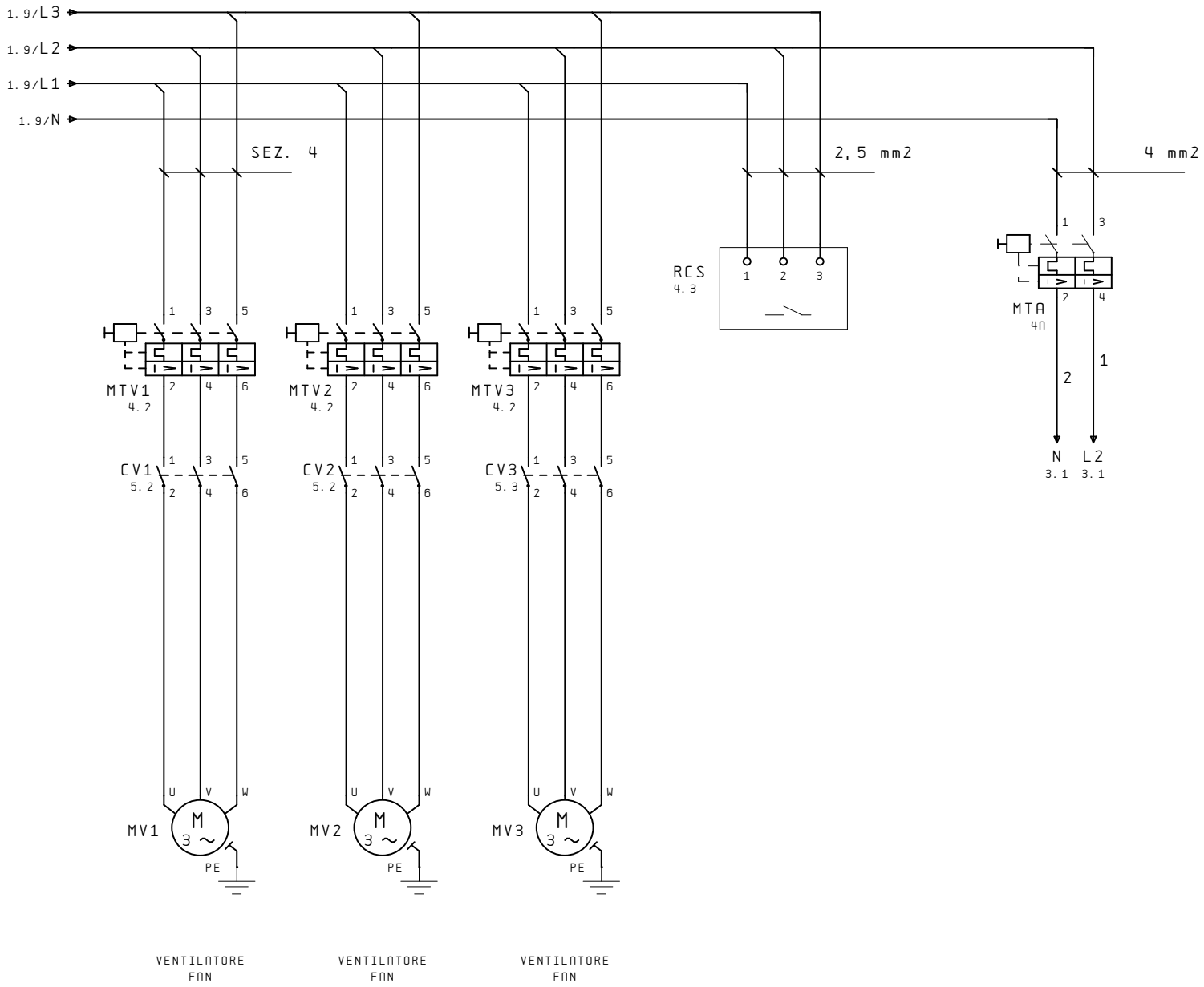

IND	DATA	MODIFICHE	DISEGNATO	VERIFICATO

AERMEC S.P.A.
BEVILACQUA (VERONA) ITALY

AERMEC

SOSTITUISCE		MODELLO NRC600-700	PARTICOLARE SCHEMA ELETTRICO
SOSTITUITO			
DATA 15.Giu.2004	DISEGNATO Crivellaro		CODICE 40646.00
DATA 15.Giu.2004	VERIFICATO Bedendo		PAG 2 DI 7

A termini delle vigenti leggi sui diritti di autore il presente disegno non potra'essere copiato, riprodotto o consegnato a terzi o Ditte concorrenti

UNI A3

CIRCUITO AUSILIARIO/AUXILIARY CONNECTIONS

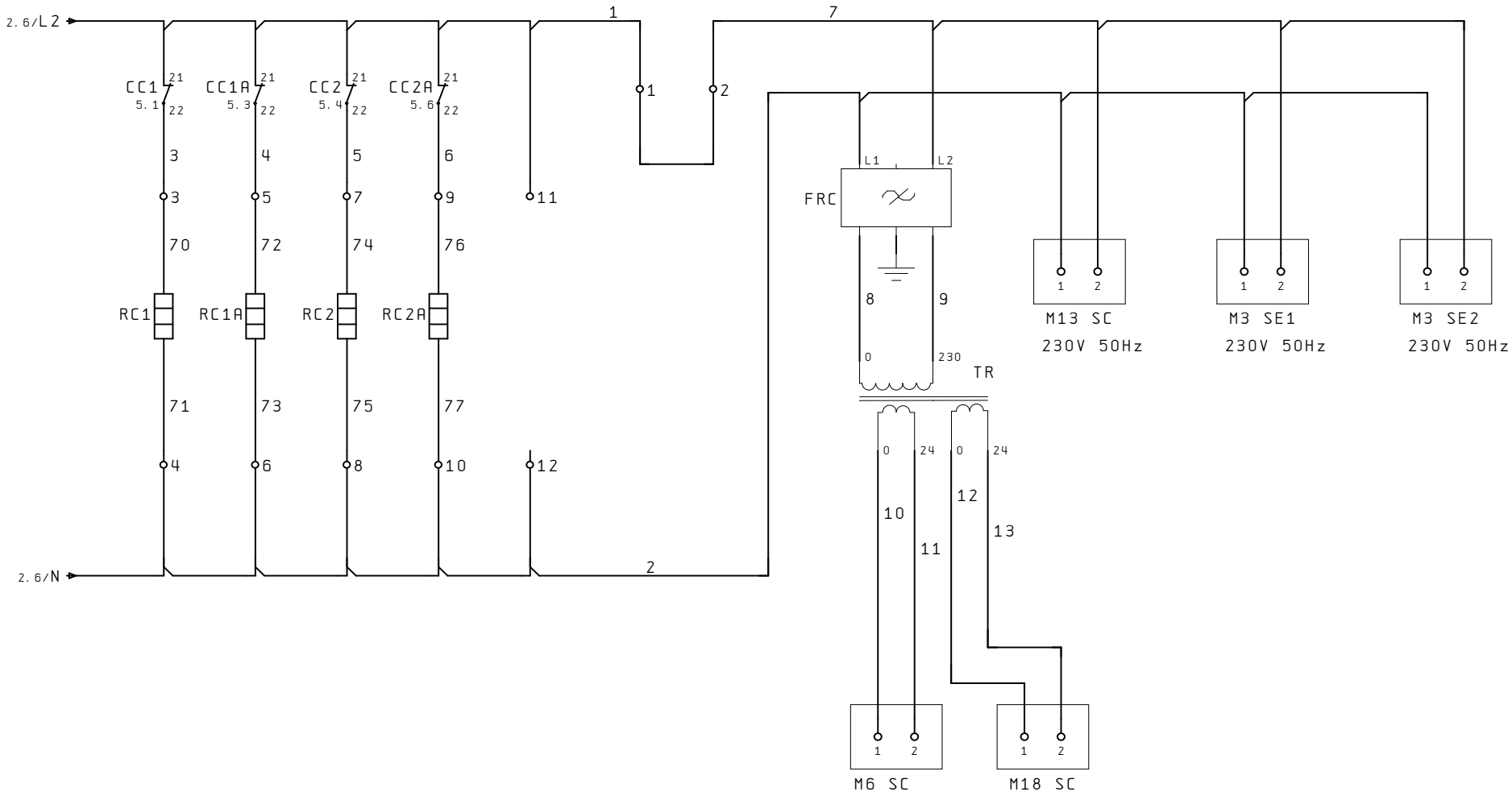

IND	DATA	MODIFICHE	DISEGNATO	VERIFICATO	AERMEC S.P.A. BEVILACQUA (VERONA) ITALY	AERMEC	SOSTITUISCE		MODELLO NRC600-700	PARTICOLARE SCHEMA ELETTRICO	
							SOSTITUITO				
							DATA 15.Giu.2004	DISEGNATO Crivellaro		CODICE 40646.00	PAG 3
							DATA 15.Giu.2004	VERIFICATO Bedendo			DI 7

A termini delle vigenti leggi sui diritti di autore il presente disegno non potra' essere copiato, riprodotto o consegnato a terzi o Ditte concorrenti

UNI A3

COLLEGAMENTO SICUREZZE / SAFETIES CONNECTIONS

COMANDO A DISTANZA
REMOTE CONTROL

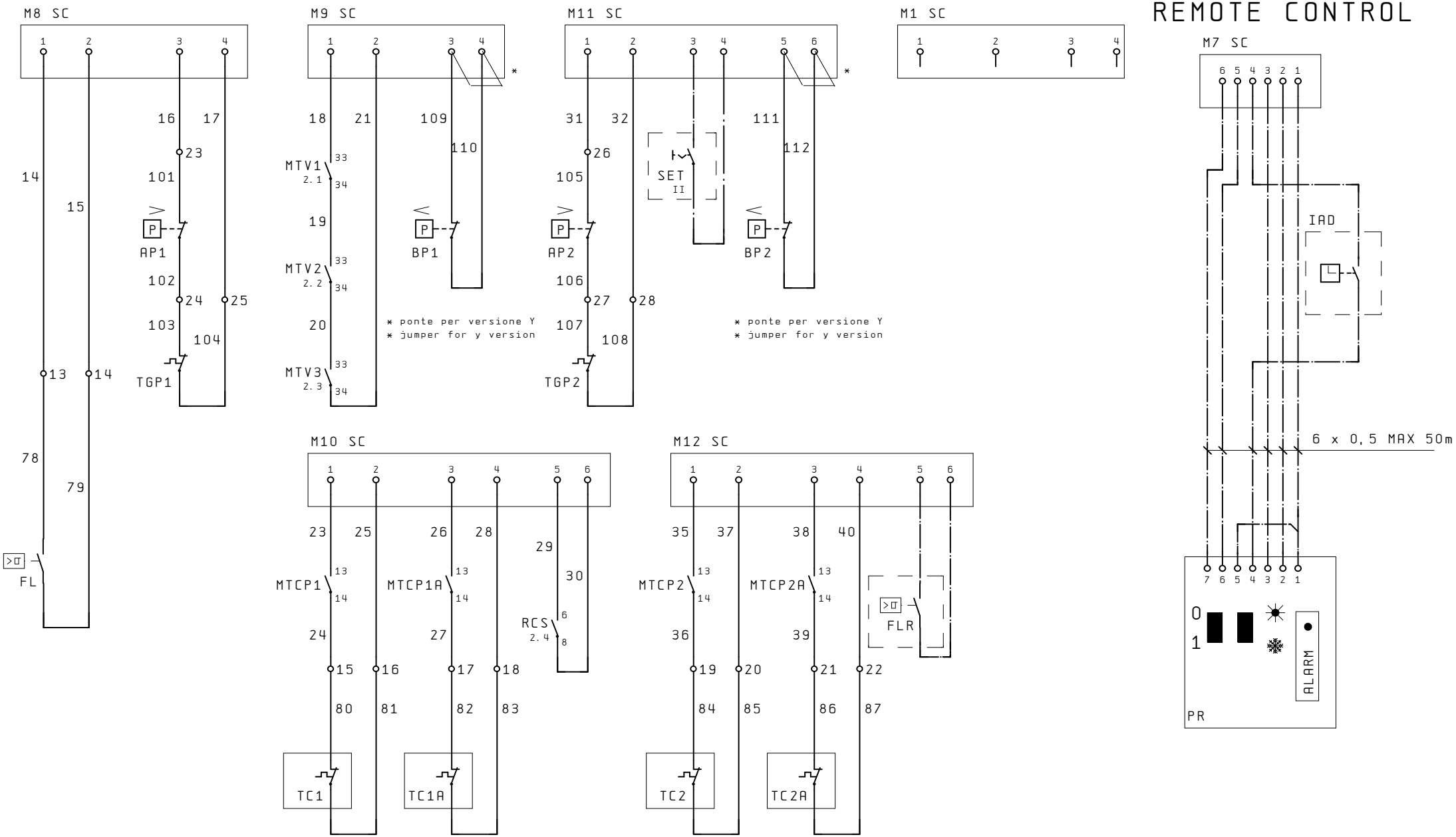

IND	DATA	MODIFICHE	DISEGNATO	VERIFICATO

AERMEC S.P.A.
BEVILACQUA (VERONA) ITALY

SOSTITUISCE		MODELLO NRC600-700	PARTICOLARE SCHEMA ELETTRICO
SOSTITUITO			
DATA 15.Giu.2004	DISEGNATO Crivellaro		CODICE 40646.00
DATA 15.Giu.2004	VERIFICATO Bedendo		PAG 4 / DI 7

A termini delle vigenti leggi sui diritti di autore il presente disegno non potra' essere copiato, riprodotto o consegnato a terzi o Ditte concorrenti

UNI A3

COLLEGAMENTO CARICHI / LOAD CONNECTIONS

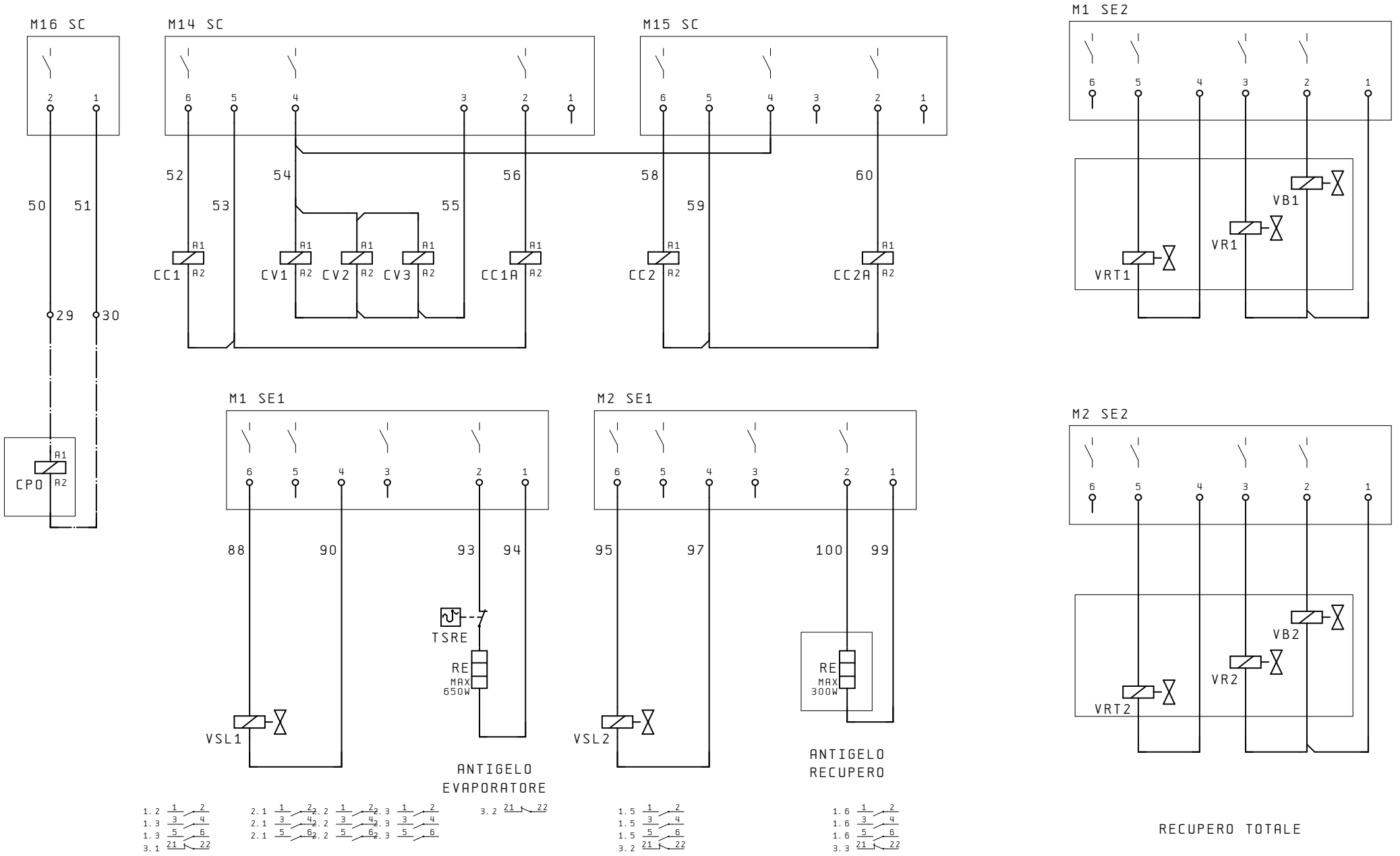

IND	DATA	MODIFICHE	DISEGNATO	VERIFICATO

AERMEC S.P.A.
BEVILACQUA (VERONA) ITALY

SOSTITUISCE
SOSTITUITO
MODELLO NRC600-700
DATA 15.Giu.2004 DISEGNATO Crivellaro
DATA 15.Giu.2004 VERIFICATO Bedendo

PARTICOLARE SCHEMA ELETTRICO
CODICE 40646.00
PAG 5
DI 7

A termini delle vigenti leggi sui diritti di autore il presente disegno non potra' essere copiato, riprodotto o consegnato a terzi o Ditte concorrenti

UNI A3

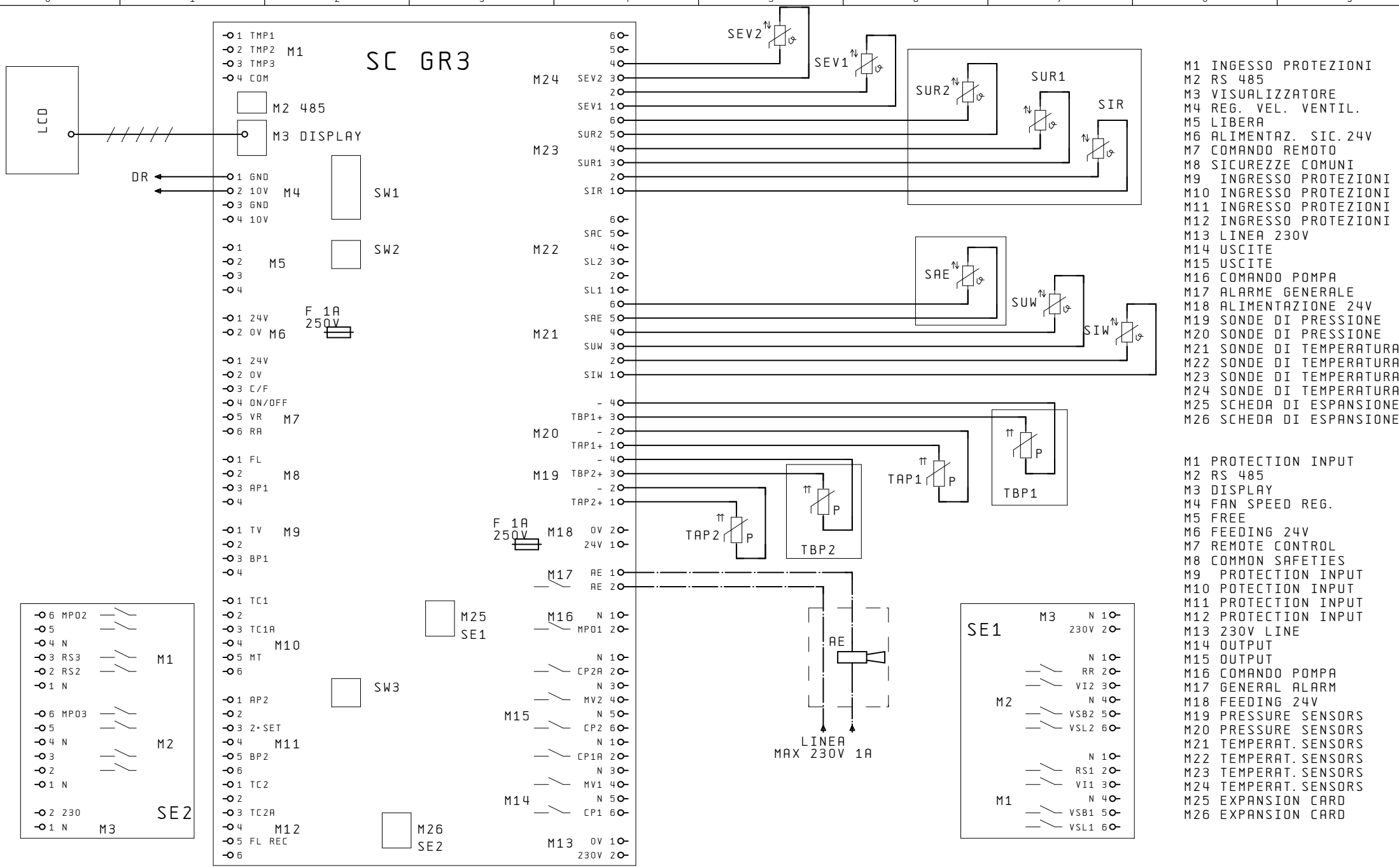

M1 INGESSO PROTEZIONI
M2 RS 485
M3 VISUALIZZATORE
M4 REG. VEL. VENTIL.
M5 LIBERA
M6 ALIMENTAZ. SIC. 24V
M7 COMANDO REMOTO
M8 SICUREZZE COMUNI
M9 INGRESSO PROTEZIONI
M10 INGRESSO PROTEZIONI
M11 INGRESSO PROTEZIONI
M12 INGRESSO PROTEZIONI
M13 LINEA 230V
M14 USCITE
M15 USCITE
M16 COMANDO POMPA
M17 ALARME GENERALE
M18 ALIMENTAZIONE 24V
M19 SONDE DI PRESSIONE
M20 SONDE DI PRESSIONE
M21 SONDE DI TEMPERATURA
M22 SONDE DI TEMPERATURA
M23 SONDE DI TEMPERATURA
M24 SONDE DI TEMPERATURA
M25 SCHEDA DI ESPANSIONE
M26 SCHEDA DI ESPANSIONE

M1 PROTECTION INPUT
M2 RS 485
M3 DISPLAY
M4 FAN SPEED REG.
M5 FREE
M6 FEEDING 24V
M7 REMOTE CONTROL
M8 COMMON SAFETIES
M9 PROTECTION INPUT
M10 POTECTION INPUT
M11 PROTECTION INPUT
M12 PROTECTION INPUT
M13 230V LINE
M14 OUTPUT
M15 OUTPUT
M16 COMANDO POMPA
M17 GENERAL ALARM
M18 FEEDING 24V
M19 PRESSURE SENSORS
M20 PRESSURE SENSORS
M21 TEMPERAT. SENSORS
M22 TEMPERAT. SENSORS
M23 TEMPERAT. SENSORS
M24 TEMPERAT. SENSORS
M25 EXPANSION CARD
M26 EXPANSION CARD

IND	DATA	MODIFICHE	DISEGNATO	VERIFICATO

AERMEC S.P.A.
BEVILACQUA (VERONA) ITALY

AERMEC

SOSTITUISCE	
SOSTITUITO	MODELLO NRC600-700
DATA 15.Giu.2004	DISEGNATO Crivellaro
DATA 15.Giu.2004	VERIFICATO Bedendo

PARTICOLARE SCHEMA ELETTRICO
CODICE 40646.00
PAG 6
DI 7

A termini delle vigenti leggi sui diritti di autore il presente disegno non potra' essere copiato, riprodotto o consegnato a terzi o Ditte concorrenti

UNI A3

DISPOSIZIONE COMPONENTI/LAY-OUT OF SWITCHBOARD

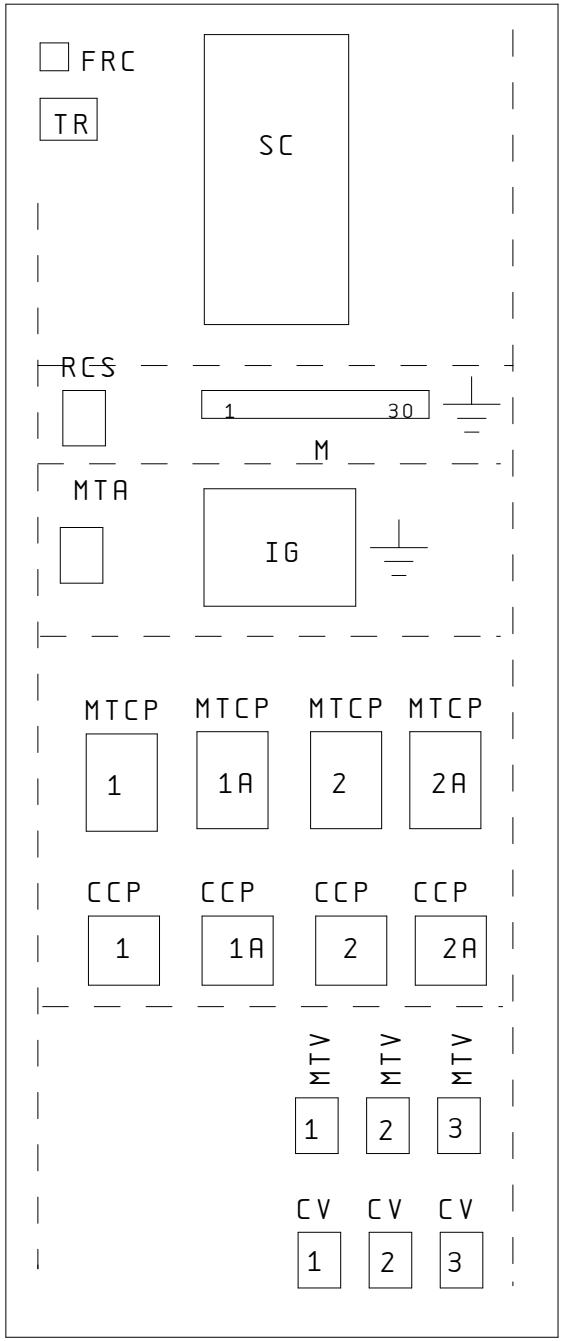

IND	DATA	MODIFICHE	DISEGNATO	VERIFICATO

AERMEC S.P.A.
BEVILACQUA (VERONA) ITALY

AERMEC

SOSTITUISCE		MODELLO NRC600-700
SOSTITUITO		
DATA 15.Giu.2004	DISEGNATO Crivellaro	
DATA 15.Giu.2004	VERIFICATO Bedendo	

PARTICOLARE SCHEMA ELETTRICO

CODICE 40646.00

PAG 7
DI 7

A termini delle vigenti leggi sui diritti di autore il presente disegno non potra' essere copiato, riprodotto o consegnato a terzi o Ditte concorrenti

UNI A3

NRC600-700H cod. 4064800_00

NOTA

Gli schemi elettrici sono soggetti ad aggiornamento; è obbligatorio fare riferimento allo schema elettrico allegato all'apparecchio.

Wiring diagrams are subject to modification. Therefore, always refer to the wiring diagram inside the unit

Les schémas électriques sont soumis à des mises à jour; se reporter au schéma électrique en pièce jointe à l'appareil.

Die elektrischen Schaltpläne können immer wieder geändert werden; es ist immer der mit dem Gerät mitgelieferte Schaltplan zu beachten.

Los esquemas eléctricos están sujetos a actualizaciones; es necesario consultar el esquema eléctrico adjunto al aparato.

COLLEGAMENTO ALIMENTAZIONE/POWER CONNECTIONS

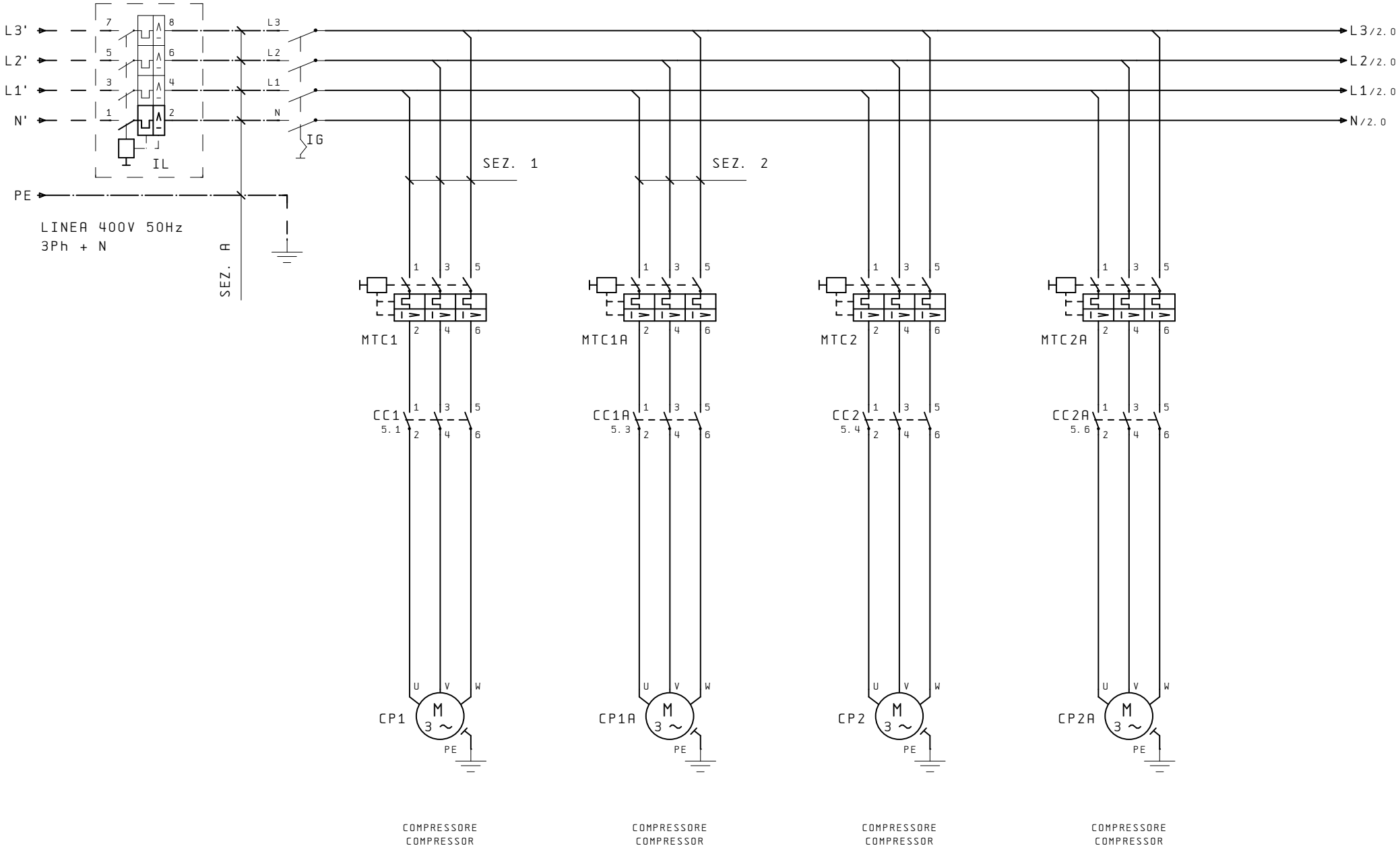

IND	DATA	MODIFICHE	DISEGNATO	VERIFICATO

AERMEC S.P.A.
BEVILACQUA (VERONA) ITALY

SOSTITUISCE		MODELLO NRC600-700H
SOSTITUITO		
DATA 15.Giu.2004	DISEGNATO Crivellaro	
DATA 15.Giu.2004	VERIFICATO Bedendo	

PARTICOLARE SCHEMA ELETTRICO

CODICE 40648.00

PAG 1
DI 7

A termini delle vigenti leggi sui diritti di autore il presente disegno non potra'essere copiato, riprodotto o consegnato a terzi o Ditte concorrenti

UNI A3

COLLEGAMENTO ALIMENTAZIONE/POWER CONNECTIONS

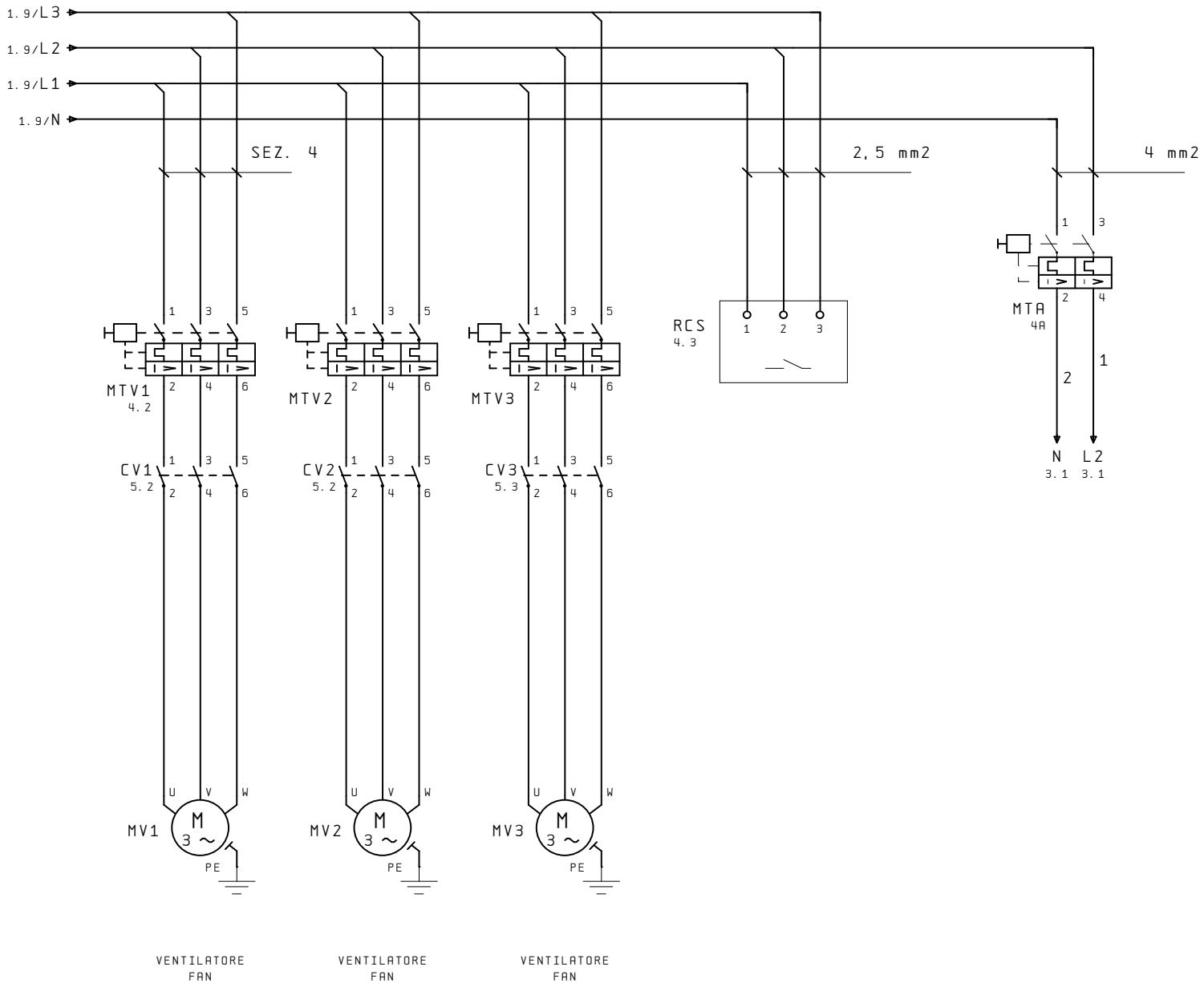

IND	DATA	MODIFICHE	DISEGNATO	VERIFICATO

AERMEC S.P.A.
BEVILACQUA (VERONA) ITALY

AERMEC

SOSTITUISCE		MODELLO NRC600-700H	PARTICOLARE SCHEMA ELETTRICO
SOSTITUITO			
DATA 15.Giu.2004	DISEGNATO Crivellaro		CODICE 40648.00
DATA 15.Giu.2004	VERIFICATO Bedendo		PAG 2 DI 7

A termini delle vigenti leggi sui diritti di autore il presente disegno non potra' essere copiato, riprodotto o consegnato a terzi o Ditte concorrenti

UNI A3

CIRCUITO AUSILIARIO/AUXILIARY CONNECTIONS

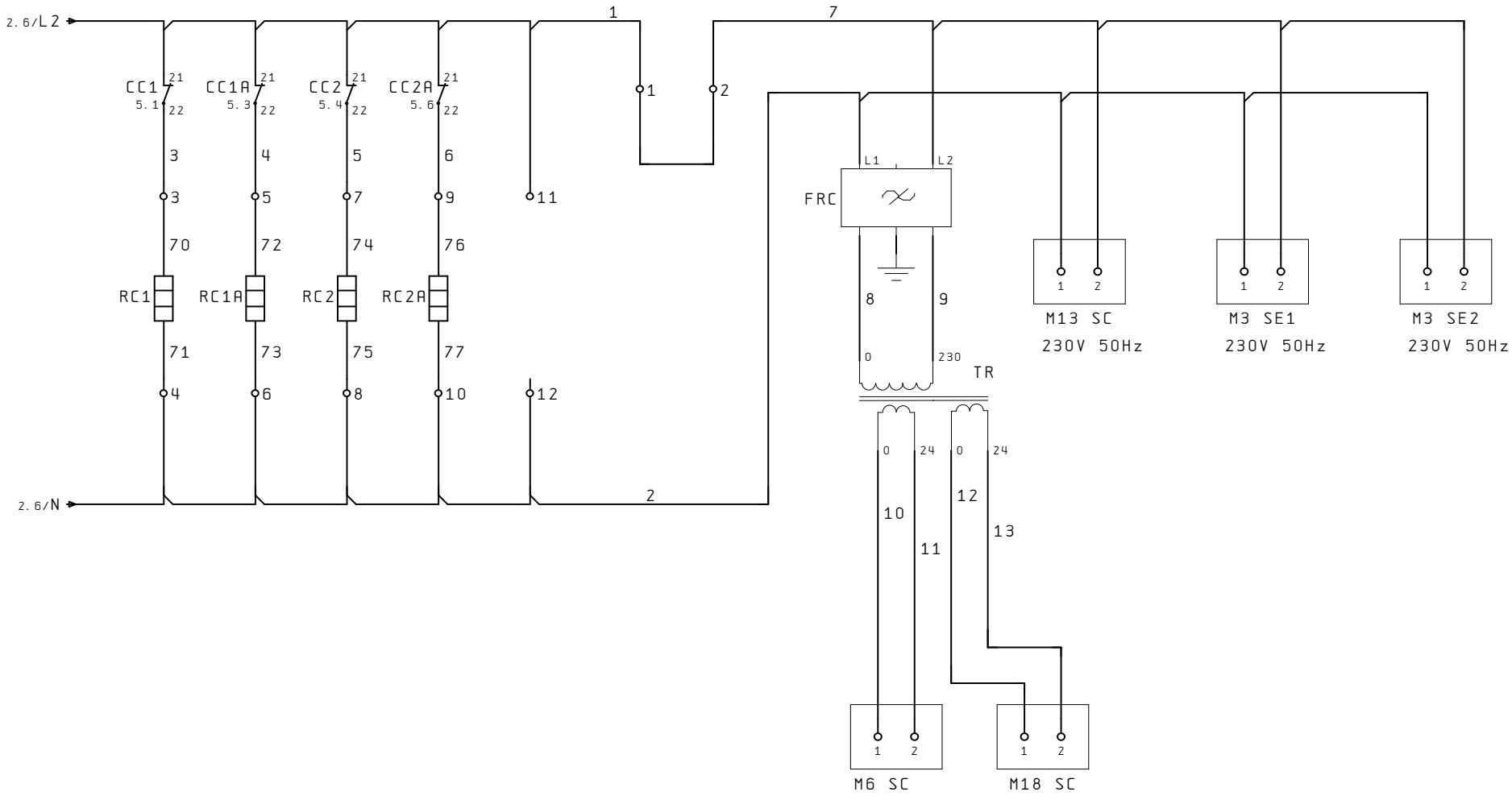

IND	DATA	MODIFICHE	DISEGNATO	VERIFICATO	AERMEC S.P.A. BEVILACQUA (VERONA) ITALY	AERMEC	SOSTITUISCE	MODELLO NRC600-700H	PARTICOLARE SCHEMA ELETTRICO
							SOSTITUITO		
							DATA 15.Giu.2004	DISEGNATO Crivellaro	CODICE 40648.00 PAG 3 DI 7
							DATA 15.Giu.2004	VERIFICATO Bedendo	

A termini delle vigenti leggi sui diritti di autore il presente disegno non potra' essere copiato, riprodotto o consegnato a terzi o Ditte concorrenti

UNI A3

COLLEGAMENTO SICUREZZE / SAFETIES CONNECTIONS

COMANDO A DISTANZA REMOTE CONTROL

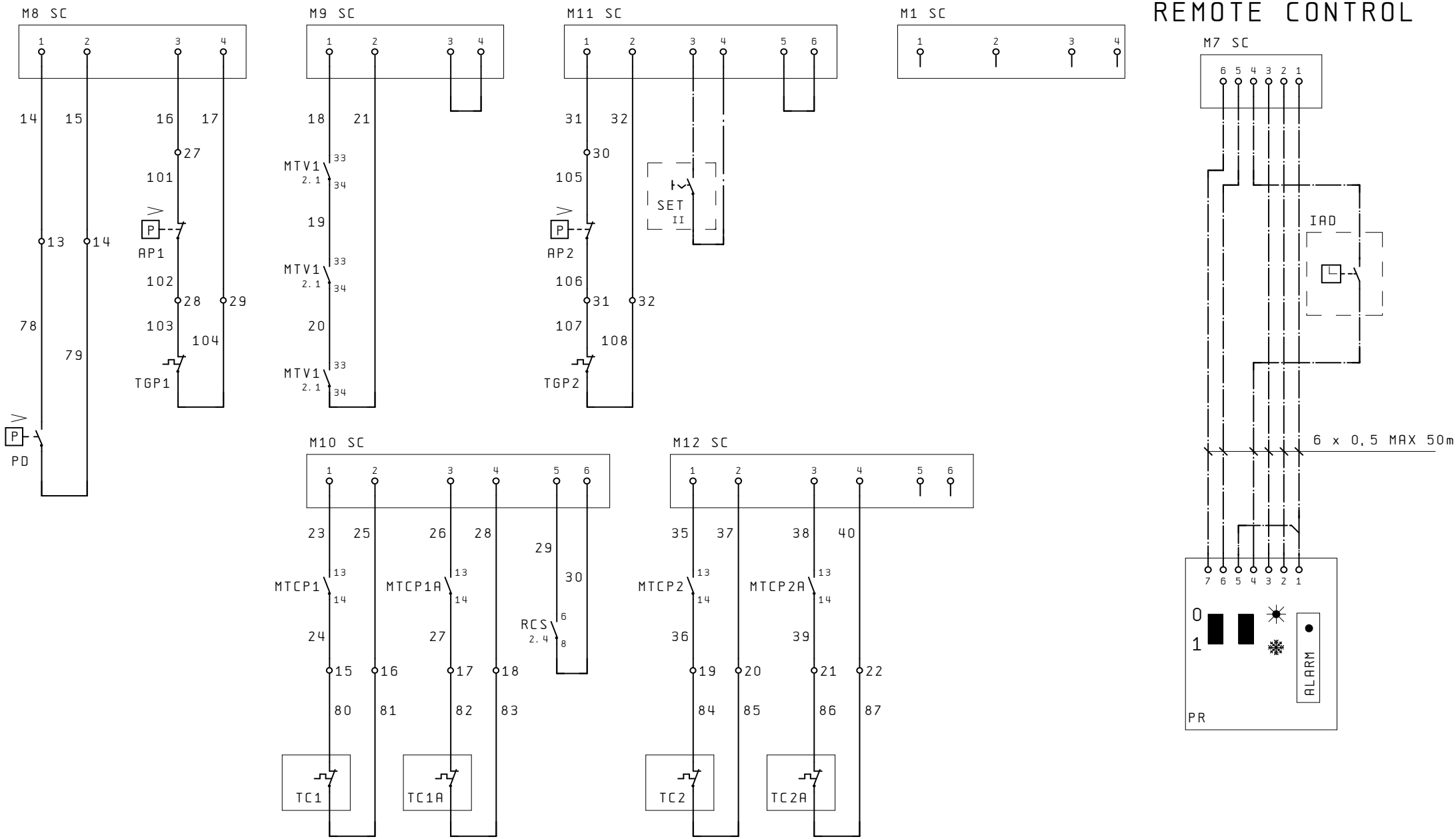

IND	DATA	MODIFICHE	DISEGNATO	VERIFICATO

AERMEC S.P.A.
BEVILACQUA (VERONA) ITALY

AERMEC

SOSTITUISCE		MODELLO NRC600-700H	PARTICOLARE SCHEMA ELETTRICO
SOSTITUITO			
DATA 15.Giu.2004	DISEGNATO Crivellaro		CODICE 40648.00
DATA 15.Giu.2004	VERIFICATO Bedendo		PAG 4 / DI 7

A termini delle vigenti leggi sui diritti di autore il presente disegno non potra' essere copiato, riprodotto o consegnato a terzi o Ditte concorrenti

UNI A3

0 | 1 | 2 | 3 | 4 | 5 | 6 | 7 | 8 | 9

COLLEGAMENTO CARICHI / LOAD CONNECTIONS

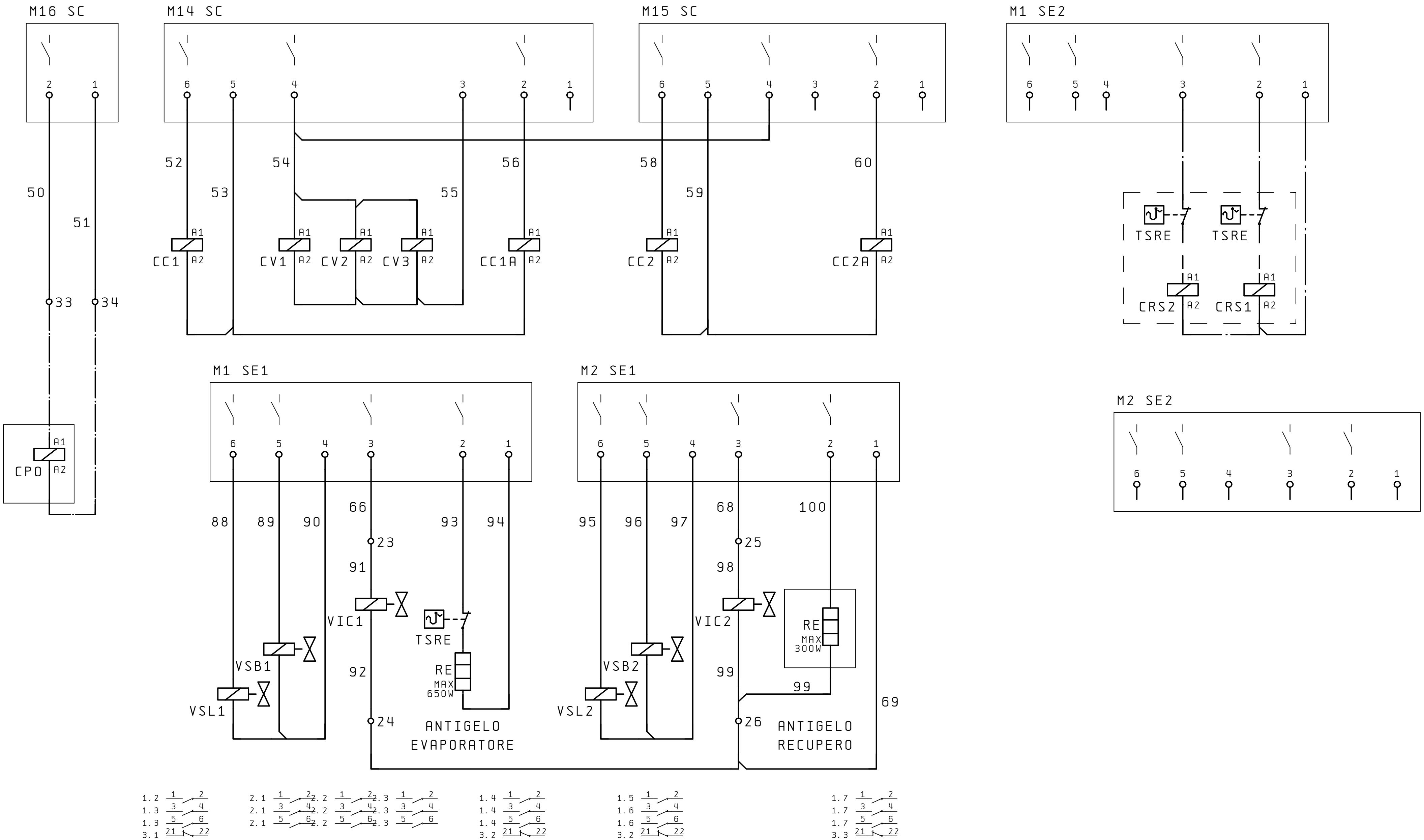

IND	DATA	MODIFICHE	DISEGNATO	VERIFICATO

AERMEC S.P.A.
BEVILACQUA (VERONA) ITALY

AERMEC

SOSTITUISCE	
SOSTITUITO	MODELLO NRC600-700H
DATA 15.Giu.2004	DISEGNATO Crivellaro
DATA 15.Giu.2004	VERIFICATO Bedendo

PARTICOLARE SCHEMA ELETTRICO

CODICE 40648.00

PAG 5 DI 7

A termini delle vigenti leggi sui diritti di autore il presente disegno non potra'essere copiato, riprodotto o consegnato a terzi o Ditte concorrenti

UNI A3

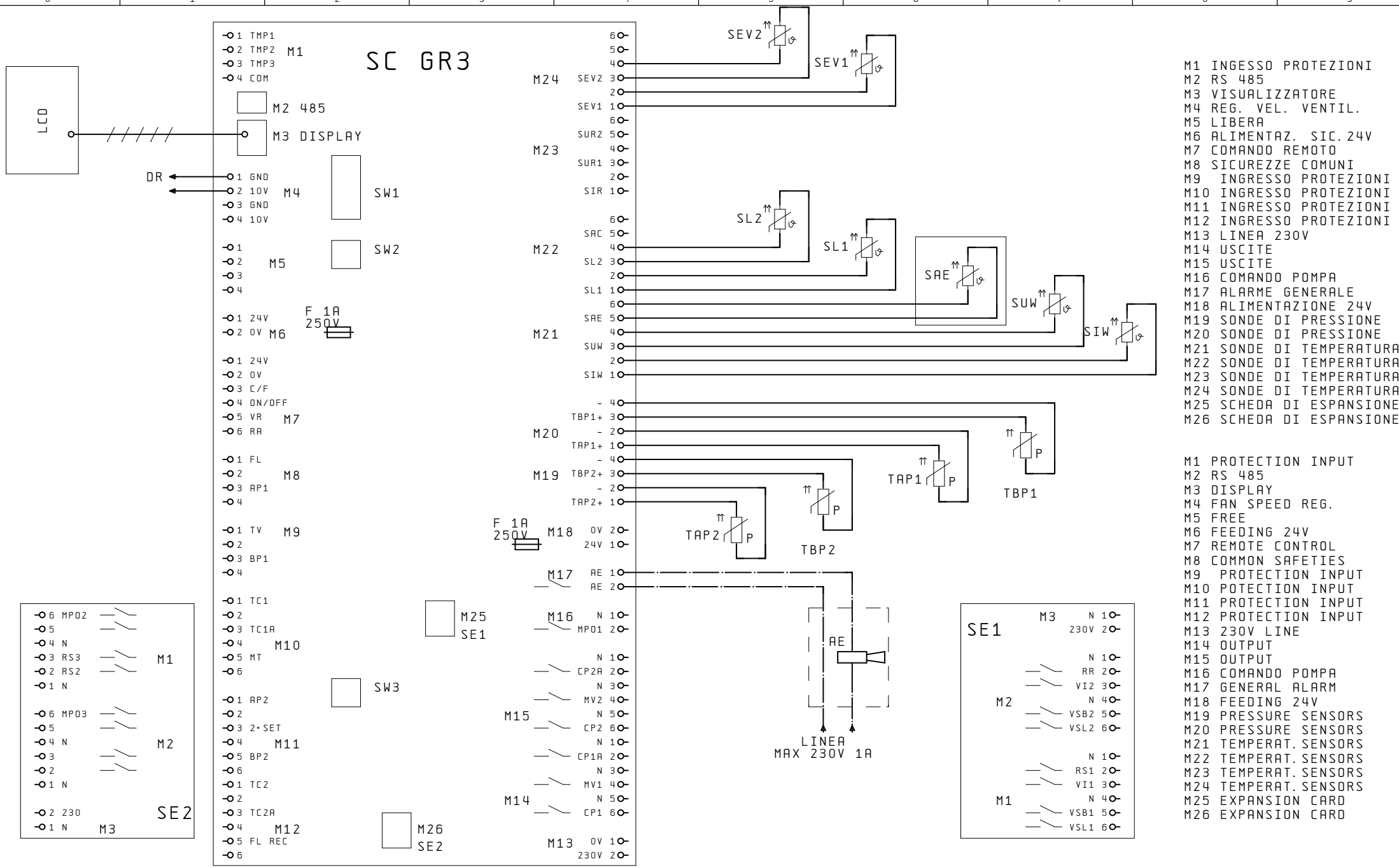

M1 INGESSO PROTEZIONI
M2 RS 485
M3 VISUALIZZATORE
M4 REG. VEL. VENTIL.
M5 LIBERA
M6 ALIMENTAZ. SIC. 24V
M7 COMANDO REMOTO
M8 SICUREZZE COMUNI
M9 INGRESSO PROTEZIONI
M10 INGRESSO PROTEZIONI
M11 INGRESSO PROTEZIONI
M12 INGRESSO PROTEZIONI
M13 LINEA 230V
M14 USCITE
M15 USCITE
M16 COMANDO POMPA
M17 ALARME GENERALE
M18 ALIMENTAZIONE 24V
M19 SONDE DI PRESSIONE
M20 SONDE DI PRESSIONE
M21 SONDE DI TEMPERATURA
M22 SONDE DI TEMPERATURA
M23 SONDE DI TEMPERATURA
M24 SONDE DI TEMPERATURA
M25 SCHEDA DI ESPANSIONE
M26 SCHEDA DI ESPANSIONE

M1 PROTECTION INPUT
M2 RS 485
M3 DISPLAY
M4 FAN SPEED REG.
M5 FREE
M6 FEEDING 24V
M7 REMOTE CONTROL
M8 COMMON SAFETIES
M9 PROTECTION INPUT
M10 POTECTION INPUT
M11 PROTECTION INPUT
M12 PROTECTION INPUT
M13 230V LINE
M14 OUTPUT
M15 OUTPUT
M16 COMANDO POMPA
M17 GENERAL ALARM
M18 FEEDING 24V
M19 PRESSURE SENSORS
M20 PRESSURE SENSORS
M21 TEMPERAT. SENSORS
M22 TEMPERAT. SENSORS
M23 TEMPERAT. SENSORS
M24 TEMPERAT. SENSORS
M25 EXPANSION CARD
M26 EXPANSION CARD

IND	DATA	MODIFICHE	DISEGNATO	VERIFICATO

AERMEC S.P.A.
BEVILACQUA (VERONA) ITALY

AERMEC

SOSTITUISCE	
SOSTITUITO	
MODELLO	NRC600-700H
DATA 15.Giu.2004	DISEGNATO Crivellaro
DATA 15.Giu.2004	VERIFICATO Bedendo

PARTICOLARE SCHEMA ELETTRICO
CODICE 40648.00
PAG 6
DI 7

A termini delle vigenti leggi sui diritti di autore il presente disegno non potra'essere copiato, riprodotto o consegnato a terzi o Ditte concorrenti

UNI A3

DISPOSIZIONE COMPONENTI/LAY-OUT OF SWITCHBOARD

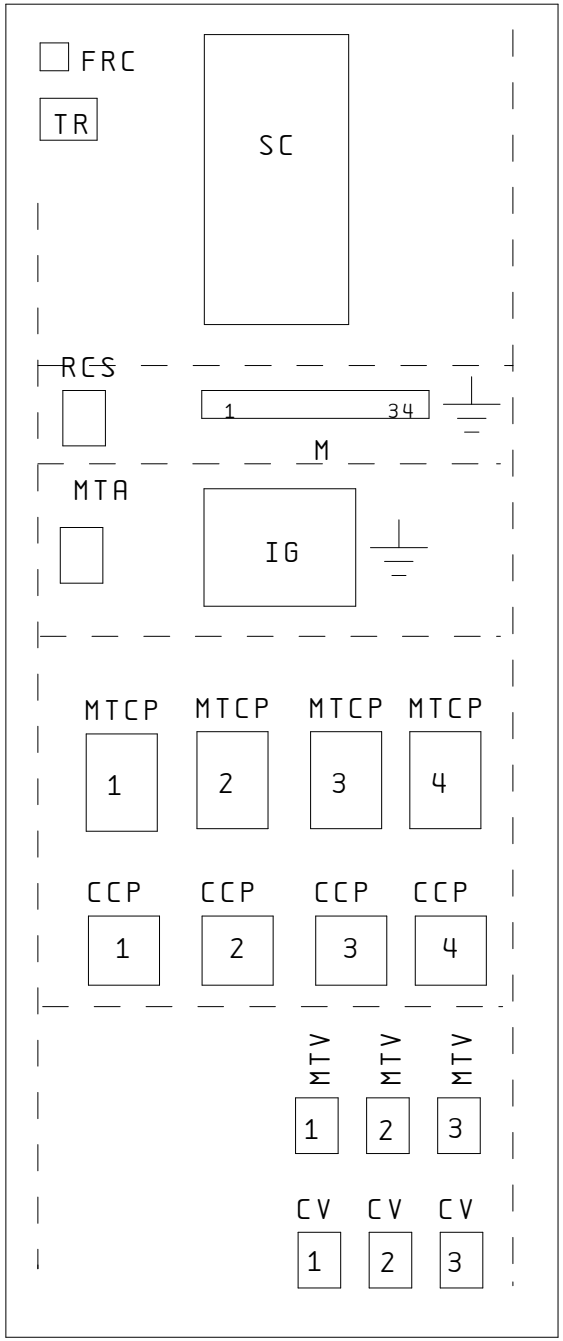

IND	DATA	MODIFICHE	DISEGNATO	VERIFICATO

AERMEC S.P.A.
BEVILACQUA (VERONA) ITALY

AERMEC

SOSTITUISCE		MODELLO NRC600-700H
SOSTITUITO		
DATA 15.Giu.2004	DISEGNATO Crivellaro	
DATA 15.Giu.2004	VERIFICATO Bedendo	

PARTICOLARE SCHEMA ELETTRICO

CODICE 40648.00

PAG 7
DI 7

A termini delle vigenti leggi sui diritti di autore il presente disegno non potra' essere copiato, riprodotto o consegnato a terzi o Ditte concorrenti

UNI A3

NRC600-700A 2P cod. 4064700_01

NOTA

Gli schemi elettrici sono soggetti ad aggiornamento; è obbligatorio fare riferimento allo schema elettrico allegato all'apparecchio.

Wiring diagrams are subject to modification. Therefore, always refer to the wiring diagram inside the unit

Les schémas électriques sont soumis à des mises à jour; se reporter au schéma électrique en pièce jointe à l'appareil.

Die elektrischen Schaltpläne können immer wieder geändert werden; es ist immer der mit dem Gerät mitgelieferte Schaltplan zu beachten.

Los esquemas eléctricos están sujetos a actualizaciones; es necesario consultar el esquema eléctrico adjunto al aparato.

COLLEGAMENTO ALIMENTAZIONE/POWER CONNECTIONS

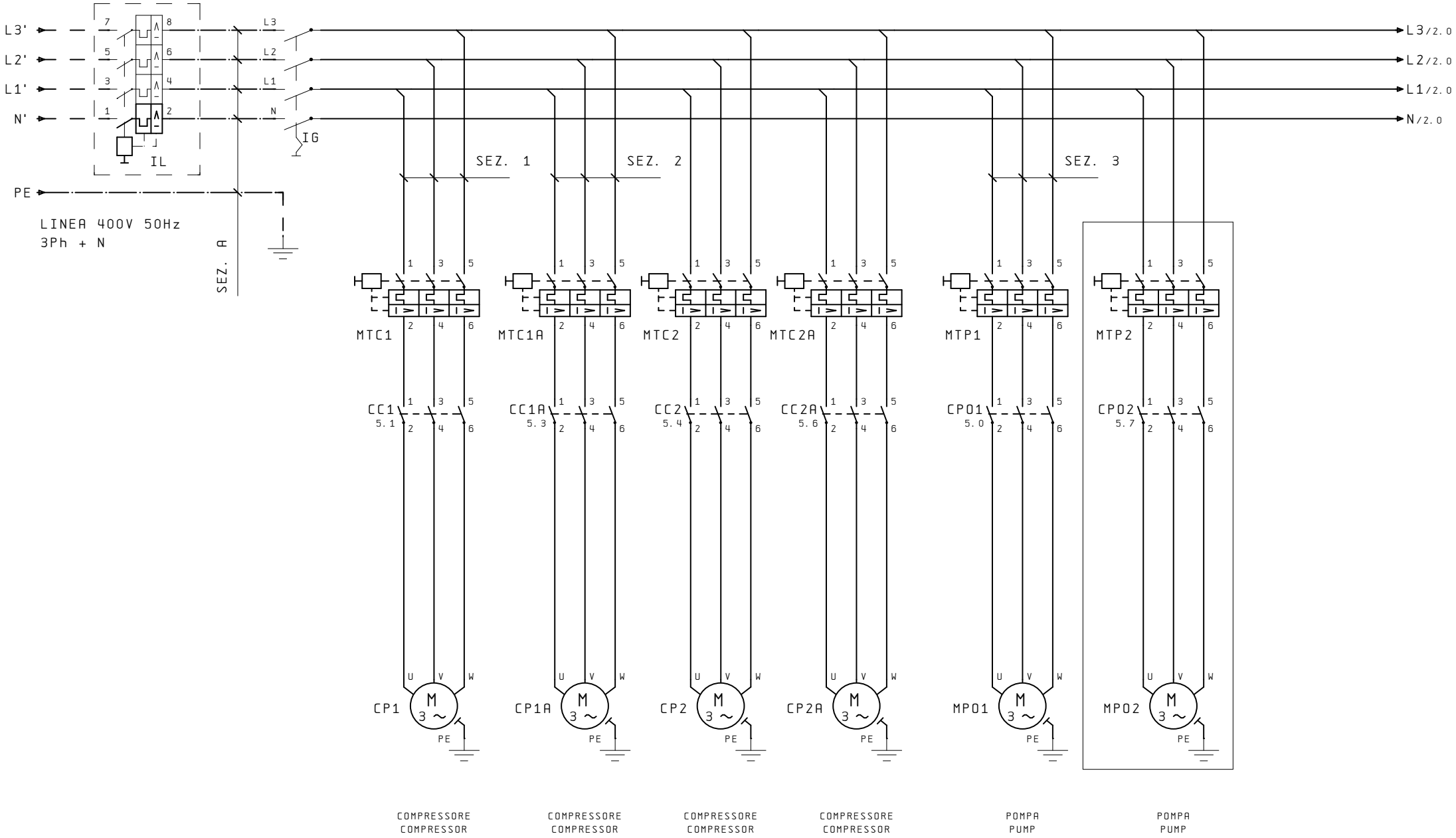

IND	DATA	MODIFICHE	DISEGNATO	VERIFICATO
1	13/04/06	Eliminato pompa 3	Crivellaro	Zielo

AERMEC S.P.A.
BEVILACQUA (VERONA) ITALY

SOSTITUISCE		
SOSTITUITO	MODELLO NRC600-700A	PARTICOLARE SCHEMA ELETTRICO
DATA 15.Giu.2004	DISEGNATO Crivellaro	CODICE 40647.00
DATA 15.Giu.2004	VERIFICATO Bedendo	PAG 1 / DI 7

A termini delle vigenti leggi sui diritti di autore il presente disegno non potra' essere copiato, riprodotto o consegnato a terzi o Ditte concorrenti

UNI A3

COLLEGAMENTO ALIMENTAZIONE/POWER CONNECTIONS

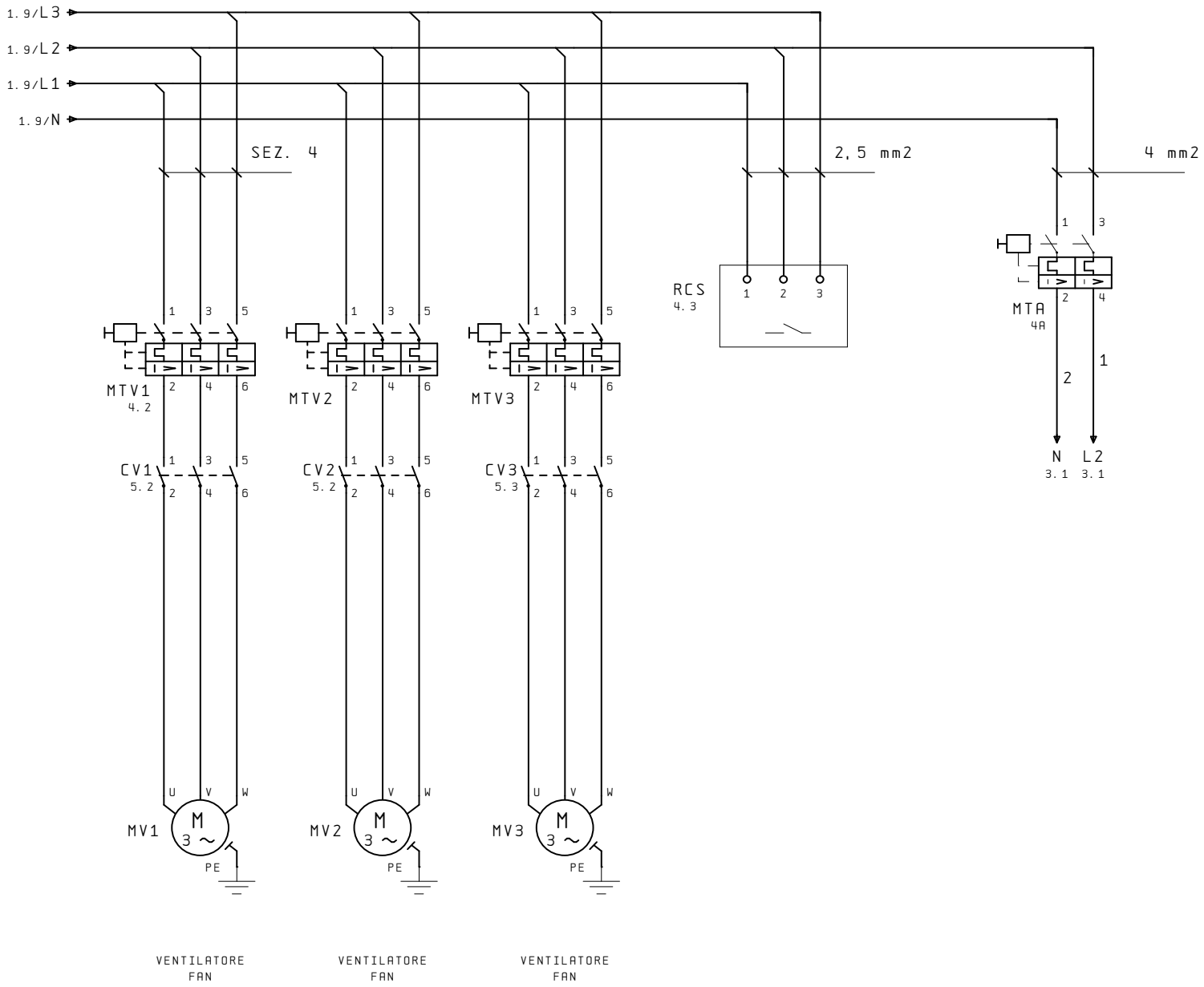

					AERMEC S.P.A.	SOSTITUISCE	MODELLO NRC600-700A
					BEVILACQUA (VERONA) ITALY	SOSTITUITO	PARTICOLARE SCHEMA ELETTRICO
1	13/04/06	Eliminato pompa 3	Crivellaro	Zielo		DATA 15.Giu.2004 DISEGNATO Crivellaro	CODICE 40647.00 PAG 2
IND	DATA	MODIFICHE	DISEGNATO	VERIFICATO		DATA 15.Giu.2004 VERIFICATO Bedendo	DI 7

A termini delle vigenti leggi sui diritti di autore il presente disegno non potra' essere copiato, riprodotto o consegnato a terzi o Ditte concorrenti

UNI A3

CIRCUITO AUSILIARIO/AUXILIARY CONNECTIONS

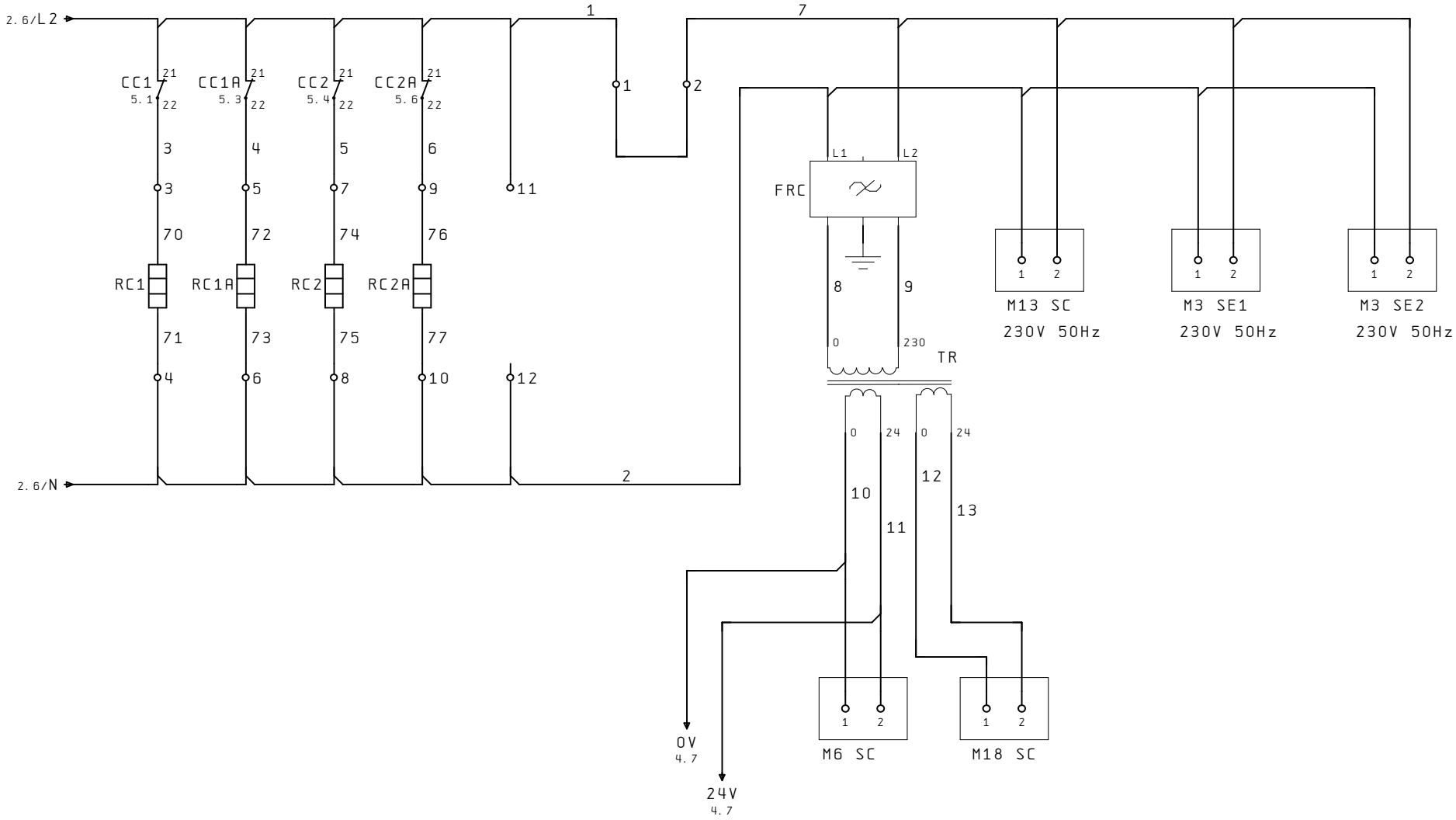

					AERMEC S.P.A.	SOSTITUISCE		MODELLO NRC600-700A	PARTICOLARE SCHEMA ELETTRICO
					BEVILACQUA (VERONA) ITALY	SOSTITUITO			
1	13/04/06	Eliminato pompa 3	Crivellaro	Zielo		DATA 15.Giu.2004	DISEGNATO Crivellaro	CODICE 40647.00	PAG 3
IND	DATA	MODIFICHE	DISEGNATO	VERIFICATO		DATA 15.Giu.2004	VERIFICATO Bedendo		DI 7

A termini delle vigenti leggi sui diritti di autore il presente disegno non potra' essere copiato, riprodotto o consegnato a terzi o Ditte concorrenti

UNI A3

COLLEGAMENTO SICUREZZE / SAFETIES CONNECTIONS

COMANDO A DISTANZA REMOTE CONTROL

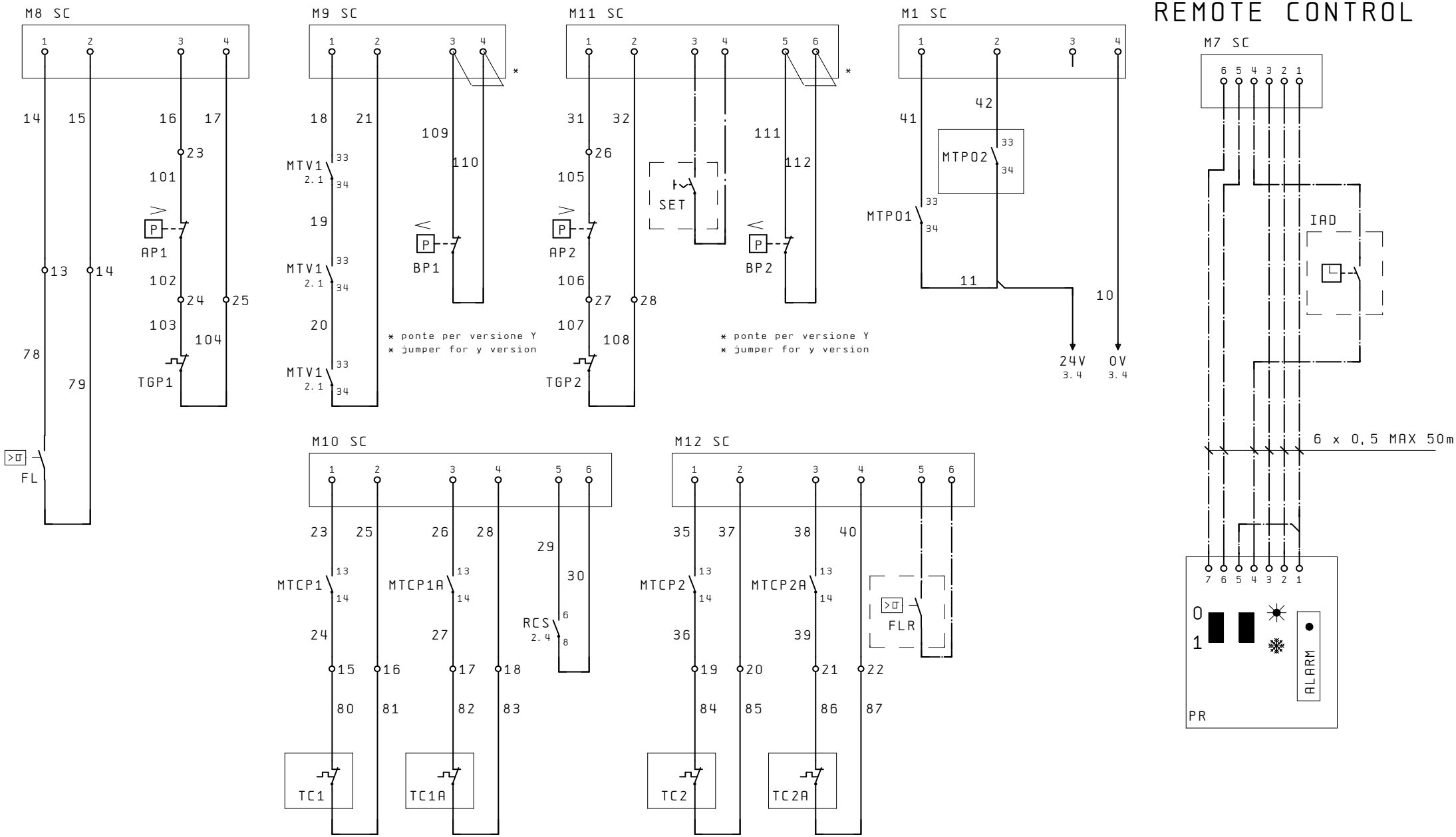

1	13/04/06	Eliminato pompa 3	Crivellaro	Zielo	AERMEC S.P.A. BEVILACQUA (VERONA) ITALY	SOSTITUISCE	MODELLO NRC600-700A
IND	DATA	MODIFICHE	DISEGNATO	VERIFICATO		SOSTITUITO	PARTICOLARE SCHEMA ELETTRICO
						DATA 15.Giu.2004 DISEGNATO Crivellaro	CODICE 40647.00 PAG 4 DI 7
						DATA 15.Giu.2004 VERIFICATO Bedendo	

A termini delle vigenti leggi sui diritti di autore il presente disegno non potra' essere copiato, riprodotto o consegnato a terzi o Ditte concorrenti

UNI A3

COLLEGAMENTO CARICHI / LOAD CONNECTIONS

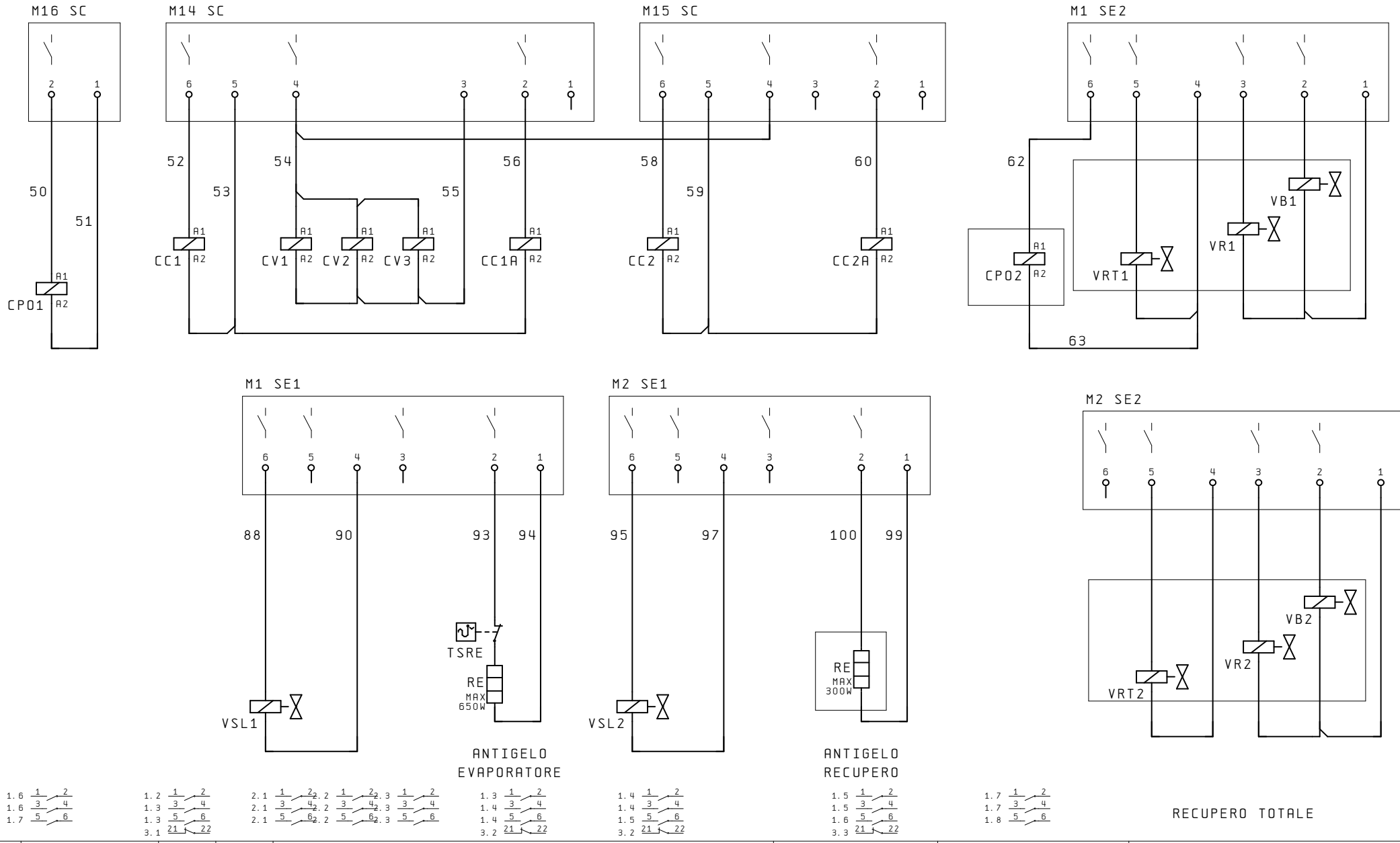

					SOSTITUISCE		PARTICOLARE SCHEMA ELETTRICO	
					SOSTITUITO	MODELLO NRC600-700A		
1	13/04/06	Eliminato pompa 3	Crivellaro	Zielo	DATA 15.Giu.2004	DISEGNATO Crivellaro	CODICE 40647.00	PAG 5
IND	DATA	MODIFICHE	DISEGNATO	VERIFICATO	DATA 15.Giu.2004	VERIFICATO Bedendo		DI 7

AERMEC S.P.A.
BEVILACQUA (VERONA) ITALY

A termini delle vigenti leggi sui diritti di autore il presente disegno non potra' essere copiato, riprodotto o consegnato a terzi o Ditte concorrenti

UNI A3

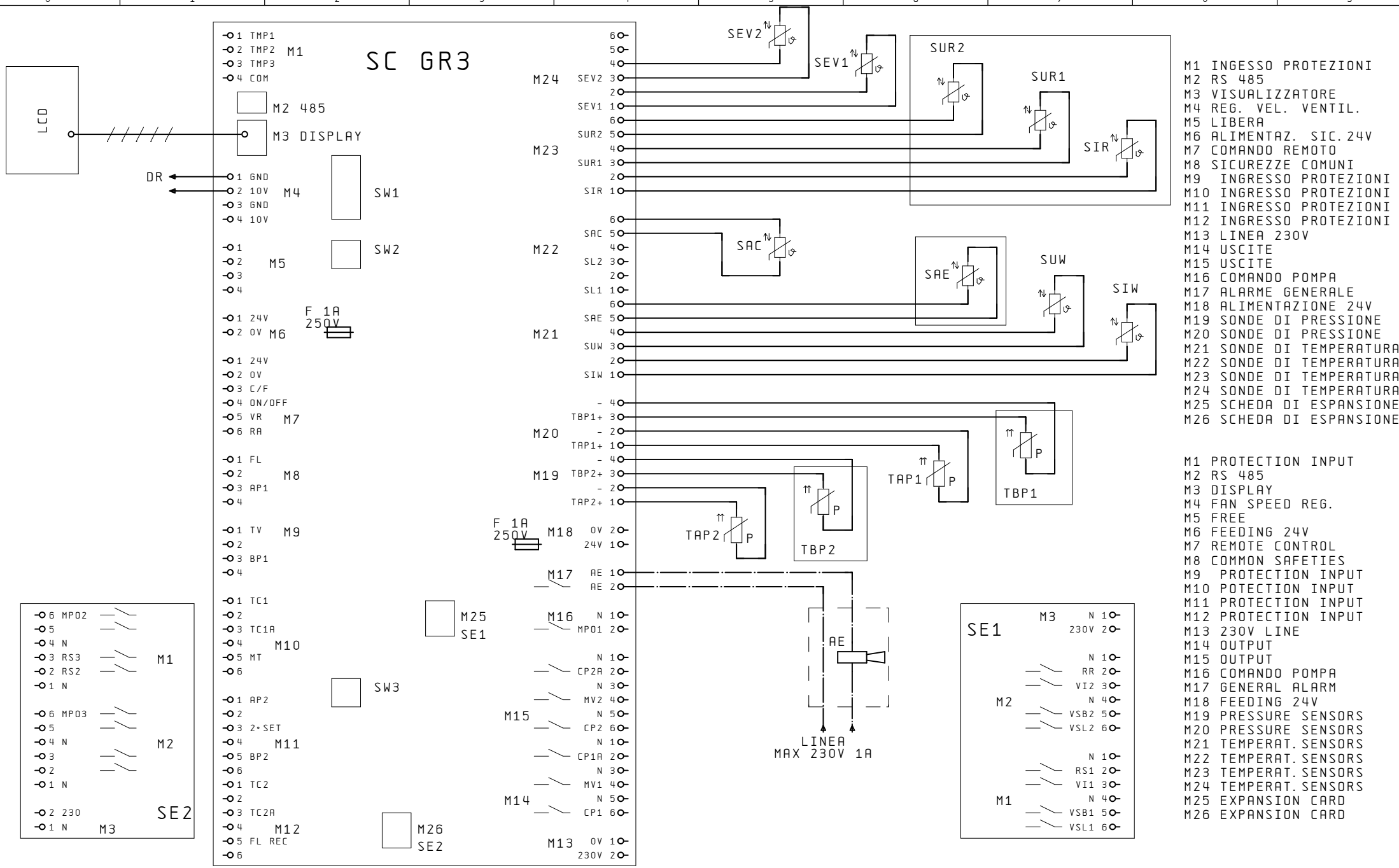

M1 INGESSO PROTEZIONI
M2 RS 485
M3 VISUALIZZATORE
M4 REG. VEL. VENTIL.
M5 LIBERA
M6 ALIMENTAZ. SIC. 24V
M7 COMANDO REMOTO
M8 SICUREZZE COMUNI
M9 INGRESSO PROTEZIONI
M10 INGRESSO PROTEZIONI
M11 INGRESSO PROTEZIONI
M12 INGRESSO PROTEZIONI
M13 LINEA 230V
M14 USCITE
M15 USCITE
M16 COMANDO POMPA
M17 ALARME GENERALE
M18 ALIMENTAZIONE 24V
M19 SONDE DI PRESSIONE
M20 SONDE DI PRESSIONE
M21 SONDE DI TEMPERATURA
M22 SONDE DI TEMPERATURA
M23 SONDE DI TEMPERATURA
M24 SONDE DI TEMPERATURA
M25 SCHEDA DI ESPANSIONE
M26 SCHEDA DI ESPANSIONE

M1 PROTECTION INPUT
M2 RS 485
M3 DISPLAY
M4 FAN SPEED REG.
M5 FREE
M6 FEEDING 24V
M7 REMOTE CONTROL
M8 COMMON SAFETIES
M9 PROTECTION INPUT
M10 POTECTION INPUT
M11 PROTECTION INPUT
M12 PROTECTION INPUT
M13 230V LINE
M14 OUTPUT
M15 OUTPUT
M16 COMANDO POMPA
M17 GENERAL ALARM
M18 FEEDING 24V
M19 PRESSURE SENSORS
M20 PRESSURE SENSORS
M21 TEMPERAT. SENSORS
M22 TEMPERAT. SENSORS
M23 TEMPERAT. SENSORS
M24 TEMPERAT. SENSORS
M25 EXPANSION CARD
M26 EXPANSION CARD

IND	DATA	MODIFICHE	DISEGNATO	VERIFICATO
1	13/04/06	Eliminato pompa 3	Crivellaro	Zielo

AERMEC S.P.A.
BEVILACQUA (VERONA) ITALY

AERMEC

SOSTITUISCE
SOSTITUITO
MODELLO NRC600-700A
DATA 15.Giu.2004 DISEGNATO Crivellaro
DATA 15.Giu.2004 VERIFICATO Bedendo

PARTICOLARE SCHEMA ELETTRICO
CODICE 40647.00
PAG 6
DI 7

A termini delle vigenti leggi sui diritti di autore il presente disegno non potra'essere copiato, riprodotto o consegnato a terzi o Ditte concorrenti

UNI A3

DISPOSIZIONE COMPONENTI/LAY-OUT OF SWITCHBOARD

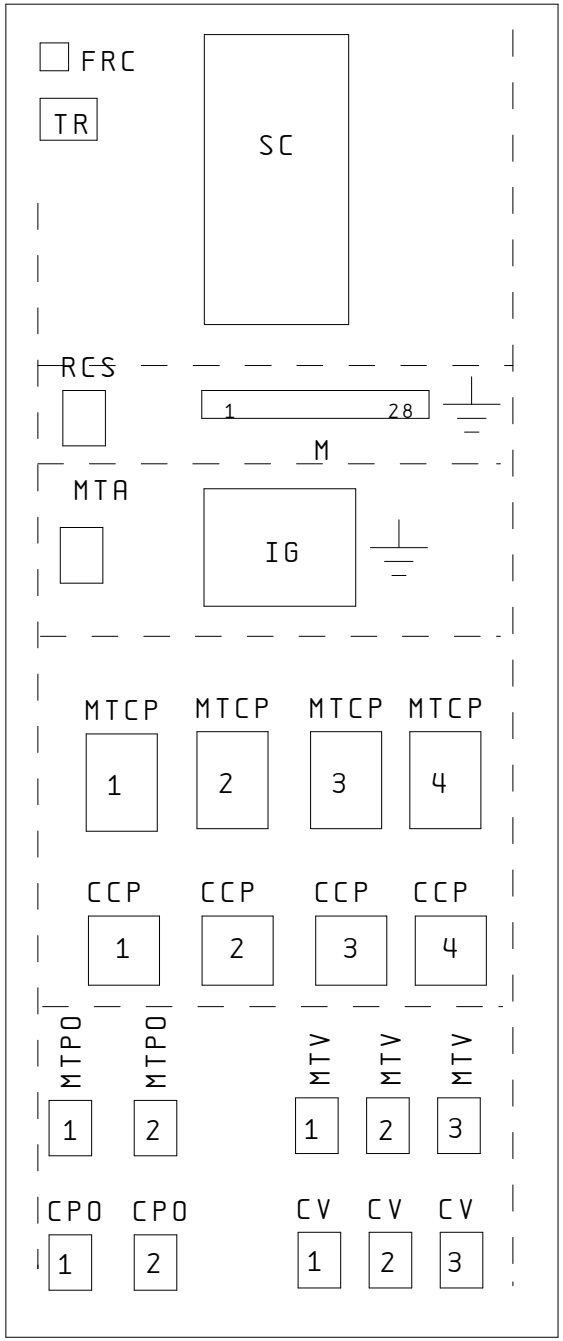

IND	DATA	MODIFICHE	DISEGNATO	VERIFICATO
1	13/04/06	Eliminato pompa 3	Crivellaro	Zielo

AERMEC S.P.A.
BEVILACQUA (VERONA) ITALY

AERMEC

SOSTITUISCE		MODELLO NRC600-700A	PARTICOLARE SCHEMA ELETTRICO
SOSTITUITO			
DATA 15.Giu.2004	DISEGNATO Crivellaro		CODICE 40647.00
DATA 15.Giu.2004	VERIFICATO Bedendo		PAG 7 / DI 7

A termini delle vigenti leggi sui diritti di autore il presente disegno non potra' essere copiato, riprodotto o consegnato a terzi o Ditte concorrenti

UNI A3

NRC600-700HA 3P cod. 4064900_00

NOTA

Gli schemi elettrici sono soggetti ad aggiornamento; è obbligatorio fare riferimento allo schema elettrico allegato all'apparecchio.

Wiring diagrams are subject to modification. Therefore, always refer to the wiring diagram inside the unit

Les schémas électriques sont soumis à des mises à jour; se reporter au schéma électrique en pièce jointe à l'appareil.

Die elektrischen Schaltpläne können immer wieder geändert werden; es ist immer der mit dem Gerät mitgelieferte Schaltplan zu beachten.

Los esquemas eléctricos están sujetos a actualizaciones; es necesario consultar el esquema eléctrico adjunto al aparato.

COLLEGAMENTO ALIMENTAZIONE/POWER CONNECTIONS

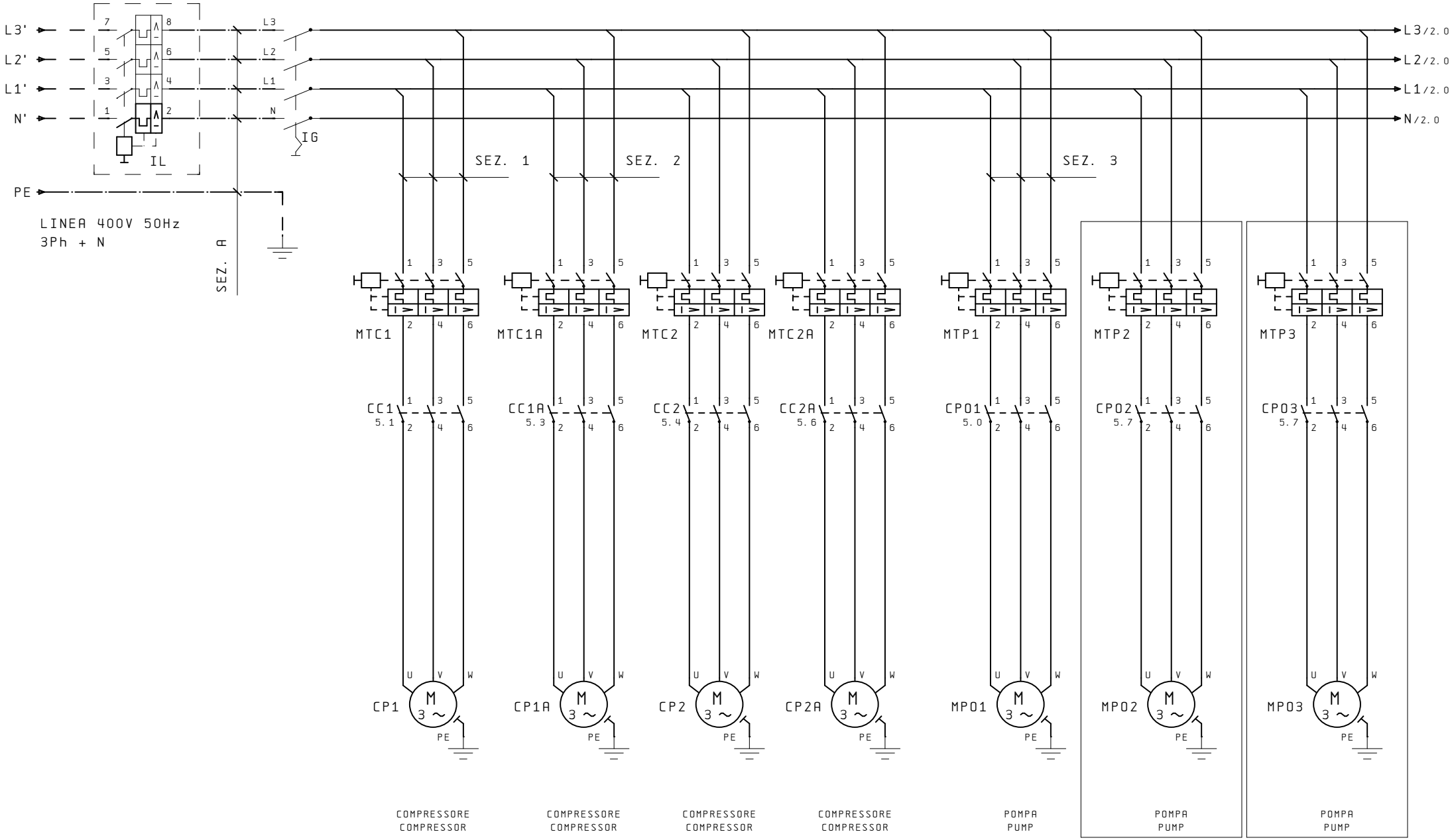

IND	DATA	MODIFICHE	DISEGNATO	VERIFICATO

AERMEC S.P.A.
BEVILACQUA (VERONA) ITALY

AERMEC

SOSTITUISCE	
SOSTITUITO	
DATA 15.Giu.2004	DISEGNATO Crivellaro
DATA 15.Giu.2004	VERIFICATO Bedendo

MODELLO NRC600-700HA

PARTICOLARE SCHEMA ELETTRICO

CODICE 40649.00

PAG 1
DI 7

A termini delle vigenti leggi sui diritti di autore il presente disegno non potra' essere copiato, riprodotto o consegnato a terzi o Ditte concorrenti

UNI A3

COLLEGAMENTO ALIMENTAZIONE/POWER CONNECTIONS

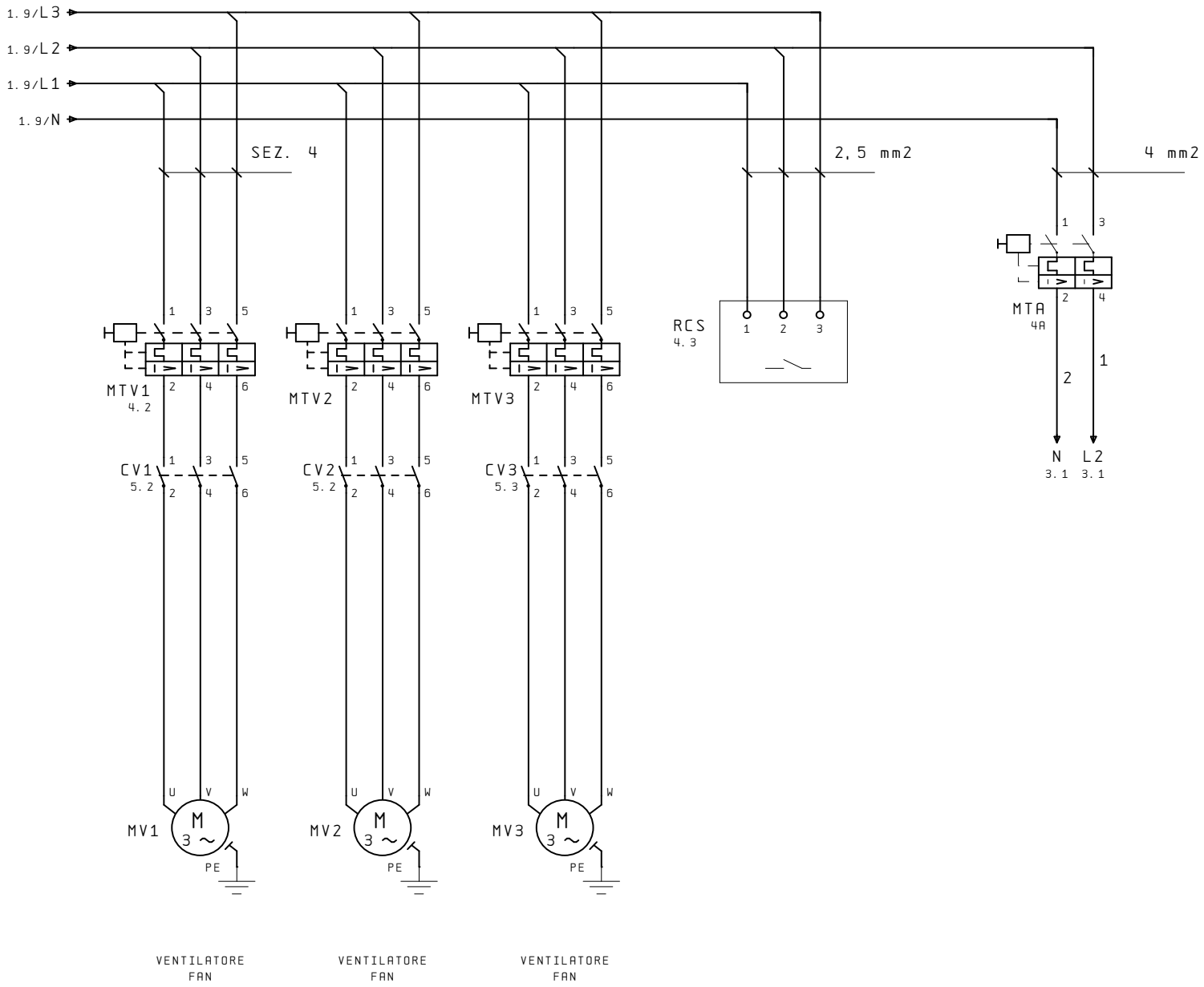

IND	DATA	MODIFICHE	DISEGNATO	VERIFICATO

AERMEC S.P.A.
BEVILACQUA (VERONA) ITALY

AERMEC

SOSTITUISCE		MODELLO NRC600-700HA	PARTICOLARE SCHEMA ELETTRICO
SOSTITUITO			
DATA 15.Giu.2004	DISEGNATO Crivellaro		CODICE 40649.00
DATA 15.Giu.2004	VERIFICATO Bedendo		PAG 2 DI 7

A termini delle vigenti leggi sui diritti di autore il presente disegno non potra'essere copiato, riprodotto o consegnato a terzi o Ditte concorrenti

UNI A3

CIRCUITO AUSILIARIO/AUXILIARY CONNECTIONS

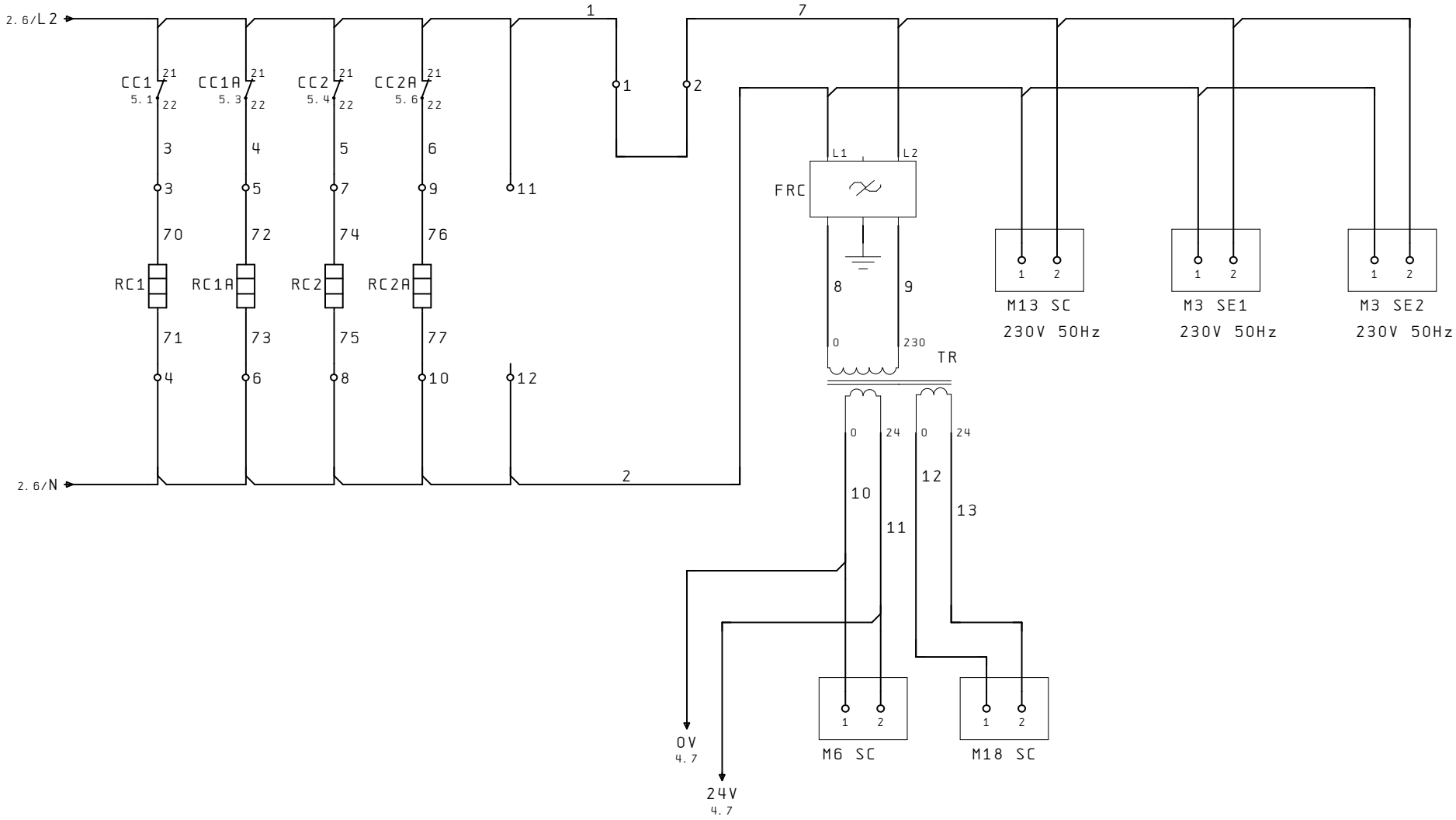

IND	DATA	MODIFICHE	DISEGNATO	VERIFICATO	AERMEC S.P.A. BEVILACQUA (VERONA) ITALY	SOSTITUISCE		MODELLO NRC600-700HA	PARTICOLARE SCHEMA ELETTRICO
						SOSTITUITO			
						DATA 15.Giu.2004	DISEGNATO Crivellaro		CODICE 40649.00 PAG 3 DI 7
						DATA 15.Giu.2004	VERIFICATO Bedendo		

A termini delle vigenti leggi sui diritti di autore il presente disegno non potra' essere copiato, riprodotto o consegnato a terzi o Ditte concorrenti

UNI A3

COLLEGAMENTO SICUREZZE / SAFETIES CONNECTIONS

COMANDO A DISTANZA
REMOTE CONTROL

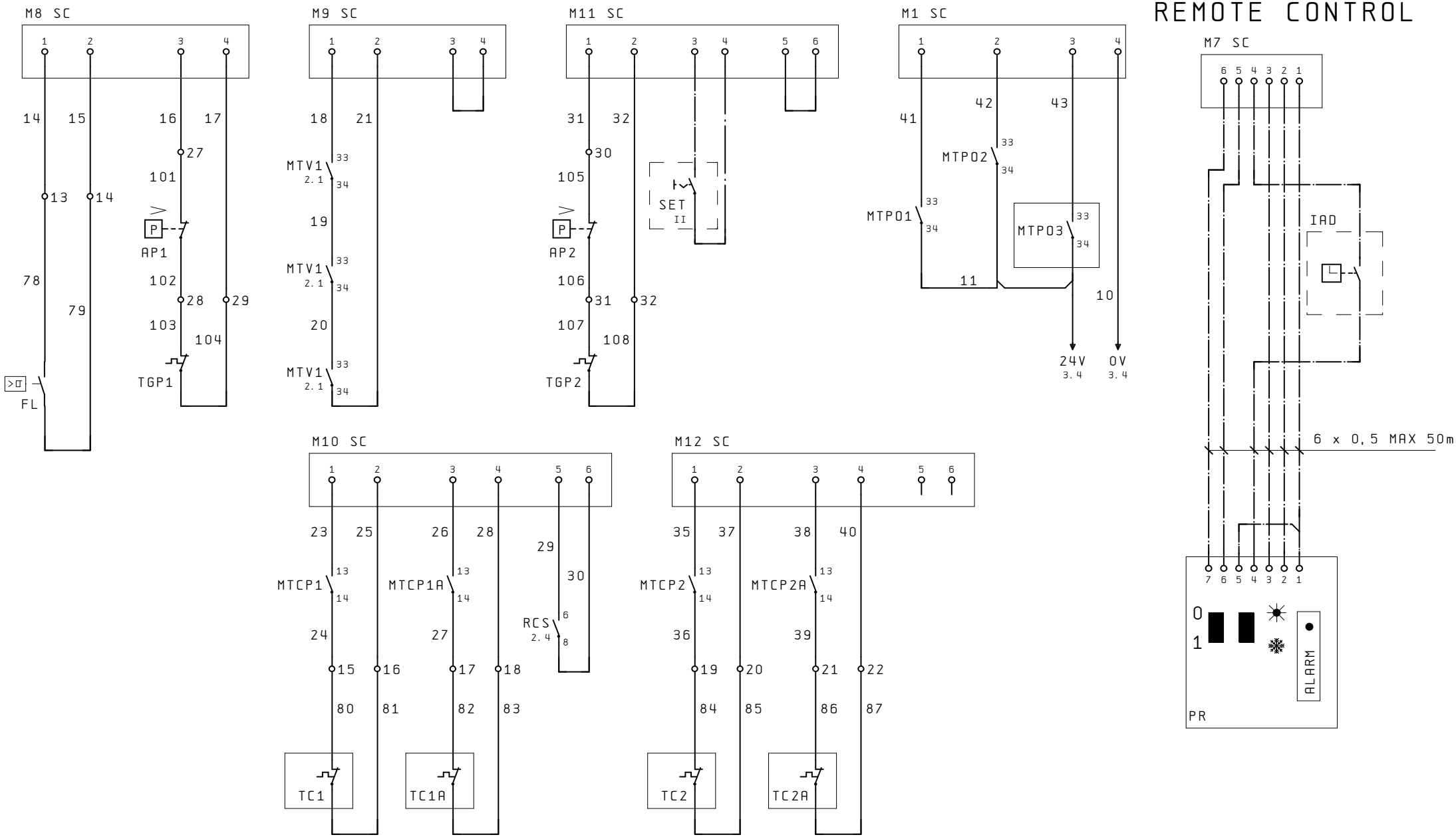

IND	DATA	MODIFICHE	DISEGNATO	VERIFICATO

AERMEC S.P.A.
BEVILACQUA (VERONA) ITALY

AERMEC

SOSTITUISCE		MODELLO NRC600-700HA	PARTICOLARE SCHEMA ELETTRICO
SOSTITUITO			
DATA 15.Giu.2004	DISEGNATO Crivellaro		CODICE 40649.00
DATA 15.Giu.2004	VERIFICATO Bedendo		PAG 4 / DI 7

A termini delle vigenti leggi sui diritti di autore il presente disegno non potra'essere copiato, riprodotto o consegnato a terzi o Ditte concorrenti

UNI A3

0 | 1 | 2 | 3 | 4 | 5 | 6 | 7 | 8 | 9

COLLEGAMENTO CARICHI / LOAD CONNECTIONS

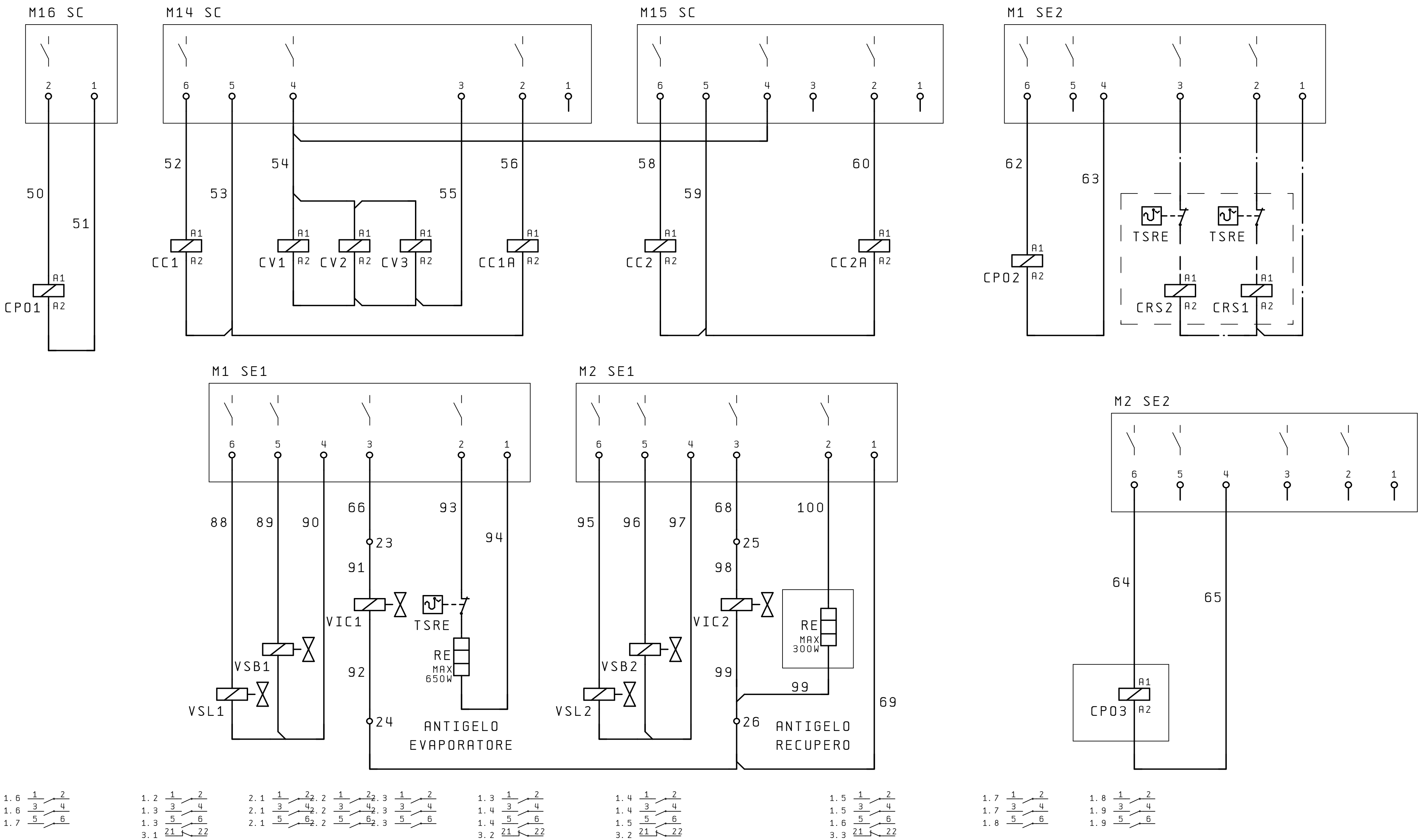

IND	DATA	MODIFICHE	DISEGNATO	VERIFICATO

AERMEC S.P.A.
BEVILACQUA (VERONA) ITALY

SOSTITUISCE
SOSTITUITO
MODELLO NRC600-700HA
PARTICOLARE SCHEMA ELETTRICO
DATA 15. Giu. 2004 DISEGNATO Crivellaro
DATA 15. Giu. 2004 VERIFICATO Bedendo
CODICE 40649.00
PAG 5 DI 7

A termini delle vigenti leggi sui diritti di autore il presente disegno non potra'essere copiato, riprodotto o consegnato a terzi o Ditte concorrenti

UNI A3

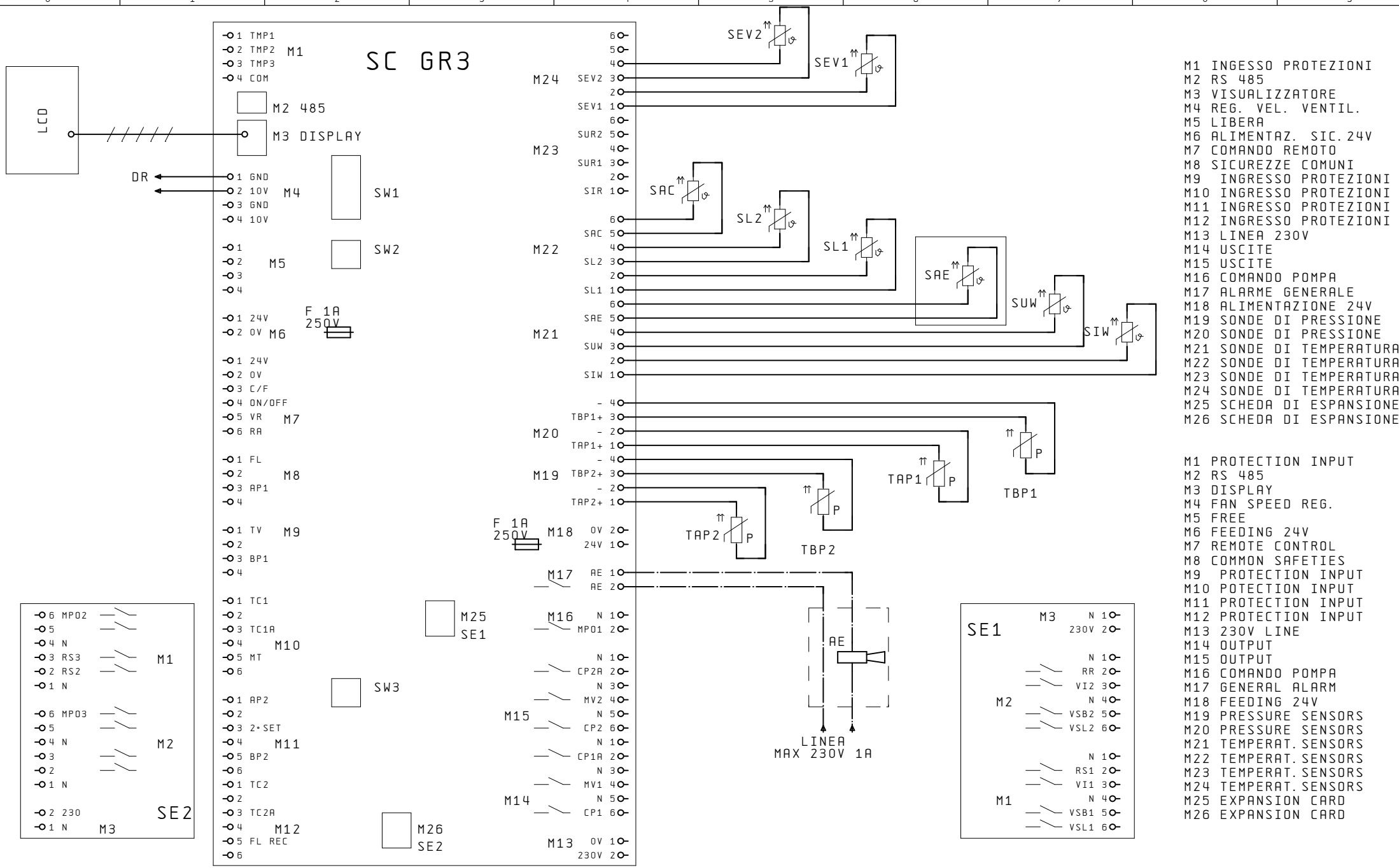

M1 INGESSO PROTEZIONI
M2 RS 485
M3 VISUALIZZATORE
M4 REG. VEL. VENTIL.
M5 LIBERA
M6 ALIMENTAZ. SIC. 24V
M7 COMANDO REMOTO
M8 SICUREZZE COMUNI
M9 INGRESSO PROTEZIONI
M10 INGRESSO PROTEZIONI
M11 INGRESSO PROTEZIONI
M12 INGRESSO PROTEZIONI
M13 LINEA 230V
M14 USCITE
M15 USCITE
M16 COMANDO POMPA
M17 ALARME GENERALE
M18 ALIMENTAZIONE 24V
M19 SONDE DI PRESSIONE
M20 SONDE DI PRESSIONE
M21 SONDE DI TEMPERATURA
M22 SONDE DI TEMPERATURA
M23 SONDE DI TEMPERATURA
M24 SONDE DI TEMPERATURA
M25 SCHEDA DI ESPANSIONE
M26 SCHEDA DI ESPANSIONE

M1 PROTECTION INPUT
M2 RS 485
M3 DISPLAY
M4 FAN SPEED REG.
M5 FREE
M6 FEEDING 24V
M7 REMOTE CONTROL
M8 COMMON SAFETIES
M9 PROTECTION INPUT
M10 POTECTION INPUT
M11 PROTECTION INPUT
M12 PROTECTION INPUT
M13 230V LINE
M14 OUTPUT
M15 OUTPUT
M16 COMANDO POMPA
M17 GENERAL ALARM
M18 FEEDING 24V
M19 PRESSURE SENSORS
M20 PRESSURE SENSORS
M21 TEMPERAT. SENSORS
M22 TEMPERAT. SENSORS
M23 TEMPERAT. SENSORS
M24 TEMPERAT. SENSORS
M25 EXPANSION CARD
M26 EXPANSION CARD

IND	DATA	MODIFICHE	DISEGNATO	VERIFICATO

AERMEC S.P.A.
BEVILACQUA (VERONA) ITALY

SOSTITUISCE
SOSTITUITO
MODELLO NRC600-700HA
DATA 15.Giu.2004 DISEGNATO Crivellaro
DATA 15.Giu.2004 VERIFICATO Bedendo
PARTICOLARE SCHEMA ELETTRICO
CODICE 40649.00
PAG 6
DI 7

A termini delle vigenti leggi sui diritti di autore il presente disegno non potra' essere copiato, riprodotto o consegnato a terzi o Ditte concorrenti

UNI A3

DISPOSIZIONE COMPONENTI/LAY-OUT OF SWITCHBOARD

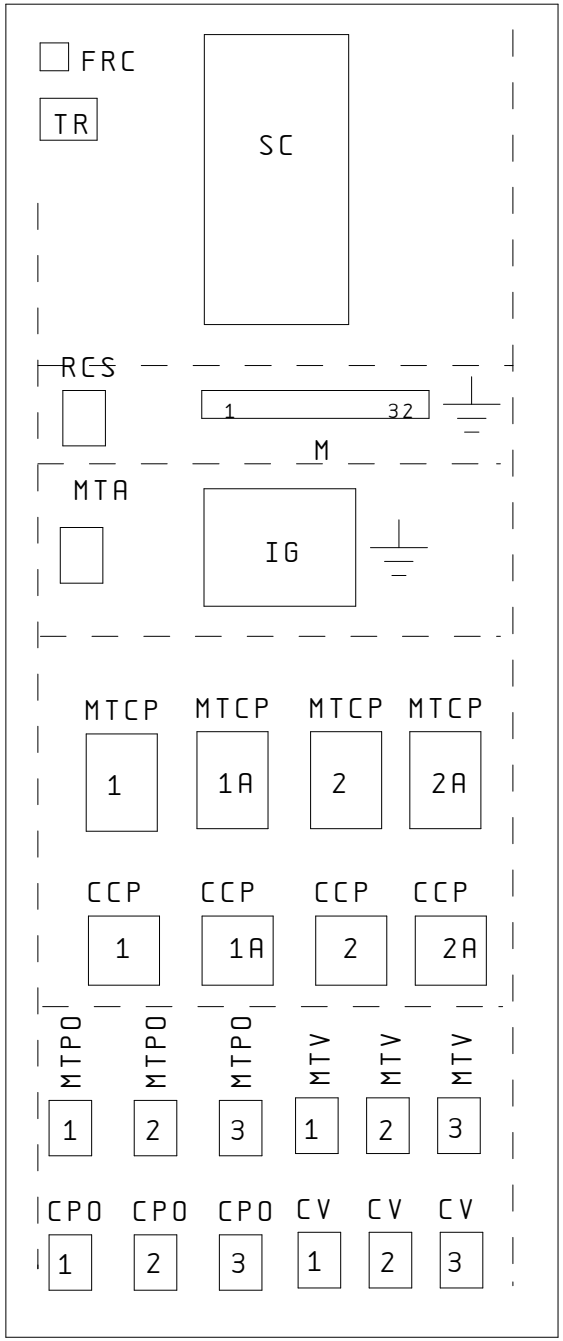

IND	DATA	MODIFICHE	DISEGNATO	VERIFICATO

AERMEC S.P.A.
BEVILACQUA (VERONA) ITALY

AERMEC

SOSTITUISCE		MODELLO NRC600-700HA	PARTICOLARE SCHEMA ELETTRICO
SOSTITUITO			
DATA 15.Giu.2004	DISEGNATO Crivellaro	CODICE 40649.00	PAG 7
DATA 15.Giu.2004	VERIFICATO Bedendo		DI 7

A termini delle vigenti leggi sui diritti di autore il presente disegno non potra' essere copiato, riprodotto o consegnato a terzi o Ditte concorrenti

UNI A3

NRC750 cod. 4064610_00

NOTA

Gli schemi elettrici sono soggetti ad aggiornamento; è obbligatorio fare riferimento allo schema elettrico allegato all'apparecchio.

Wiring diagrams are subject to modification. Therefore, always refer to the wiring diagram inside the unit

Les schémas électriques sont soumis à des mises à jour; se reporter au schéma électrique en pièce jointe à l'appareil.

Die elektrischen Schaltpläne können immer wieder geändert werden; es ist immer der mit dem Gerät mitgelieferte Schaltplan zu beachten.

Los esquemas eléctricos están sujetos a actualizaciones; es necesario consultar el esquema eléctrico adjunto al aparato.

COLLEGAMENTO ALIMENTAZIONE/POWER CONNECTIONS

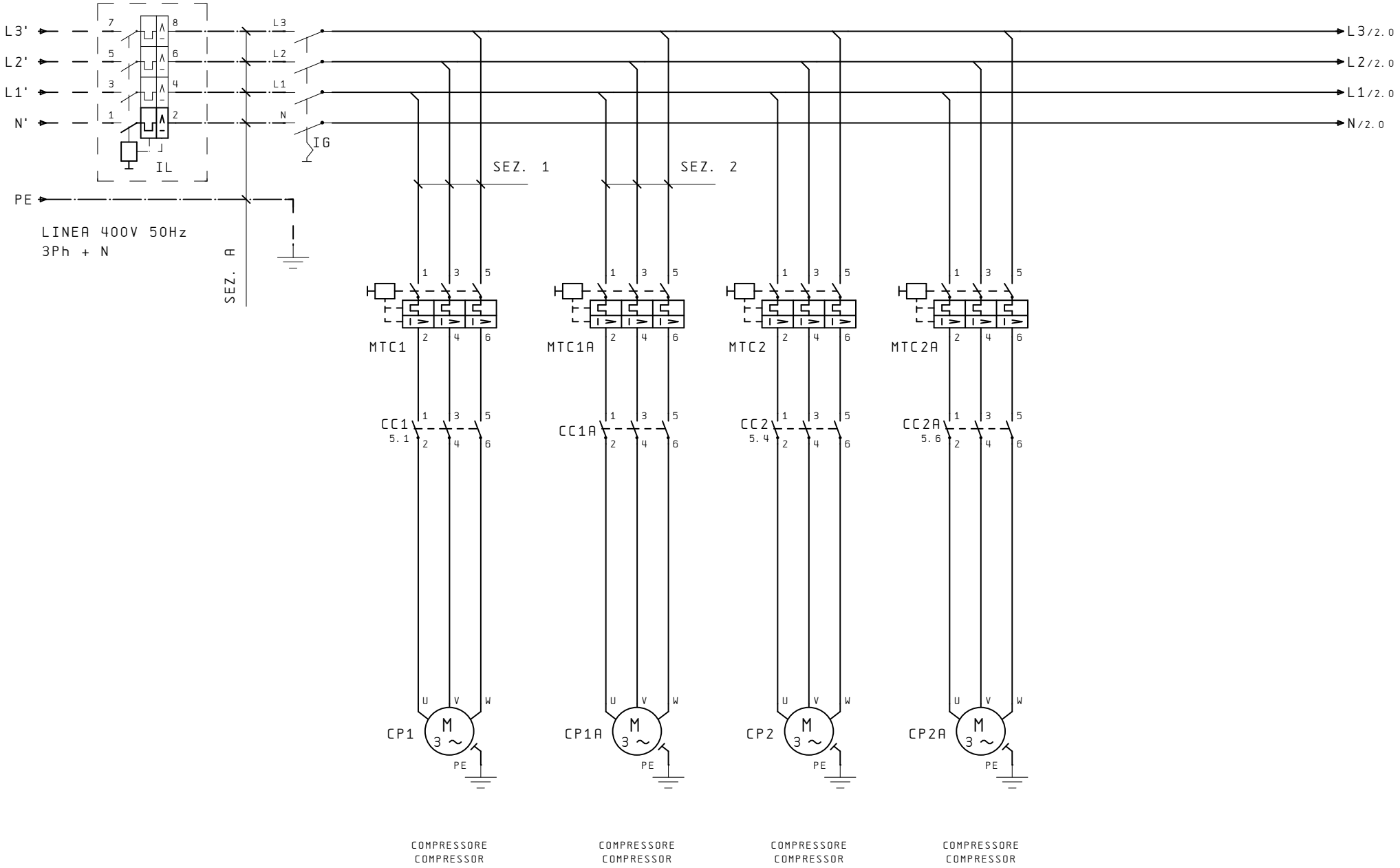

IND	DATA	MODIFICHE	DISEGNATO	VERIFICATO

AERMEC S.P.A.
BEVILACQUA (VERONA) ITALY

AERMEC

SOSTITUISCE		MODELLO NRC 750	PARTICOLARE SCHEMA ELETTRICO
SOSTITUITO			
DATA 15.Giu.2004	DISEGNATO Crivellaro	CODICE 40646.10	PAG 1
DATA 15.Giu.2004	VERIFICATO Bedendo		DI 7

A termini delle vigenti leggi sui diritti di autore il presente disegno non potra'essere copiato, riprodotto o consegnato a terzi o Ditte concorrenti

UNI A3

COLLEGAMENTO ALIMENTAZIONE/POWER CONNECTIONS

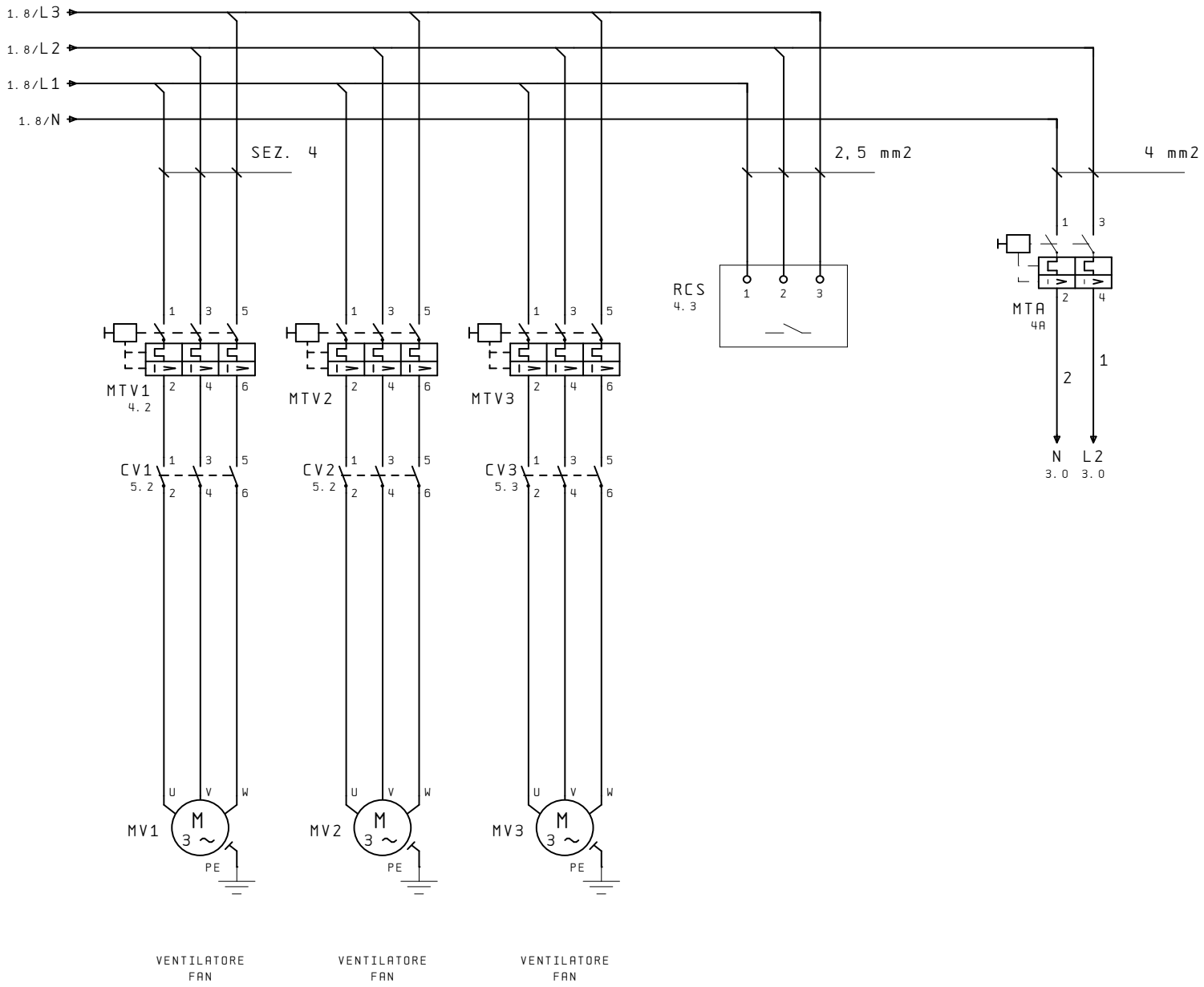

IND	DATA	MODIFICHE	DISEGNATO	VERIFICATO

AERMEC S.P.A.
BEVILACQUA (VERONA) ITALY

AERMEC

SOSTITUISCE		MODELLO NRC 750	PARTICOLARE SCHEMA ELETTRICO
SOSTITUITO			
DATA 15.Giu.2004	DISEGNATO Crivellaro		CODICE 40646.10
DATA 15.Giu.2004	VERIFICATO Bedendo		PAG 2 DI 7

A termini delle vigenti leggi sui diritti di autore il presente disegno non potra' essere copiato, riprodotto o consegnato a terzi o Ditte concorrenti

UNI A3

CIRCUITO AUSILIARIO/AUXILIARY CONNECTIONS

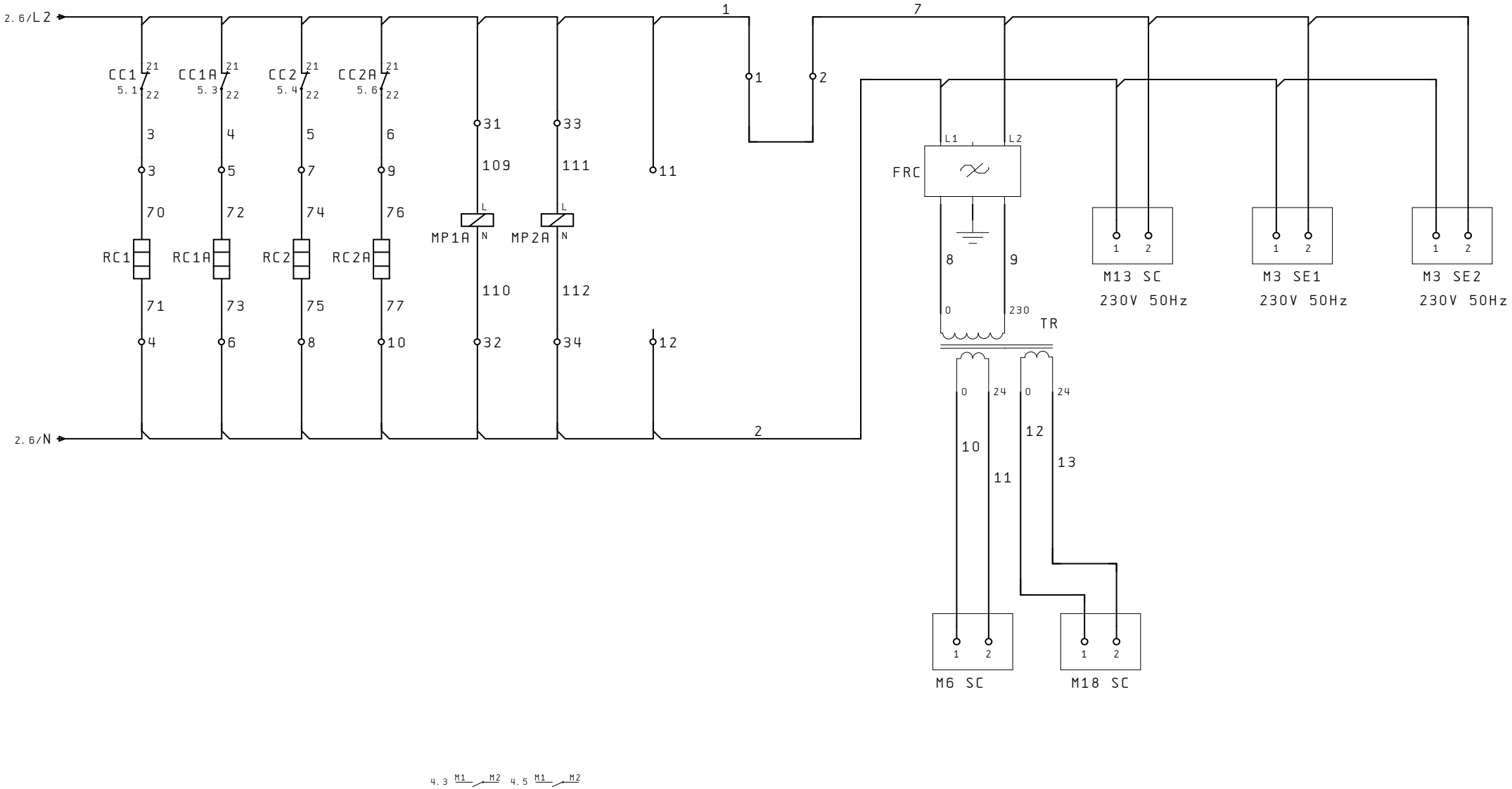

IND	DATA	MODIFICHE	DISEGNATO	VERIFICATO	AERMEC S.P.A. BEVILACQUA (VERONA) ITALY	SOSTITUISCE	MODELLO NRC 750	PARTICOLARE SCHEMA ELETTRICO
						SOSTITUITO		
						DATA 15.Giu.2004	DISEGNATO Crivellaro	CODICE 40646.10
						DATA 15.Giu.2004	VERIFICATO Bedendo	PAG 3 / DI 7

A termini delle vigenti leggi sui diritti di autore il presente disegno non potra' essere copiato, riprodotto o consegnato a terzi o Ditte concorrenti

UNI A3

COLLEGAMENTO SICUREZZE / SAFETIES CONNECTIONS

COMANDO A DISTANZA
REMOTE CONTROL

M8 SC

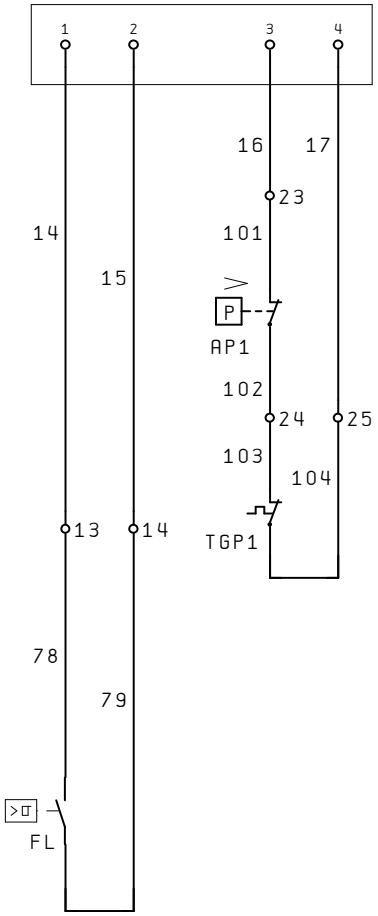

M9 SC

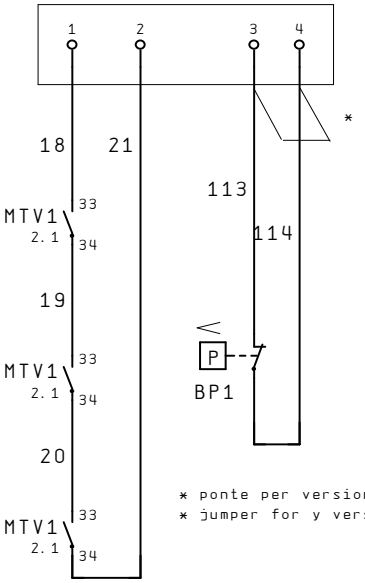

* ponte per versione Y
* jumper for y version

M11 SC

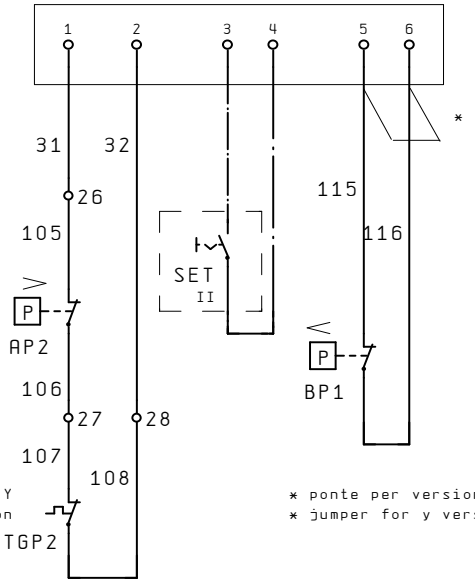

* ponte per versione Y
* jumper for y version

M1 SC

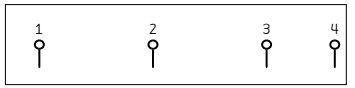

M7 SC

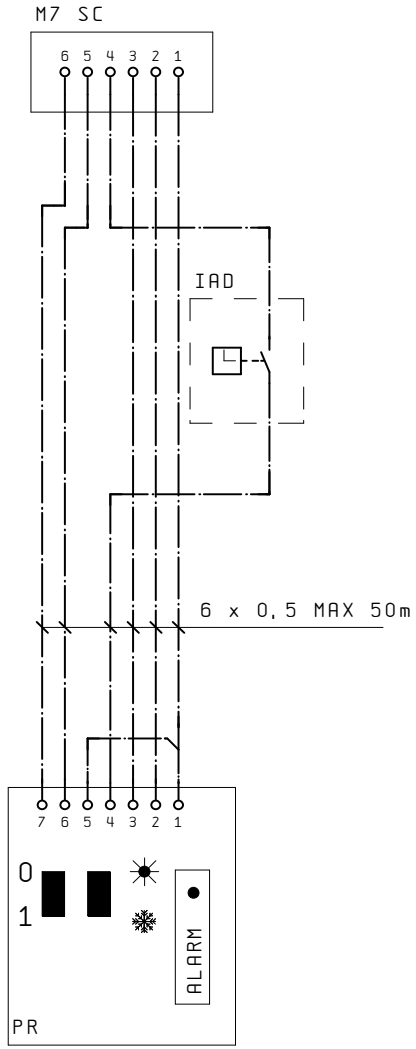

M10 SC

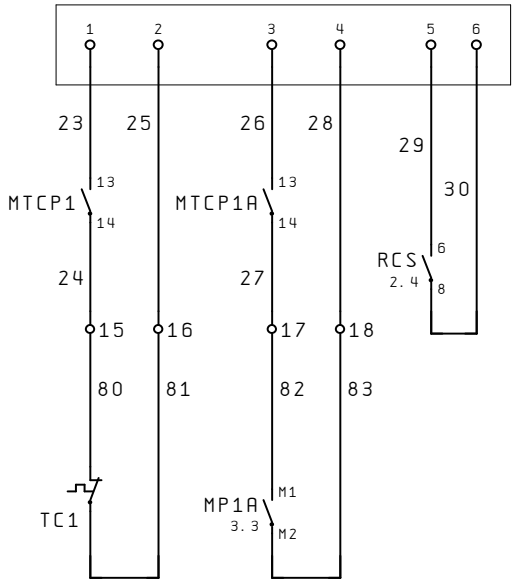

M12 SC

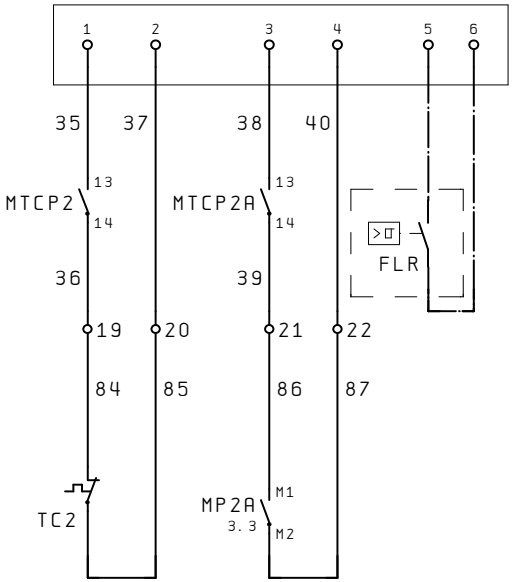

IND	DATA	MODIFICHE	DISEGNATO	VERIFICATO

AERMEC S.P.A.
BEVILACQUA (VERONA) ITALY

AERMEC

SOSTITUISCE		MODELLO NRC 750
SOSTITUITO		
DATA 15.Giu.2004	DISEGNATO Crivellaro	
DATA 15.Giu.2004	VERIFICATO Bedendo	

PARTICOLARE SCHEMA ELETTRICO
CODICE 40646.10
PAG 4
DI 7

A termini delle vigenti leggi sui diritti di autore il presente disegno non potra' essere copiato, riprodotto o consegnato a terzi o Ditte concorrenti

UNI A3

COLLEGAMENTO CARICHI / LOAD CONNECTIONS

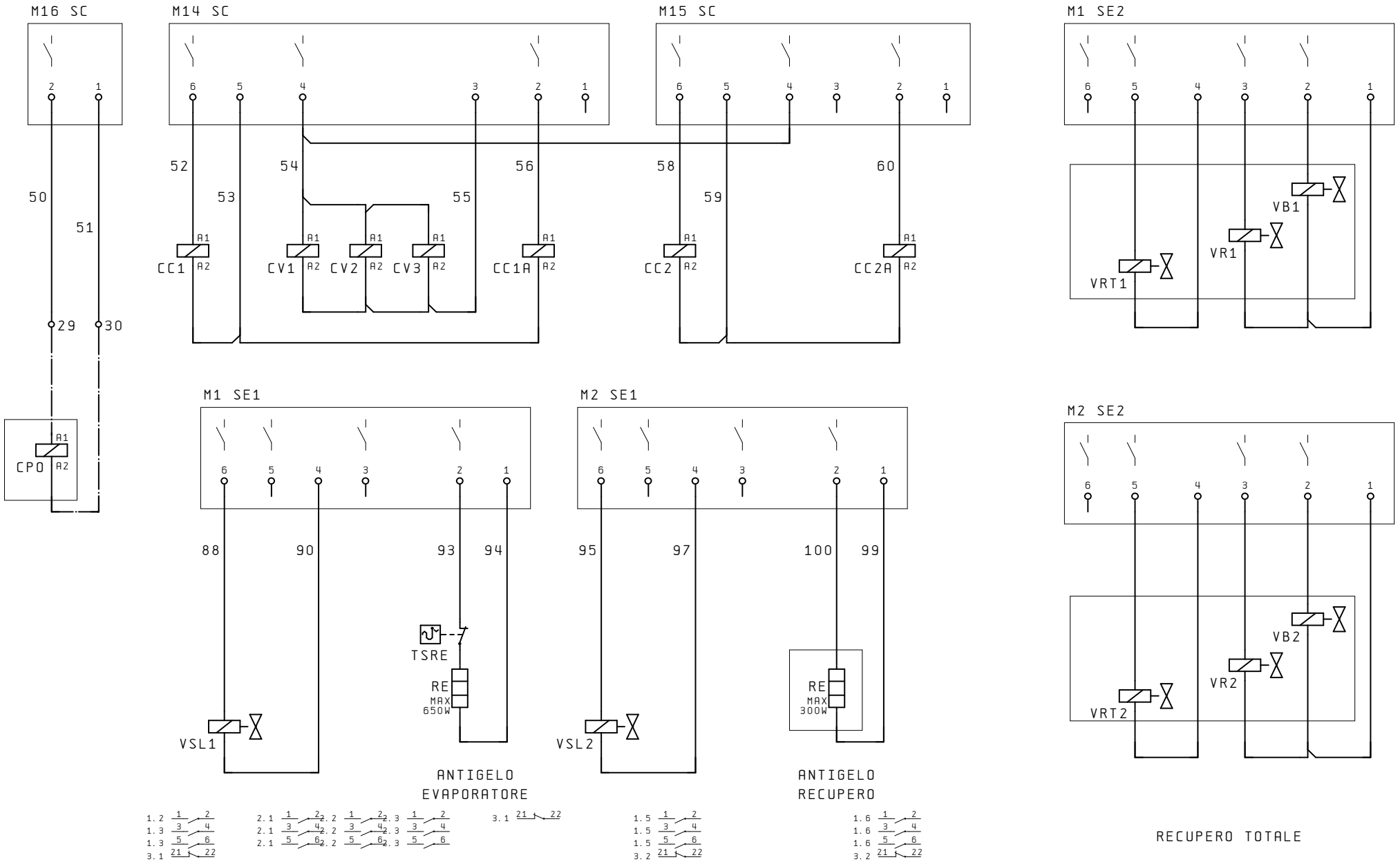

IND	DATA	MODIFICHE	DISEGNATO	VERIFICATO	AERMEC S.P.A. BEVILACQUA (VERONA) ITALY	SOSTITUISCE	MODELLO NRC 750	PARTICOLARE SCHEMA ELETTRICO
						SOSTITUITO		
						DATA 15.Giu.2004	DISEGNATO Crivellaro	CODICE 40646.10
						DATA 15.Giu.2004	VERIFICATO Bedendo	PAG 5 DI 7

A termini delle vigenti leggi sui diritti di autore il presente disegno non potra' essere copiato, riprodotto o consegnato a terzi o Ditte concorrenti

UNI A3

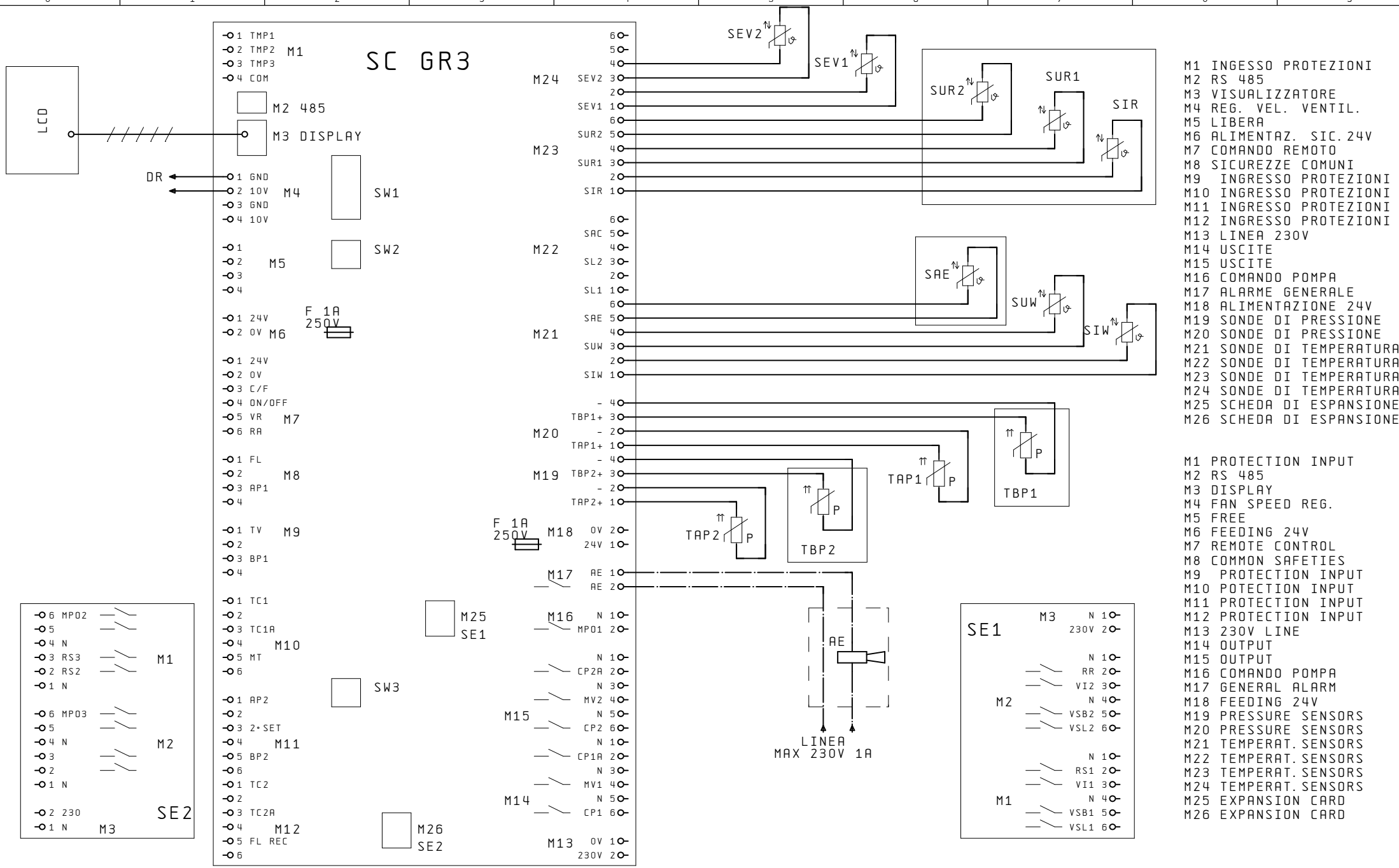

M1 INGESSO PROTEZIONI
M2 RS 485
M3 VISUALIZZATORE
M4 REG. VEL. VENTIL.
M5 LIBERA
M6 ALIMENTAZ. SIC. 24V
M7 COMANDO REMOTO
M8 SICUREZZE COMUNI
M9 INGRESSO PROTEZIONI
M10 INGRESSO PROTEZIONI
M11 INGRESSO PROTEZIONI
M12 INGRESSO PROTEZIONI
M13 LINEA 230V
M14 USCITE
M15 USCITE
M16 COMANDO POMPA
M17 ALARME GENERALE
M18 ALIMENTAZIONE 24V
M19 SONDE DI PRESSIONE
M20 SONDE DI PRESSIONE
M21 SONDE DI TEMPERATURA
M22 SONDE DI TEMPERATURA
M23 SONDE DI TEMPERATURA
M24 SONDE DI TEMPERATURA
M25 SCHEDA DI ESPANSIONE
M26 SCHEDA DI ESPANSIONE

M1 PROTECTION INPUT
M2 RS 485
M3 DISPLAY
M4 FAN SPEED REG.
M5 FREE
M6 FEEDING 24V
M7 REMOTE CONTROL
M8 COMMON SAFETIES
M9 PROTECTION INPUT
M10 POTECTION INPUT
M11 PROTECTION INPUT
M12 PROTECTION INPUT
M13 230V LINE
M14 OUTPUT
M15 OUTPUT
M16 COMANDO POMPA
M17 GENERAL ALARM
M18 FEEDING 24V
M19 PRESSURE SENSORS
M20 PRESSURE SENSORS
M21 TEMPERAT. SENSORS
M22 TEMPERAT. SENSORS
M23 TEMPERAT. SENSORS
M24 TEMPERAT. SENSORS
M25 EXPANSION CARD
M26 EXPANSION CARD

IND	DATA	MODIFICHE	DISEGNATO	VERIFICATO

AERMEC S.P.A.
BEVILACQUA (VERONA) ITALY

AERMEC

SOSTITUISCE	
SOSTITUITO	MODELLO NRC 750
DATA 15.Giu.2004	DISEGNATO Crivellaro
DATA 15.Giu.2004	VERIFICATO Bedendo

PARTICOLARE SCHEMA ELETTRICO
CODICE 40646.10
PAG 6
DI 7

A termini delle vigenti leggi sui diritti di autore il presente disegno non potra' essere copiato, riprodotto o consegnato a terzi o Ditte concorrenti

UNI A3

DISPOSIZIONE COMPONENTI/LAY-OUT OF SWITCHBOARD

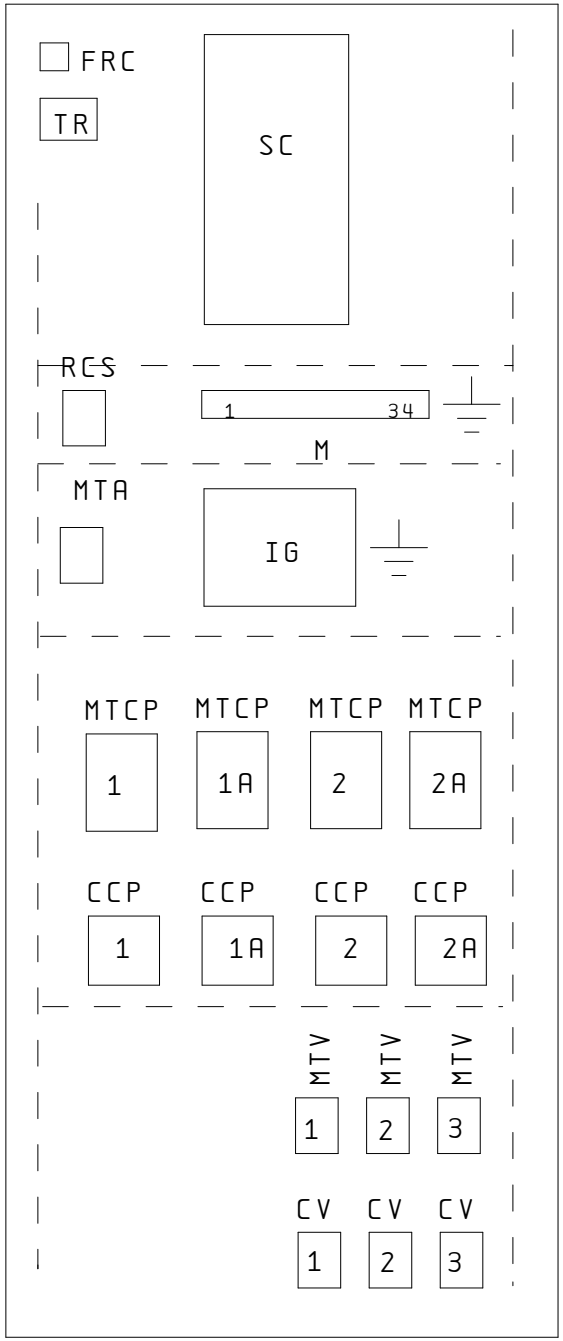

IND	DATA	MODIFICHE	DISEGNATO	VERIFICATO

AERMEC S.P.A.
BEVILACQUA (VERONA) ITALY

AERMEC

SOSTITUISCE		MODELLO NRC 750
SOSTITUITO		
DATA 15.Giu.2004	DISEGNATO Crivellaro	
DATA 15.Giu.2004	VERIFICATO Bedendo	

PARTICOLARE SCHEMA ELETTRICO

CODICE 40646.10

PAG 7
DI 7

A termini delle vigenti leggi sui diritti di autore il presente disegno non potra' essere copiato, riprodotto o consegnato a terzi o Ditte concorrenti

UNI A3

NRC750H cod. 4064810_00

NOTA

Gli schemi elettrici sono soggetti ad aggiornamento; è obbligatorio fare riferimento allo schema elettrico allegato all'apparecchio.

Wiring diagrams are subject to modification. Therefore, always refer to the wiring diagram inside the unit

Les schémas électriques sont soumis à des mises à jour; se reporter au schéma électrique en pièce jointe à l'appareil.

Die elektrischen Schaltpläne können immer wieder geändert werden; es ist immer der mit dem Gerät mitgelieferte Schaltplan zu beachten.

Los esquemas eléctricos están sujetos a actualizaciones; es necesario consultar el esquema eléctrico adjunto al aparato.

COLLEGAMENTO ALIMENTAZIONE/POWER CONNECTIONS

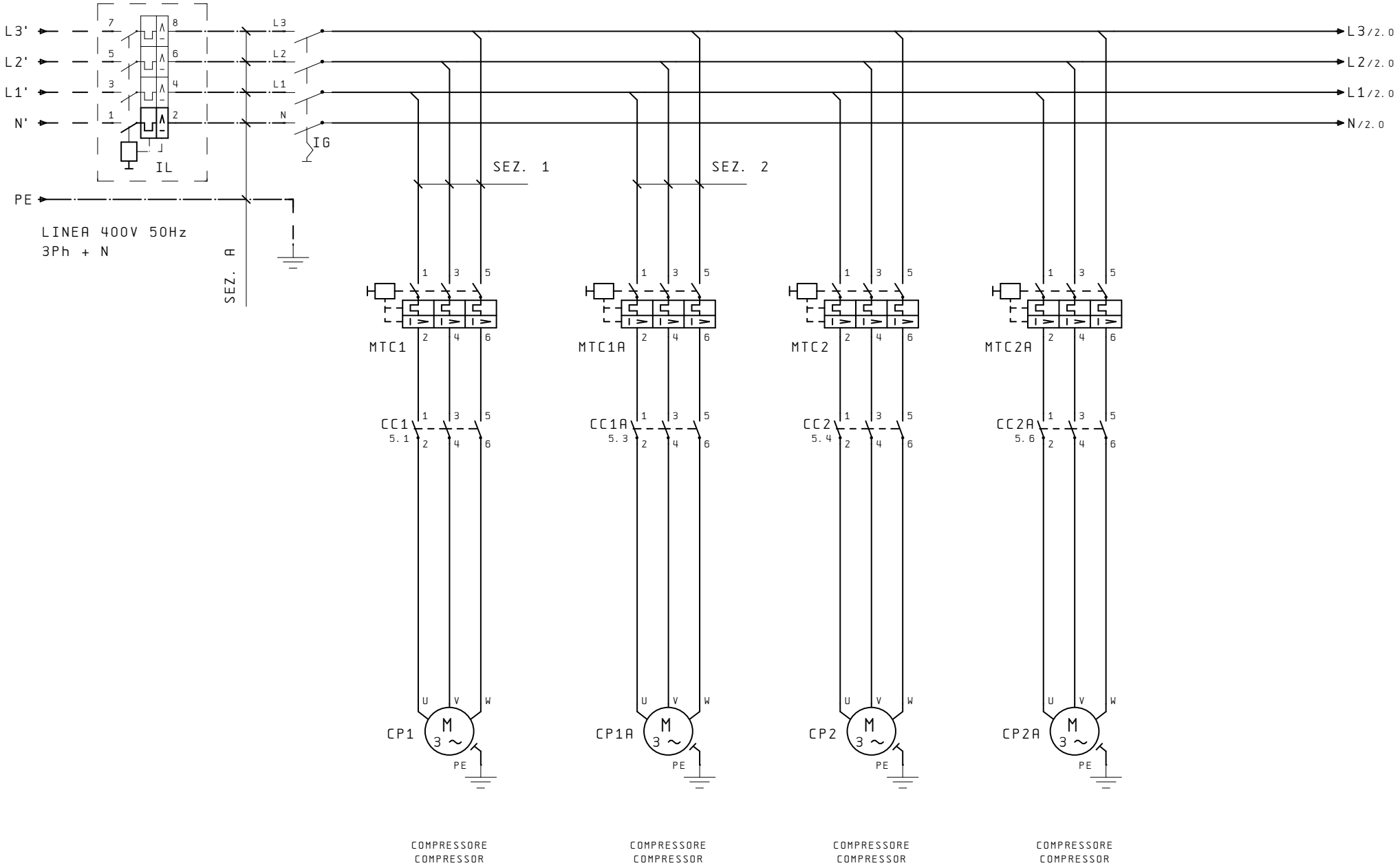

IND	DATA	MODIFICHE	DISEGNATO	VERIFICATO

AERMEC S.P.A.
BEVILACQUA (VERONA) ITALY

AERMEC

SOSTITUISCE	
SOSTITUITO	
MODELLO	NRC 750H
DATA 15.Giu.2004	DISEGNATO Crivellaro
DATA 15.Giu.2004	VERIFICATO Bedendo

PARTICOLARE SCHEMA ELETTRICO

CODICE 40648.10

PAG 1
DI 7

A termini delle vigenti leggi sui diritti di autore il presente disegno non potra' essere copiato, riprodotto o consegnato a terzi o Ditte concorrenti

UNI A3

COLLEGAMENTO ALIMENTAZIONE/POWER CONNECTIONS

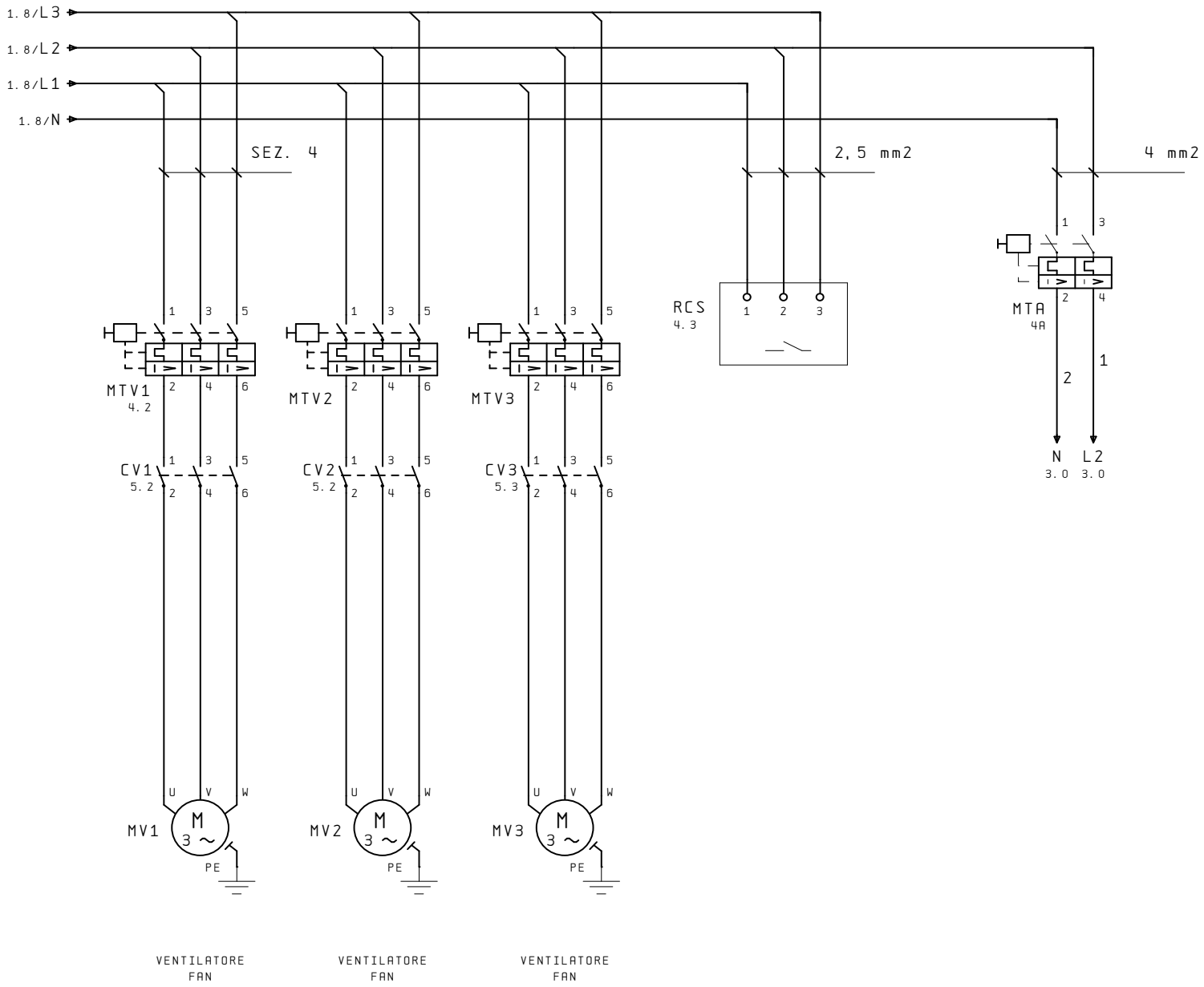

IND	DATA	MODIFICHE	DISEGNATO	VERIFICATO

AERMEC S.P.A.
BEVILACQUA (VERONA) ITALY

AERMEC

SOSTITUISCE		MODELLO NRC 750H	PARTICOLARE SCHEMA ELETTRICO
SOSTITUITO			
DATA 15.Giu.2004	DISEGNATO Crivellaro		CODICE 40648.10
DATA 15.Giu.2004	VERIFICATO Bedendo		PAG 2 DI 7

A termini delle vigenti leggi sui diritti di autore il presente disegno non potra' essere copiato, riprodotto o consegnato a terzi o Ditte concorrenti

UNI A3

CIRCUITO AUSILIARIO/AUXILIARY CONNECTIONS

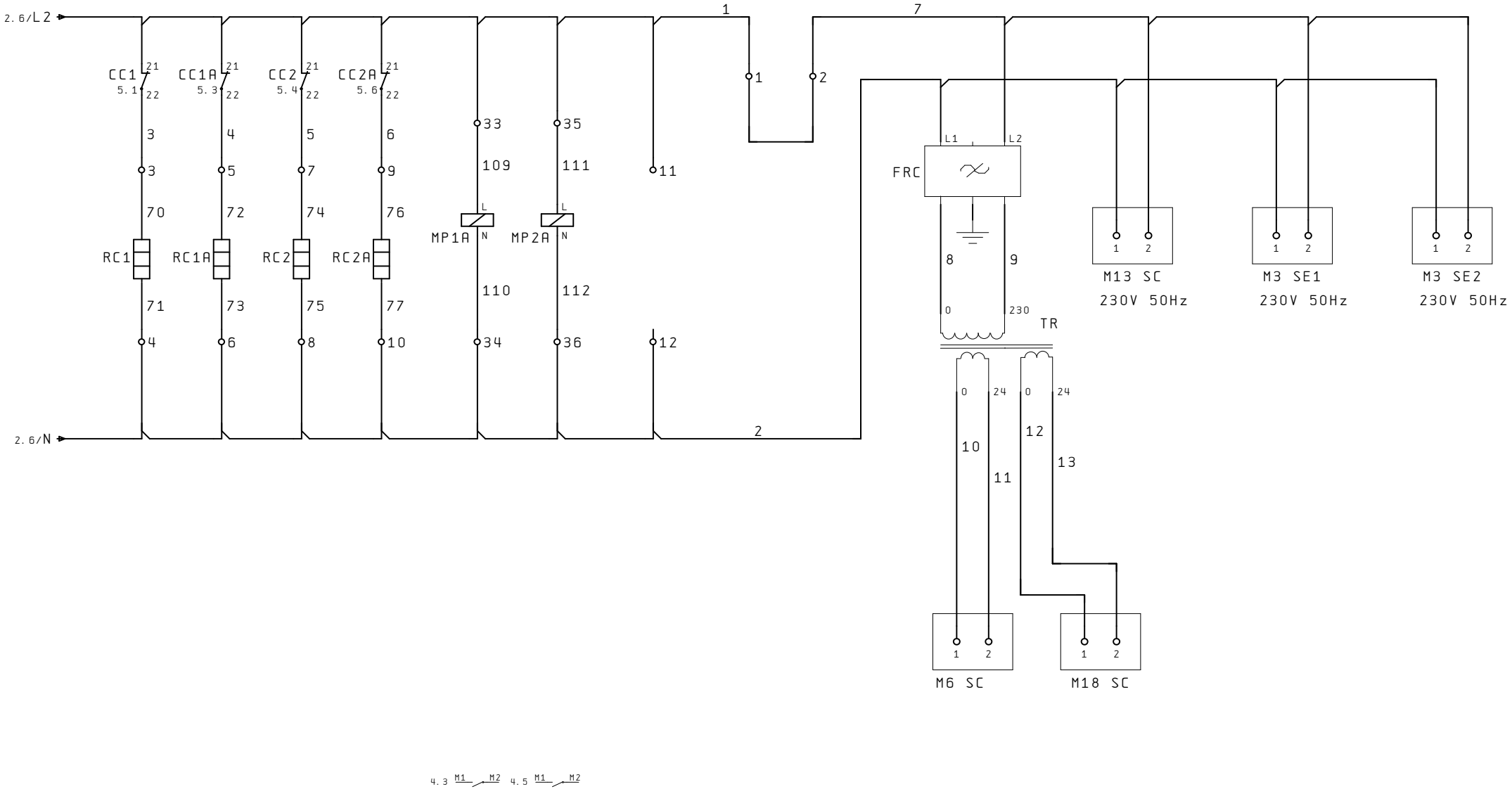

IND	DATA	MODIFICHE	DISEGNATO	VERIFICATO

AERMEC S.P.A.
BEVILACQUA (VERONA) ITALY

AERMEC

SOSTITUISCE		MODELLO NRC 750H	PARTICOLARE SCHEMA ELETTRICO
SOSTITUITO			
DATA 15.Giu.2004	DISEGNATO Crivellaro		CODICE 40648.10
DATA 15.Giu.2004	VERIFICATO Bedendo		PAG 3 / DI 7

A termini delle vigenti leggi sui diritti di autore il presente disegno non potra' essere copiato, riprodotto o consegnato a terzi o Ditte concorrenti

UNI A3

COLLEGAMENTO SICUREZZE / SAFETIES CONNECTIONS

COMANDO A DISTANZA
REMOTE CONTROL

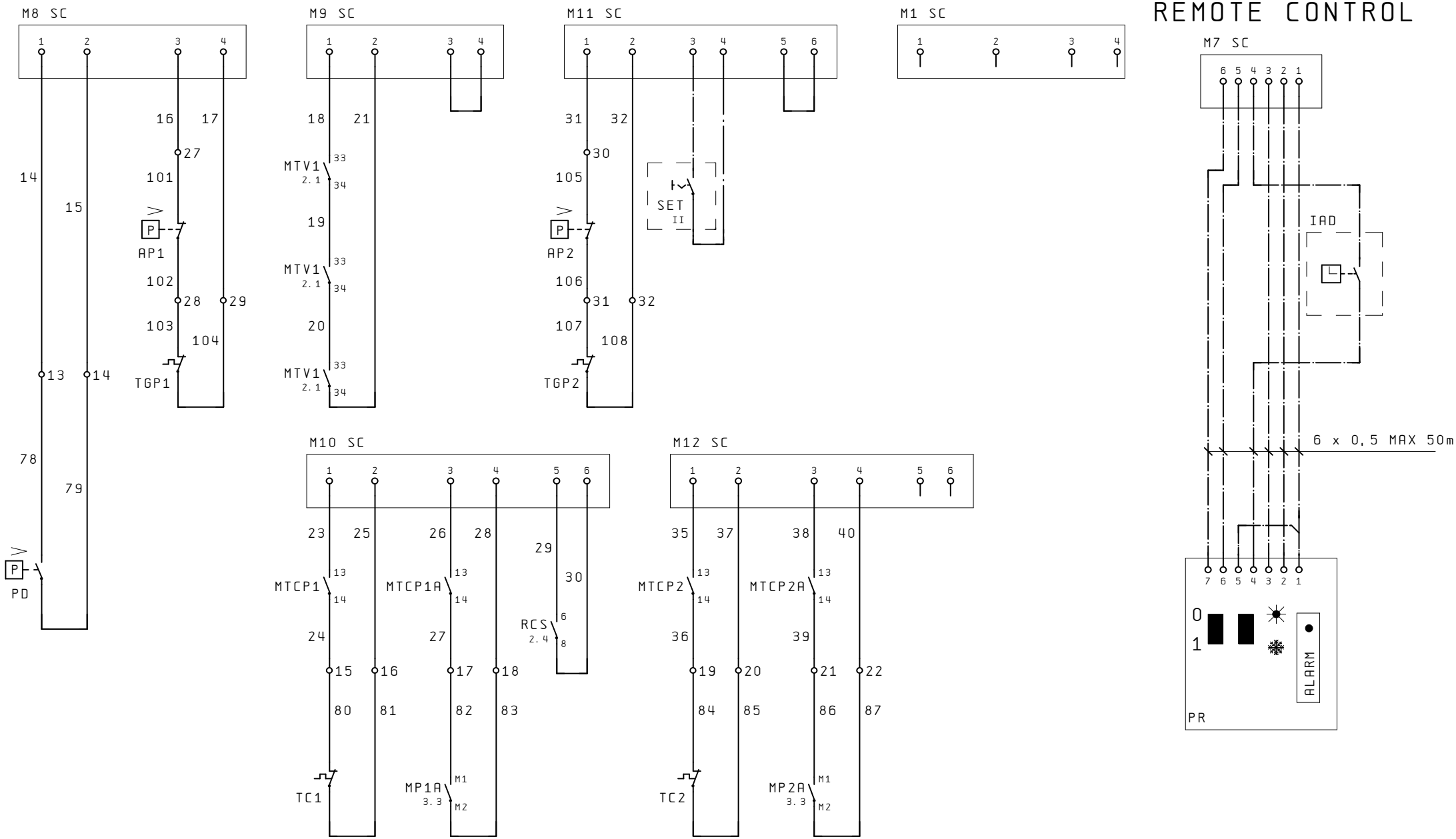

IND	DATA	MODIFICHE	DISEGNATO	VERIFICATO

AERMEC S.P.A.
BEVILACQUA (VERONA) ITALY

AERMEC

SOSTITUISCE		MODELLO NRC 750H
SOSTITUITO		
DATA 15.Giu.2004	DISEGNATO Crivellaro	
DATA 15.Giu.2004	VERIFICATO Bedendo	

PARTICOLARE SCHEMA ELETTRICO

CODICE 40648.10

PAG 4
DI 7

A termini delle vigenti leggi sui diritti di autore il presente disegno non potra' essere copiato, riprodotto o consegnato a terzi o Ditte concorrenti

UNI A3

COLLEGAMENTO CARICHI / LOAD CONNECTIONS

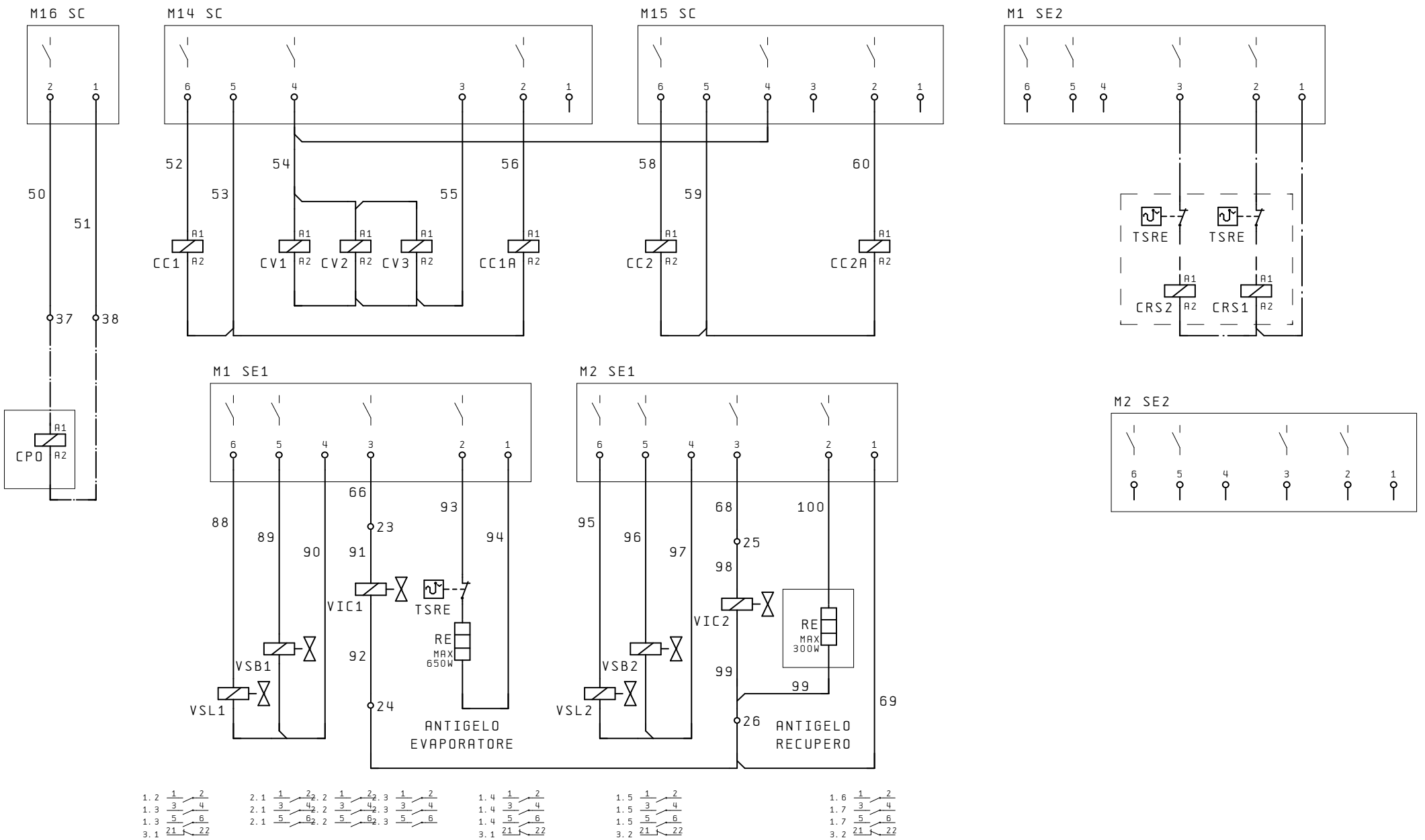

IND	DATA	MODIFICHE	DISEGNATO	VERIFICATO

AERMEC S.P.A.
BEVILACQUA (VERONA) ITALY

AERMEC

SOSTITUISCE		
SOSTITUITO	MODELLO NRC 750H	PARTICOLARE SCHEMA ELETTRICO
DATA 15. Giu. 2004	DISEGNATO Crivellaro	CODICE 40648.10
DATA 15. Giu. 2004	VERIFICATO Bedendo	PAG 5 DI 7

A termini delle vigenti leggi sui diritti di autore il presente disegno non potra'essere copiato, riprodotto o consegnato a terzi o Ditte concorrenti

UNI A3

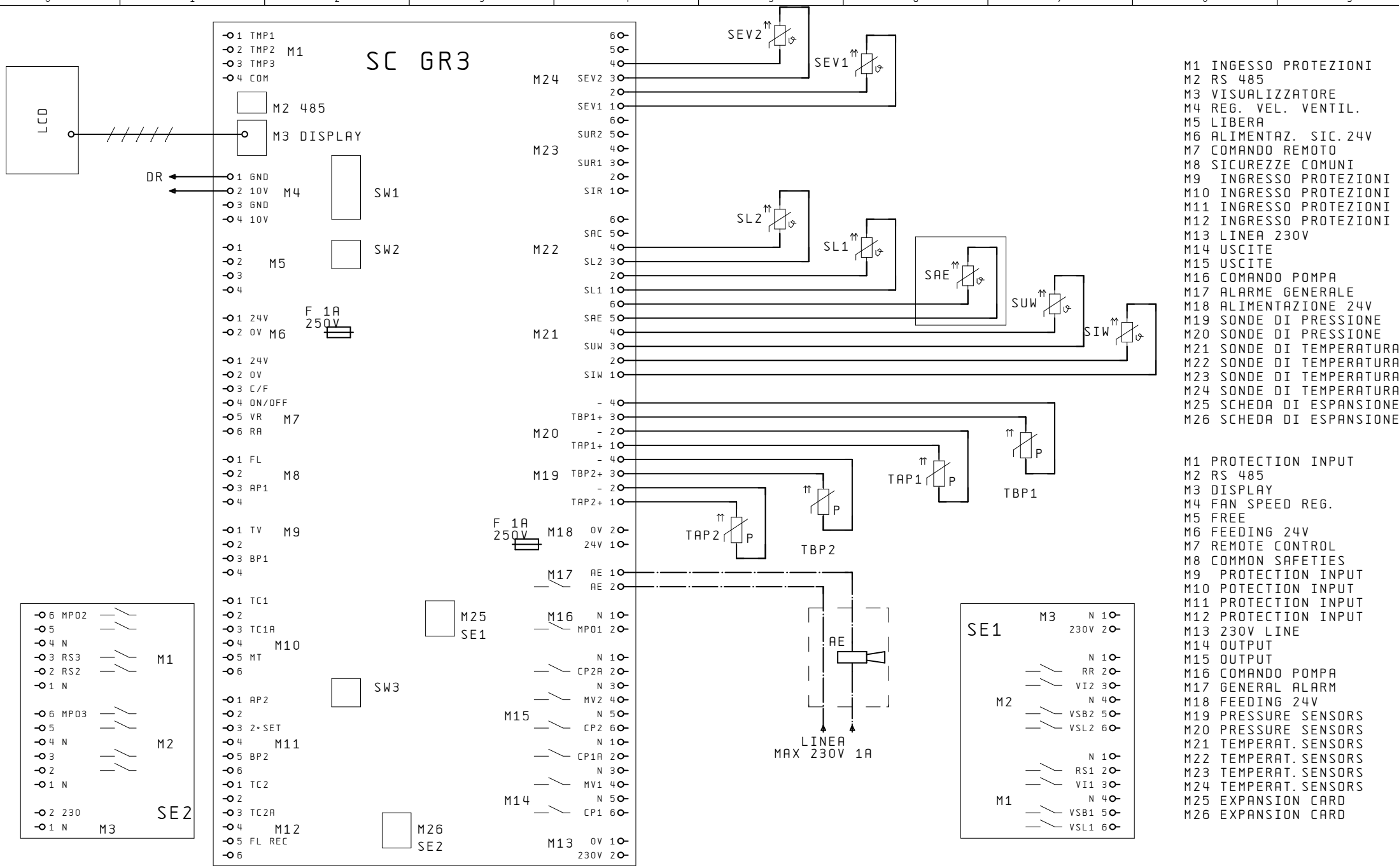

M1 INGESSO PROTEZIONI
M2 RS 485
M3 VISUALIZZATORE
M4 REG. VEL. VENTIL.
M5 LIBERA
M6 ALIMENTAZ. SIC. 24V
M7 COMANDO REMOTO
M8 SICUREZZE COMUNI
M9 INGRESSO PROTEZIONI
M10 INGRESSO PROTEZIONI
M11 INGRESSO PROTEZIONI
M12 INGRESSO PROTEZIONI
M13 LINEA 230V
M14 USCITE
M15 USCITE
M16 COMANDO POMPA
M17 ALARME GENERALE
M18 ALIMENTAZIONE 24V
M19 SONDE DI PRESSIONE
M20 SONDE DI PRESSIONE
M21 SONDE DI TEMPERATURA
M22 SONDE DI TEMPERATURA
M23 SONDE DI TEMPERATURA
M24 SONDE DI TEMPERATURA
M25 SCHEDA DI ESPANSIONE
M26 SCHEDA DI ESPANSIONE

M1 PROTECTION INPUT
M2 RS 485
M3 DISPLAY
M4 FAN SPEED REG.
M5 FREE
M6 FEEDING 24V
M7 REMOTE CONTROL
M8 COMMON SAFETIES
M9 PROTECTION INPUT
M10 POTECTION INPUT
M11 PROTECTION INPUT
M12 PROTECTION INPUT
M13 230V LINE
M14 OUTPUT
M15 OUTPUT
M16 COMANDO POMPA
M17 GENERAL ALARM
M18 FEEDING 24V
M19 PRESSURE SENSORS
M20 PRESSURE SENSORS
M21 TEMPERAT. SENSORS
M22 TEMPERAT. SENSORS
M23 TEMPERAT. SENSORS
M24 TEMPERAT. SENSORS
M25 EXPANSION CARD
M26 EXPANSION CARD

IND	DATA	MODIFICHE	DISEGNATO	VERIFICATO

AERMEC S.P.A.
BEVILACQUA (VERONA) ITALY

AERMEC

SOSTITUISCE	
SOSTITUITO	
MODELLO	NRC 750H
DATA 15.Giu.2004	DISEGNATO Crivellaro
DATA 15.Giu.2004	VERIFICATO Bedendo

PARTICOLARE SCHEMA ELETTRICO
CODICE 40648.10
PAG 6
DI 7

A termini delle vigenti leggi sui diritti di autore il presente disegno non potra'essere copiato, riprodotto o consegnato a terzi o Ditte concorrenti

UNI A3

DISPOSIZIONE COMPONENTI/LAY-OUT OF SWITCHBOARD

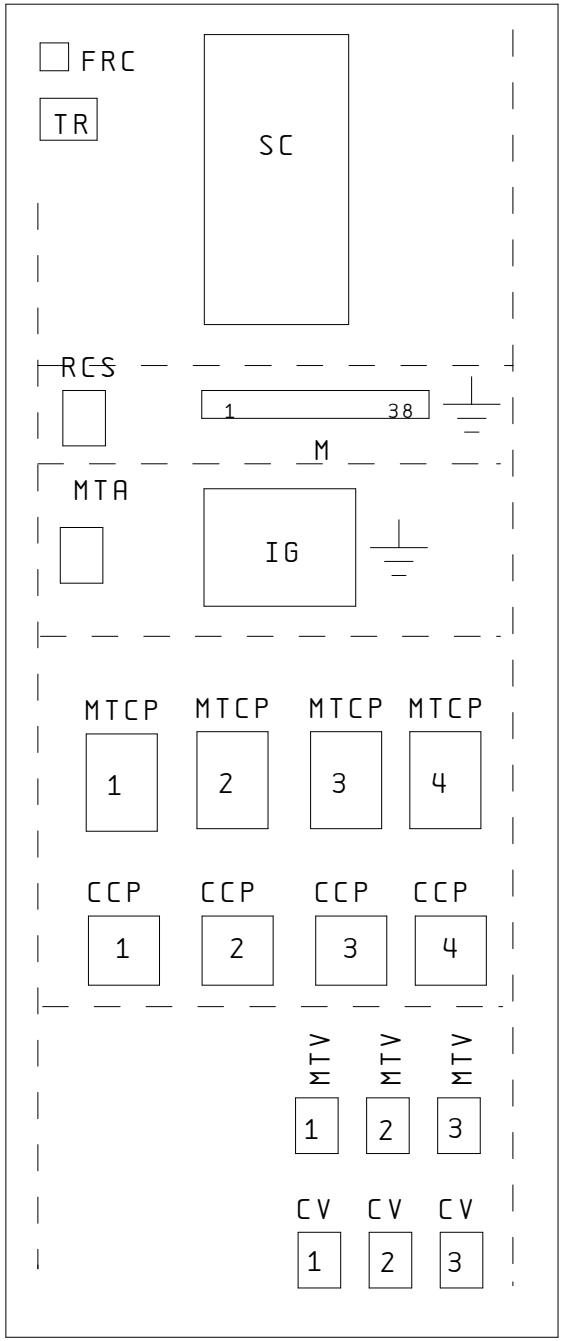

IND	DATA	MODIFICHE	DISEGNATO	VERIFICATO

AERMEC S.P.A.
BEVILACQUA (VERONA) ITALY

AERMEC

SOSTITUISCE		MODELLO NRC 750H
SOSTITUITO		
DATA 15.Giu.2004	DISEGNATO Crivellaro	
DATA 15.Giu.2004	VERIFICATO Bedendo	

PARTICOLARE SCHEMA ELETTRICO

CODICE 40648.10

PAG 7
DI 7

A termini delle vigenti leggi sui diritti di autore il presente disegno non potra' essere copiato, riprodotto o consegnato a terzi o Ditte concorrenti

UNI A3

NRC750A 2P cod. 4064710_00

NOTA

Gli schemi elettrici sono soggetti ad aggiornamento; è obbligatorio fare riferimento allo schema elettrico allegato all'apparecchio.

Wiring diagrams are subject to modification. Therefore, always refer to the wiring diagram inside the unit

Les schémas électriques sont soumis à des mises à jour; se reporter au schéma électrique en pièce jointe à l'appareil.

Die elektrischen Schaltpläne können immer wieder geändert werden; es ist immer der mit dem Gerät mitgelieferte Schaltplan zu beachten.

Los esquemas eléctricos están sujetos a actualizaciones; es necesario consultar el esquema eléctrico adjunto al aparato.

COLLEGAMENTO ALIMENTAZIONE/POWER CONNECTIONS

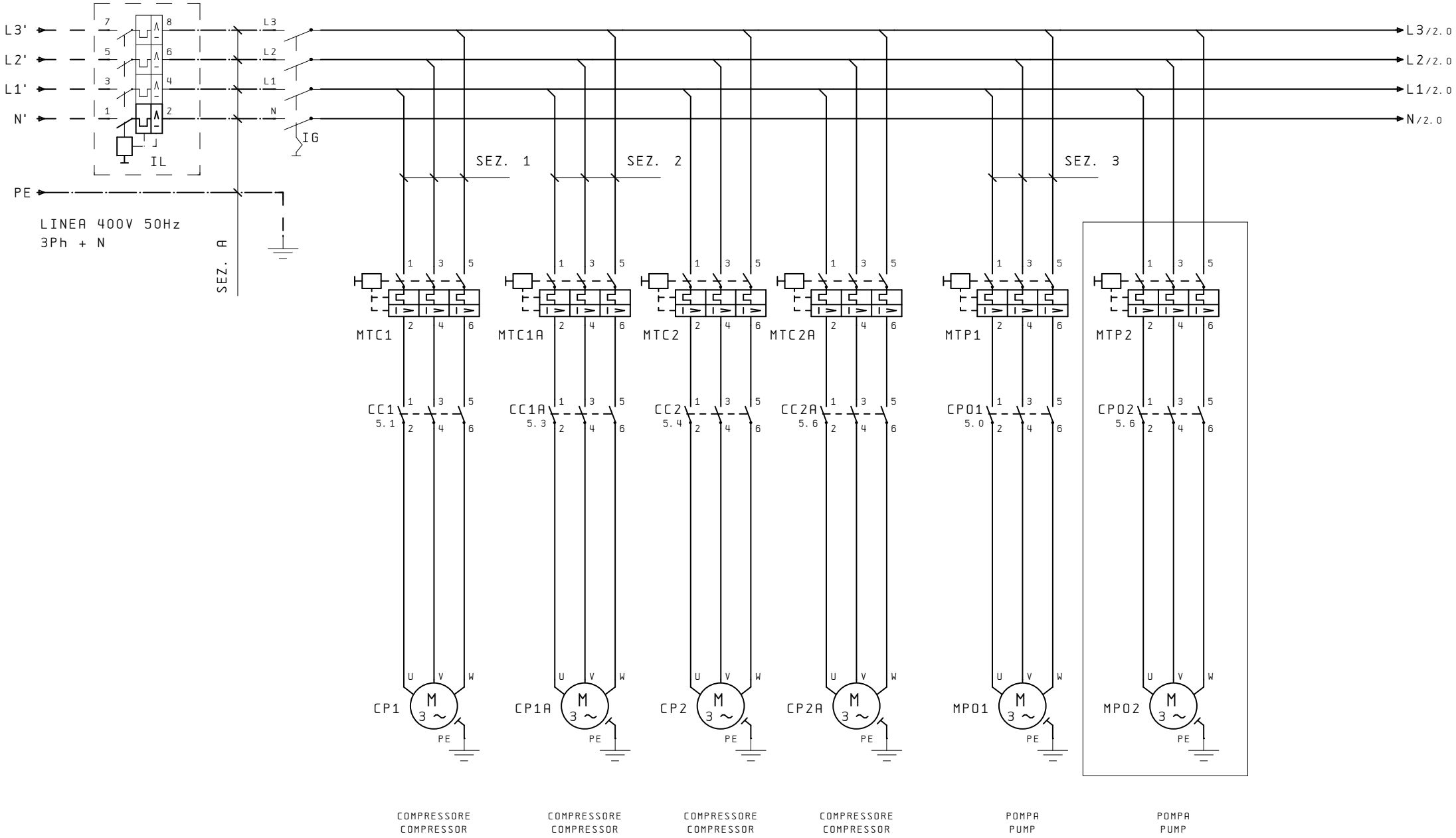

IND	DATA	MODIFICHE	DISEGNATO	VERIFICATO

AERMEC S.P.A.
BEVILACQUA (VERONA) ITALY

AERMEC

SOSTITUISCE		MODELLO NRC 750A	PARTICOLARE SCHEMA ELETTRICO
SOSTITUITO			
DATA 15.Giu.2004	DISEGNATO Crivellaro		CODICE 40647.10
DATA 15.Giu.2004	VERIFICATO Bedendo		PAG 1 / DI 7

A termini delle vigenti leggi sui diritti di autore il presente disegno non potra'essere copiato, riprodotto o consegnato a terzi o Ditte concorrenti

UNI A3

COLLEGAMENTO ALIMENTAZIONE/POWER CONNECTIONS

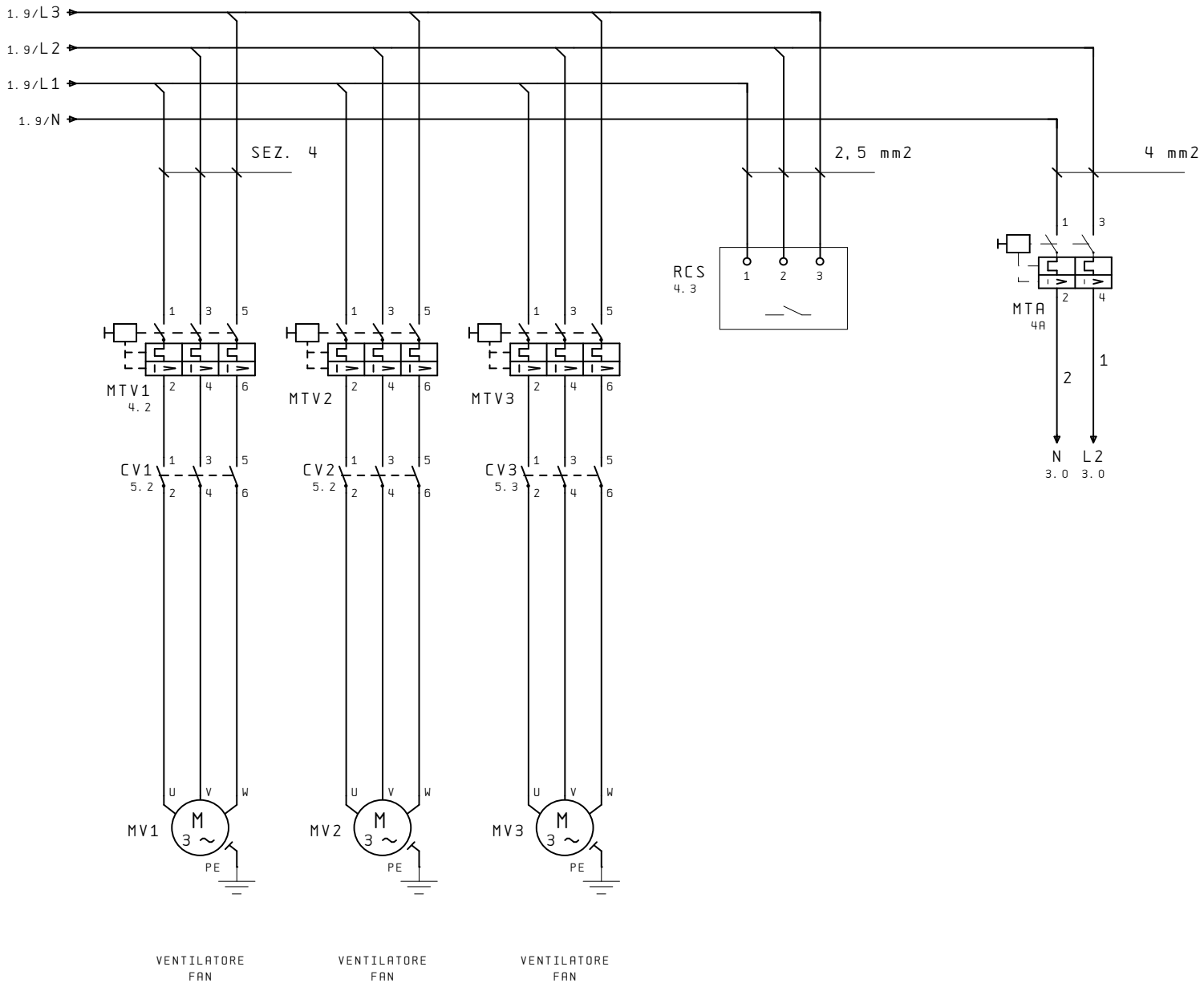

IND	DATA	MODIFICHE	DISEGNATO	VERIFICATO

AERMEC S.P.A.
BEVILACQUA (VERONA) ITALY

AERMEC

SOSTITUISCE		MODELLO NRC 750A	PARTICOLARE SCHEMA ELETTRICO
SOSTITUITO			
DATA 15.Giu.2004	DISEGNATO Crivellaro		CODICE 40647.10
DATA 15.Giu.2004	VERIFICATO Bedendo		PAG 2 DI 7

A termini delle vigenti leggi sui diritti di autore il presente disegno non potra'essere copiato, riprodotto o consegnato a terzi o Ditte concorrenti

UNI A3

CIRCUITO AUSILIARIO/AUXILIARY CONNECTIONS

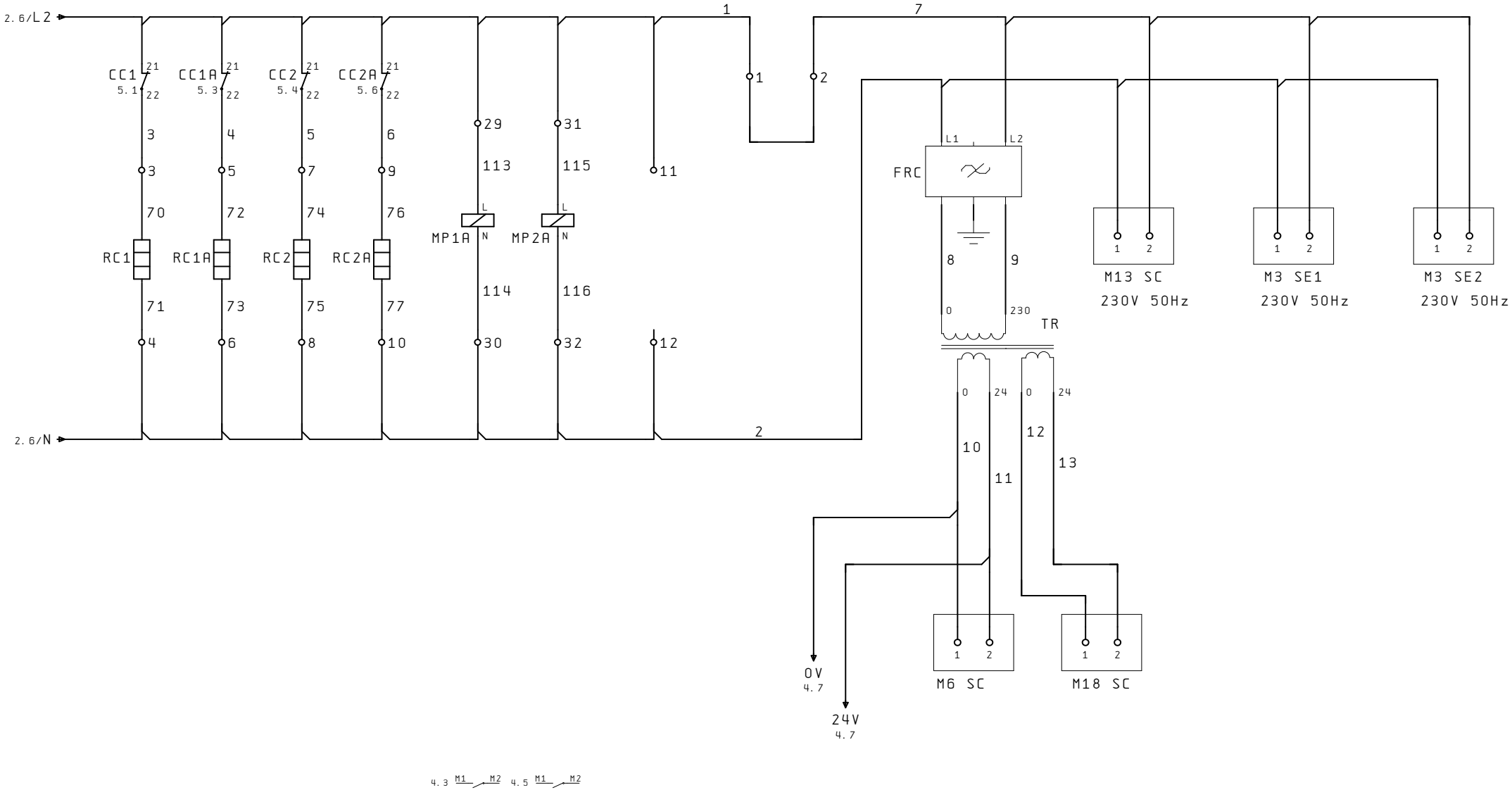

IND	DATA	MODIFICHE	DISEGNATO	VERIFICATO

AERMEC S.P.A.
BEVILACQUA (VERONA) ITALY

AERMEC

SOSTITUISCE		MODELLO NRC 750A	PARTICOLARE SCHEMA ELETTRICO
SOSTITUITO			
DATA 15.Giu.2004	DISEGNATO Crivellaro		CODICE 40647.10
DATA 15.Giu.2004	VERIFICATO Bedendo		PAG 3 / DI 7

A termini delle vigenti leggi sui diritti di autore il presente disegno non potra' essere copiato, riprodotto o consegnato a terzi o Ditte concorrenti

UNI A3

COLLEGAMENTO SICUREZZE / SAFETIES CONNECTIONS

COMANDO A DISTANZA REMOTE CONTROL

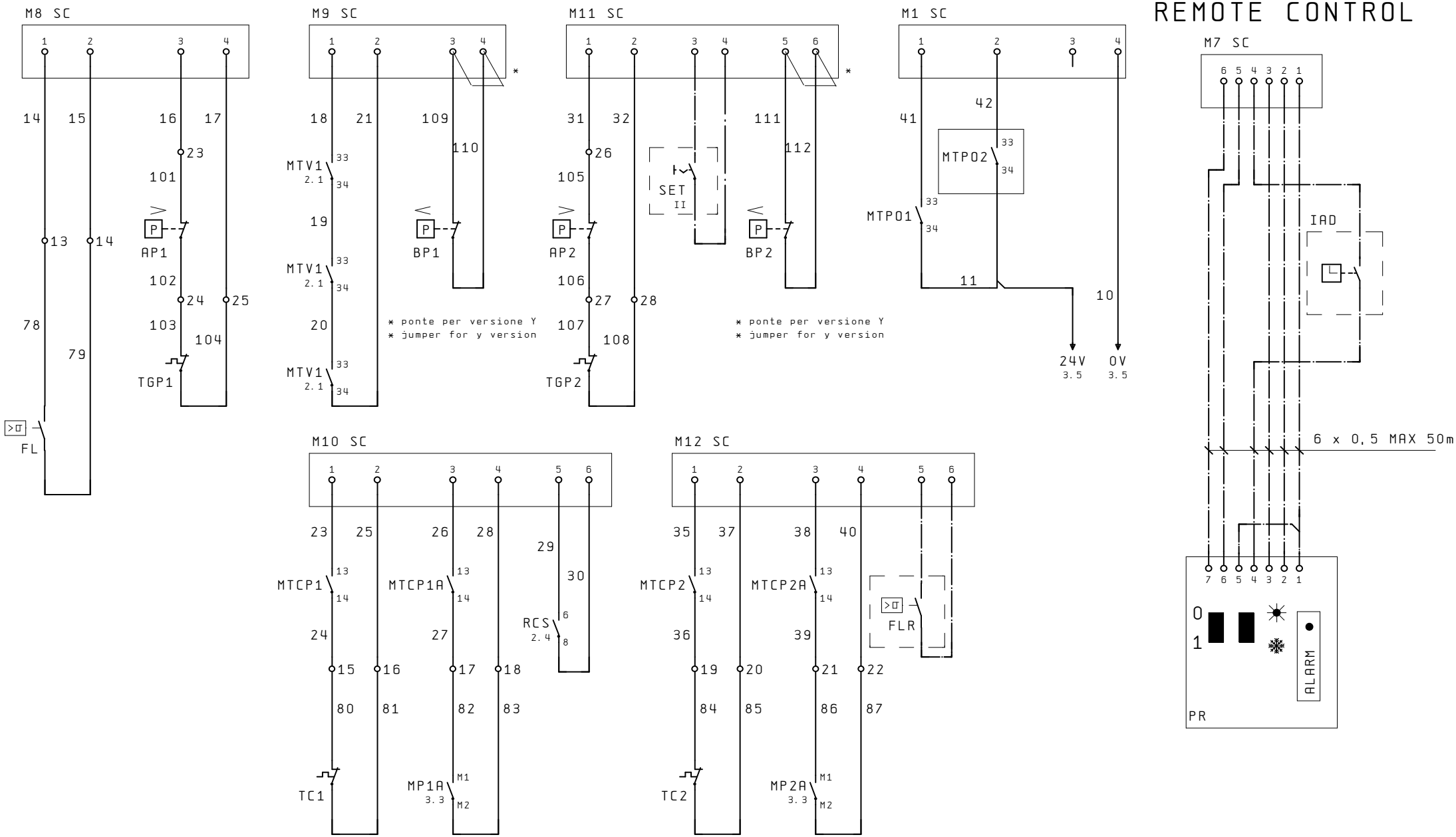

IND	DATA	MODIFICHE	DISEGNATO	VERIFICATO

AERMEC S.P.A.
BEVILACQUA (VERONA) ITALY

AERMEC

SOSTITUISCE		MODELLO NRC 750A	PARTICOLARE SCHEMA ELETTRICO
SOSTITUITO			
DATA 15.Giu.2004	DISEGNATO Crivellaro		CODICE 40647.10
DATA 15.Giu.2004	VERIFICATO Bedendo		PAG 4 / DI 7

A termini delle vigenti leggi sui diritti di autore il presente disegno non potra' essere copiato, riprodotto o consegnato a terzi o Ditte concorrenti

UNI A3

COLLEGAMENTO CARICHI / LOAD CONNECTIONS

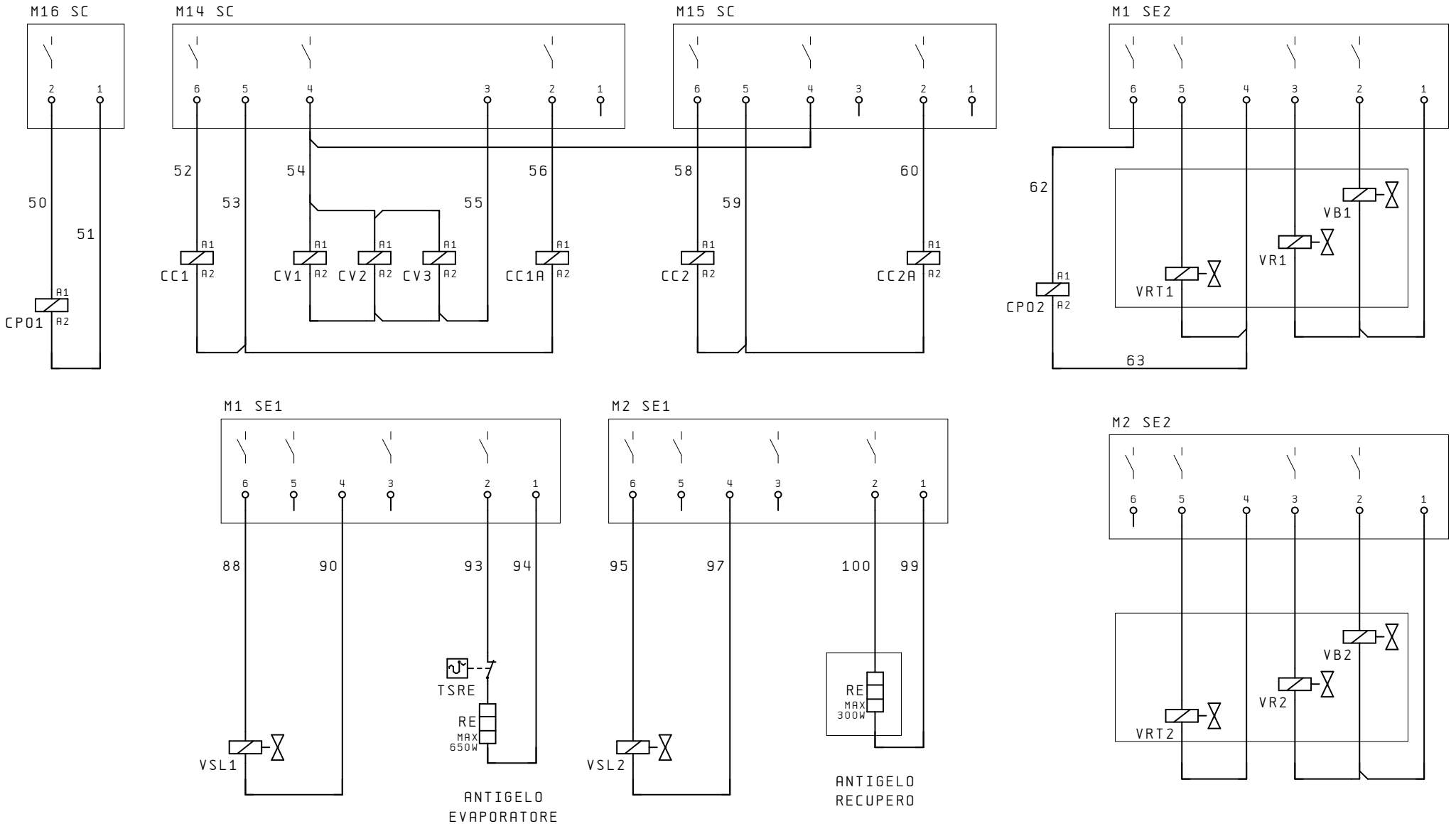

IND	DATA	MODIFICHE	DISEGNATO	VERIFICATO

AERMEC S.P.A.
BEVILACQUA (VERONA) ITALY

SOSTITUISCE
SOSTITUITO
MODELLO NRC 750A
DATA 15.Giu.2004 DISEGNATO Crivellaro
DATA 15.Giu.2004 VERIFICATO Bedendo

PARTICOLARE SCHEMA ELETTRICO
CODICE 40647.10
PAG 5
DI 7

A termini delle vigenti leggi sui diritti di autore il presente disegno non potra' essere copiato, riprodotto o consegnato a terzi o Ditte concorrenti

UNI A3

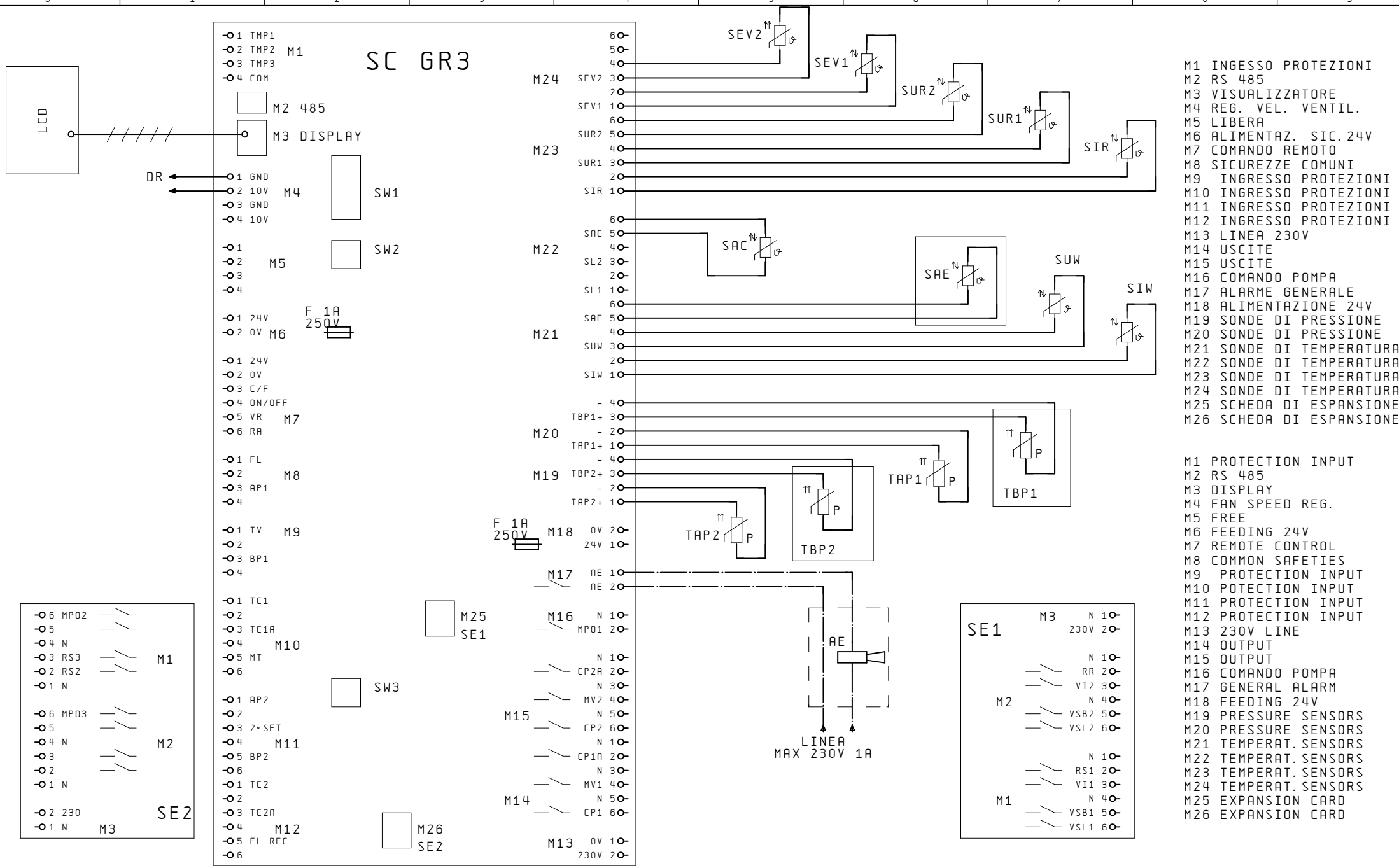

M1 INGESSO PROTEZIONI
M2 RS 485
M3 VISUALIZZATORE
M4 REG. VEL. VENTIL.
M5 LIBERA
M6 ALIMENTAZ. SIC. 24V
M7 COMANDO REMOTO
M8 SICUREZZE COMUNI
M9 INGRESSO PROTEZIONI
M10 INGRESSO PROTEZIONI
M11 INGRESSO PROTEZIONI
M12 INGRESSO PROTEZIONI
M13 LINEA 230V
M14 USCITE
M15 USCITE
M16 COMANDO POMPA
M17 ALARME GENERALE
M18 ALIMENTAZIONE 24V
M19 SONDE DI PRESSIONE
M20 SONDE DI PRESSIONE
M21 SONDE DI TEMPERATURA
M22 SONDE DI TEMPERATURA
M23 SONDE DI TEMPERATURA
M24 SONDE DI TEMPERATURA
M25 SCHEDA DI ESPANSIONE
M26 SCHEDA DI ESPANSIONE

M1 PROTECTION INPUT
M2 RS 485
M3 DISPLAY
M4 FAN SPEED REG.
M5 FREE
M6 FEEDING 24V
M7 REMOTE CONTROL
M8 COMMON SAFETIES
M9 PROTECTION INPUT
M10 POTECTION INPUT
M11 PROTECTION INPUT
M12 PROTECTION INPUT
M13 230V LINE
M14 OUTPUT
M15 OUTPUT
M16 COMANDO POMPA
M17 GENERAL ALARM
M18 FEEDING 24V
M19 PRESSURE SENSORS
M20 PRESSURE SENSORS
M21 TEMPERAT. SENSORS
M22 TEMPERAT. SENSORS
M23 TEMPERAT. SENSORS
M24 TEMPERAT. SENSORS
M25 EXPANSION CARD
M26 EXPANSION CARD

IND	DATA	MODIFICHE	DISEGNATO	VERIFICATO

AERMEC S.P.A.
BEVILACQUA (VERONA) ITALY

AERMEC

SOSTITUISCE
SOSTITUITO
MODELLO NRC 750A
DATA 15.Giu.2004 DISEGNATO Crivellaro
DATA 15.Giu.2004 VERIFICATO Bedendo

PARTICOLARE SCHEMA ELETTRICO
CODICE 40647.10
PAG 6
DI 7

A termini delle vigenti leggi sui diritti di autore il presente disegno non potra' essere copiato, riprodotto o consegnato a terzi o Ditte concorrenti

UNI A3

DISPOSIZIONE COMPONENTI/LAY-OUT OF SWITCHBOARD

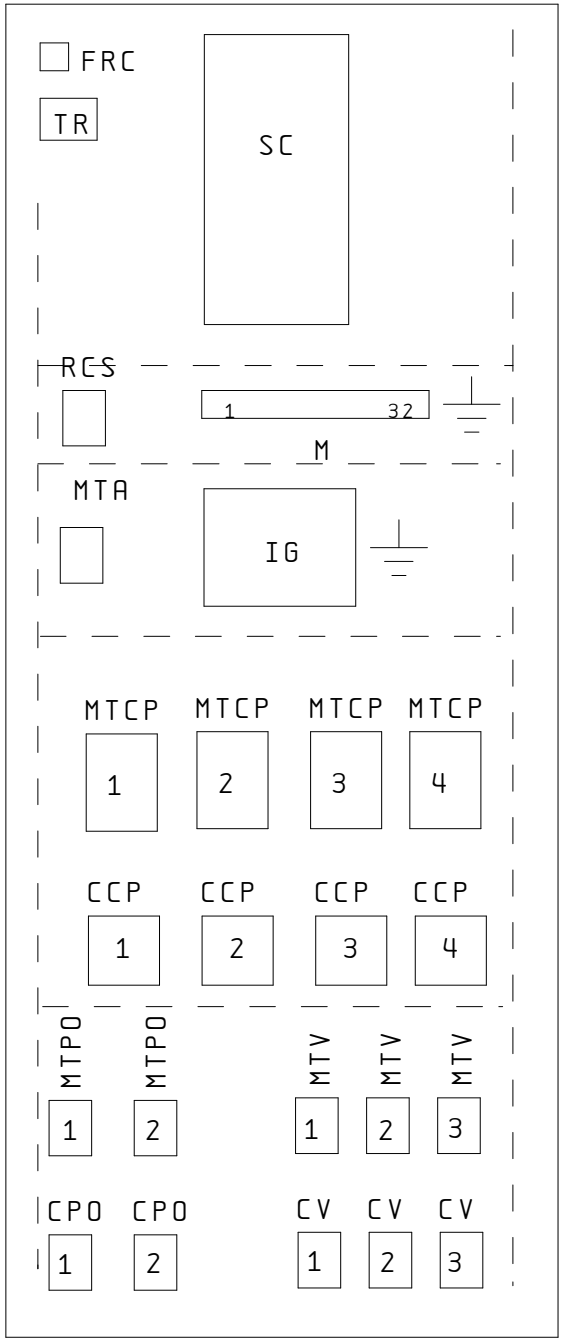

IND	DATA	MODIFICHE	DISEGNATO	VERIFICATO

AERMEC S.P.A.
BEVILACQUA (VERONA) ITALY

AERMEC

SOSTITUISCE		MODELLO NRC 750A
SOSTITUITO		
DATA 15.Giu.2004	DISEGNATO Crivellaro	
DATA 15.Giu.2004	VERIFICATO Bedendo	

PARTICOLARE SCHEMA ELETTRICO

CODICE 40647.10

PAG 7
DI 7

A termini delle vigenti leggi sui diritti di autore il presente disegno non potra' essere copiato, riprodotto o consegnato a terzi o Ditte concorrenti

UNI A3

NRC750HA cod. 4064910_00

NOTA

Gli schemi elettrici sono soggetti ad aggiornamento; è obbligatorio fare riferimento allo schema elettrico allegato all'apparecchio.

Wiring diagrams are subject to modification. Therefore, always refer to the wiring diagram inside the unit

Les schémas électriques sont soumis à des mises à jour; se reporter au schéma électrique en pièce jointe à l'appareil.

Die elektrischen Schaltpläne können immer wieder geändert werden; es ist immer der mit dem Gerät mitgelieferte Schaltplan zu beachten.

Los esquemas eléctricos están sujetos a actualizaciones; es necesario consultar el esquema eléctrico adjunto al aparato.

COLLEGAMENTO ALIMENTAZIONE/POWER CONNECTIONS

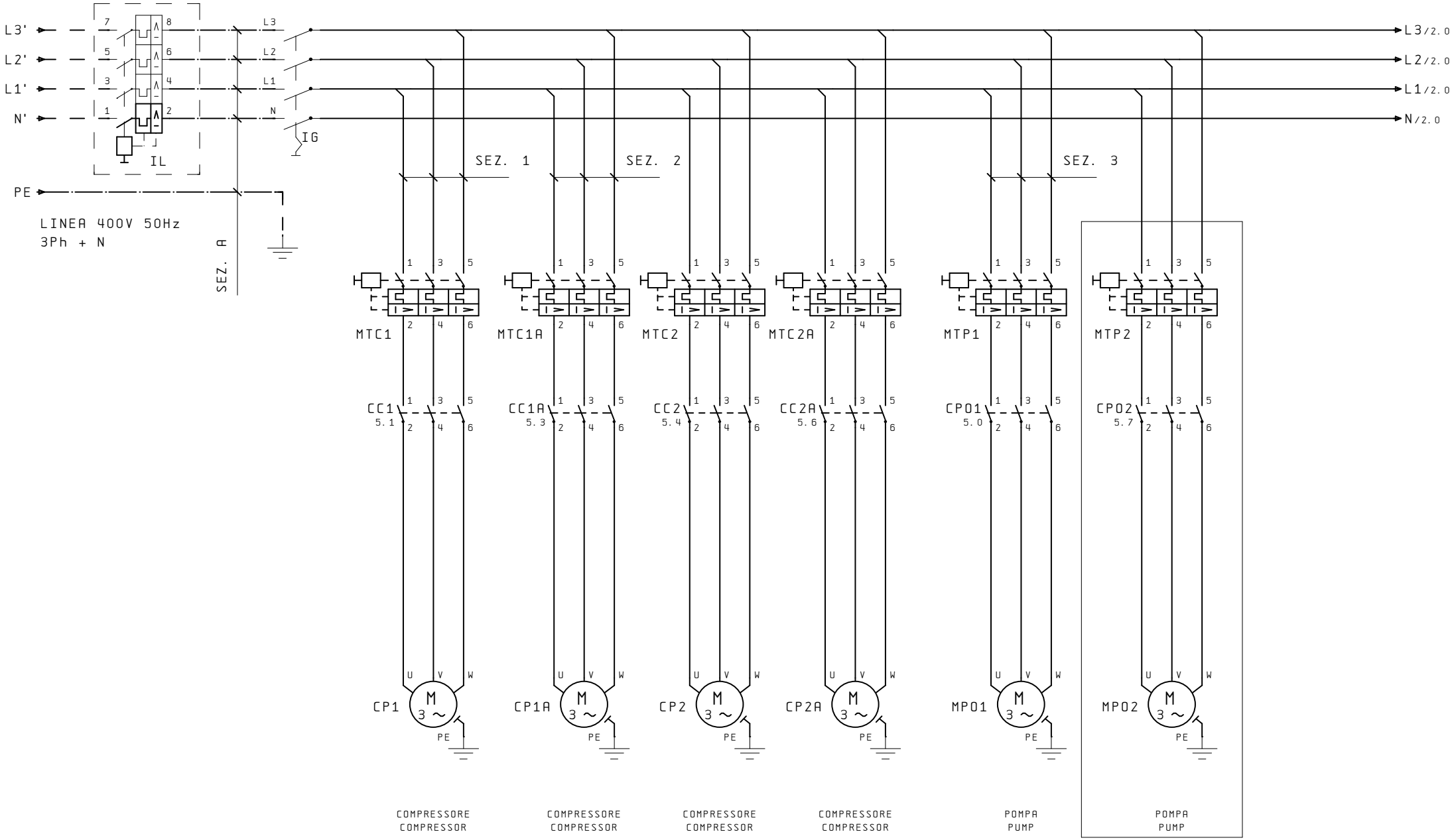

IND	DATA	MODIFICHE	DISEGNATO	VERIFICATO

AERMEC S.P.A.
BEVILACQUA (VERONA) ITALY

AERMEC

SOSTITUISCE	
SOSTITUITO	
MODELLO	NRC 750HA
DATA 15.Giu.2004	DISEGNATO Crivellaro
DATA 15.Giu.2004	VERIFICATO Bedendo

PARTICOLARE SCHEMA ELETTRICO

CODICE 40649.10

PAG 1
DI 7

A termini delle vigenti leggi sui diritti di autore il presente disegno non potra' essere copiato, riprodotto o consegnato a terzi o Ditte concorrenti

UNI A3

COLLEGAMENTO ALIMENTAZIONE/POWER CONNECTIONS

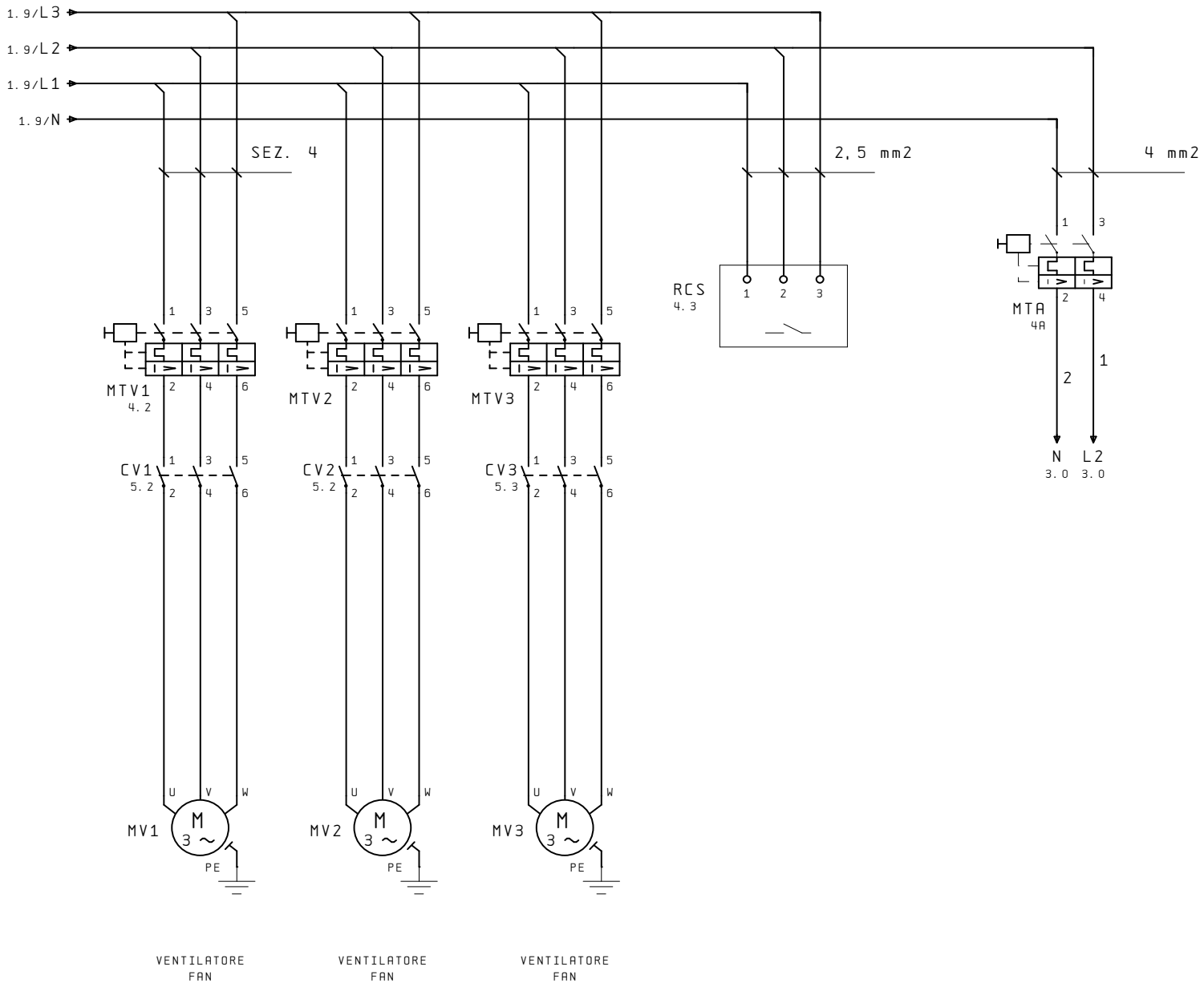

IND	DATA	MODIFICHE	DISEGNATO	VERIFICATO

AERMEC S.P.A.
BEVILACQUA (VERONA) ITALY

AERMEC

SOSTITUISCE		MODELLO NRC 750HA	PARTICOLARE SCHEMA ELETTRICO
SOSTITUITO			
DATA 15.Giu.2004	DISEGNATO Crivellaro		CODICE 40649.10
DATA 15.Giu.2004	VERIFICATO Bedendo		PAG 2 DI 7

A termini delle vigenti leggi sui diritti di autore il presente disegno non potra' essere copiato, riprodotto o consegnato a terzi o Ditte concorrenti

UNI A3

CIRCUITO AUSILIARIO/AUXILIARY CONNECTIONS

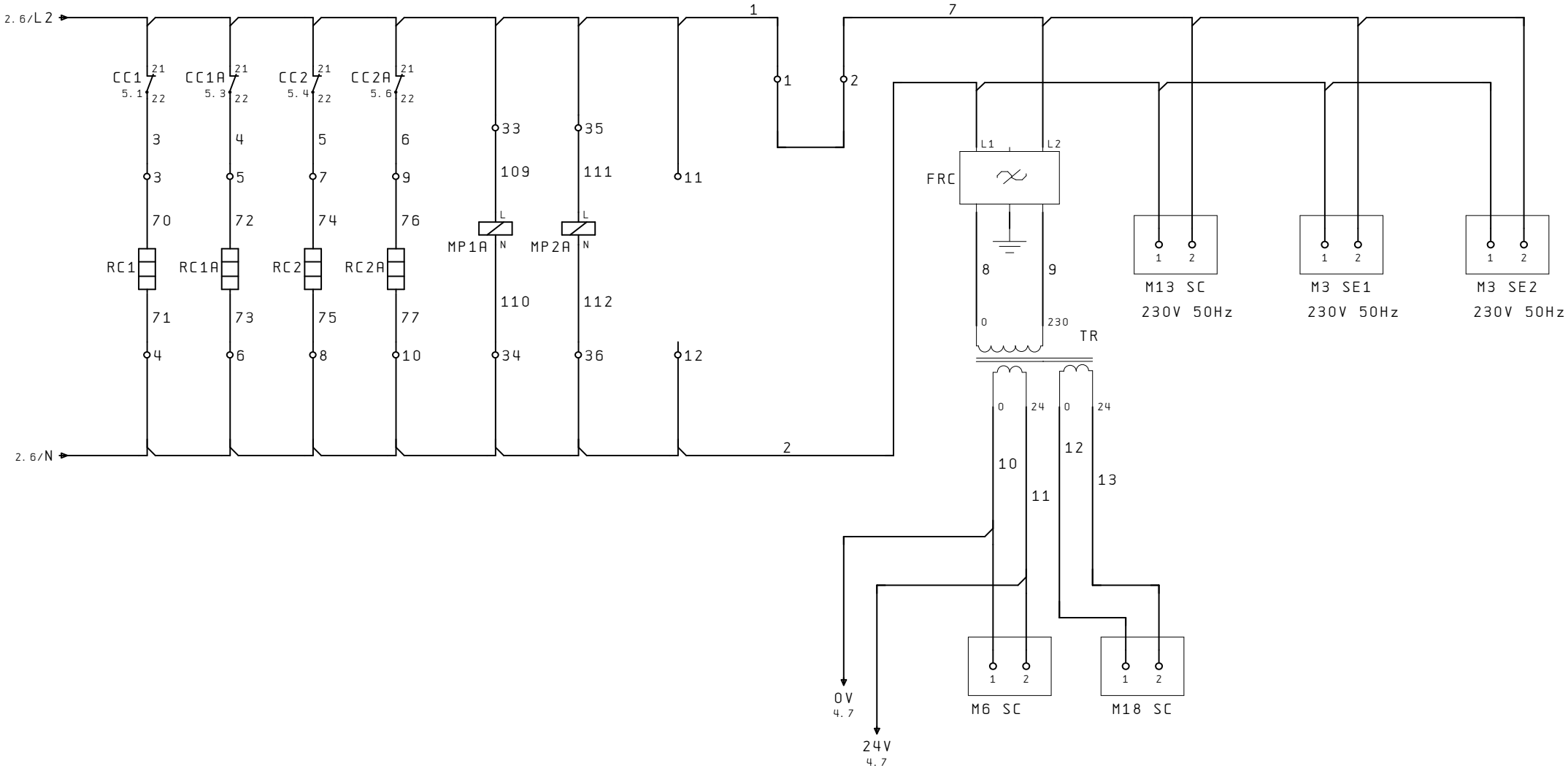

IND	DATA	MODIFICHE	DISEGNATO	VERIFICATO

AERMEC S.P.A.
BEVILACQUA (VERONA) ITALY

AERMEC

SOSTITUISCE		MODELLO NRC 750HA
SOSTITUITO		
DATA 15.Giu.2004	DISEGNATO Crivellaro	
DATA 15.Giu.2004	VERIFICATO Bedendo	

PARTICOLARE SCHEMA ELETTRICO

CODICE 40649.10

PAG 3
DI 7

A termini delle vigenti leggi sui diritti di autore il presente disegno non potra' essere copiato, riprodotto o consegnato a terzi o Ditte concorrenti

UNI A3

COLLEGAMENTO SICUREZZE / SAFETIES CONNECTIONS

COMANDO A DISTANZA
REMOTE CONTROL

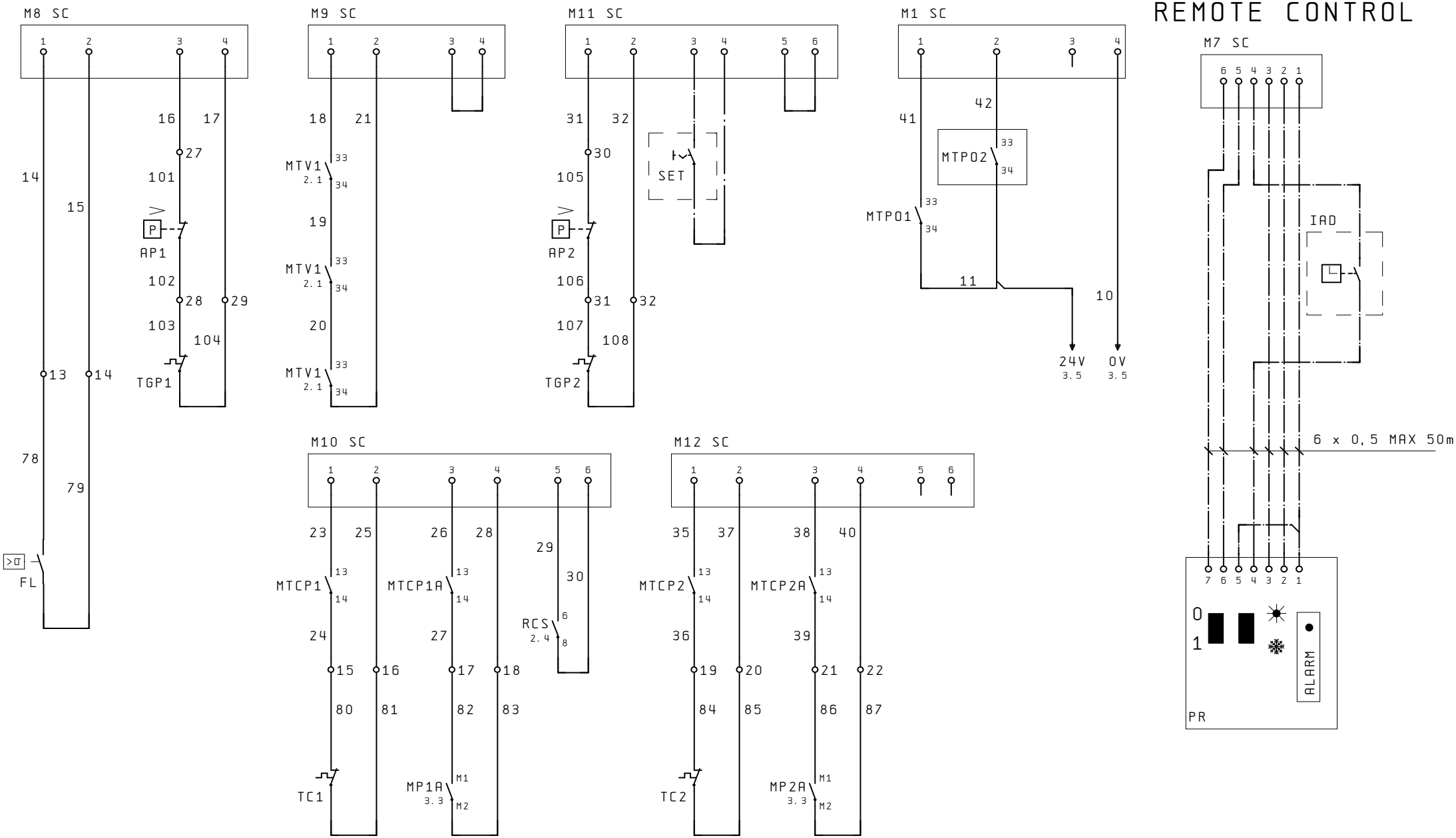

IND	DATA	MODIFICHE	DISEGNATO	VERIFICATO	AERMEC S.P.A. BEVILACQUA (VERONA) ITALY	SOSTITUISCE	MODELLO NRC 750HA	PARTICOLARE SCHEMA ELETTRICO
						SOSTITUITO		
						DATA 15.Giu.2004	DISEGNATO Crivellaro	CODICE 40649.10
						DATA 15.Giu.2004	VERIFICATO Bedendo	PAG 4 / DI 7

A termini delle vigenti leggi sui diritti di autore il presente disegno non potra' essere copiato, riprodotto o consegnato a terzi o Ditte concorrenti

UNI A3

COLLEGAMENTO CARICHI / LOAD CONNECTIONS

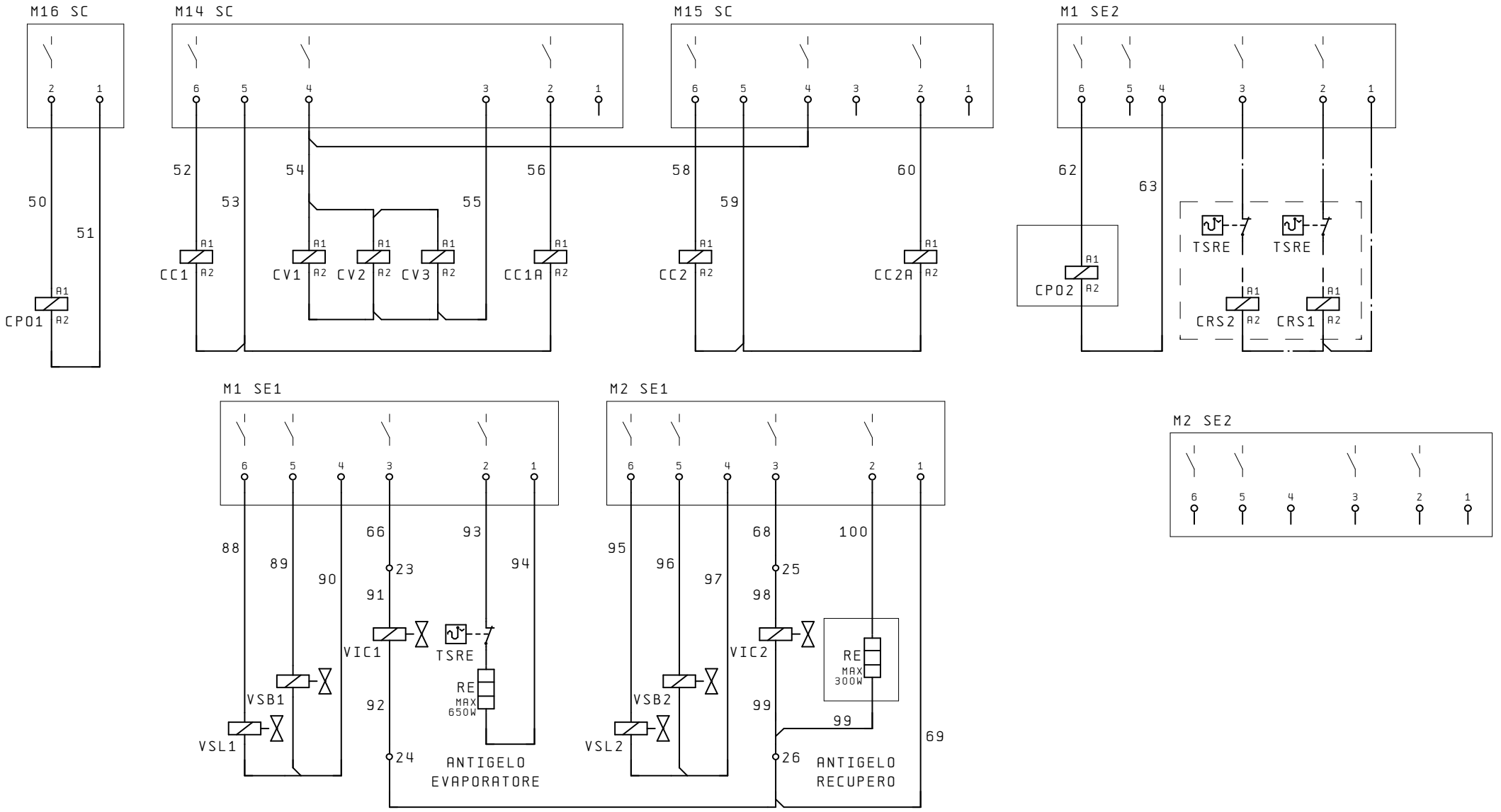

1.6 1 2	1.2 1 2	2.1 1 2	2.2 1 2	2.3 1 2	1.3 1 2	1.4 1 2	1.5 1 2	1.7 1 2
1.6 3 4	1.3 3 4	2.1 3 4	2.2 3 4	2.3 3 4	1.4 3 4	1.4 3 4	1.5 3 4	1.7 3 4
1.7 5 6	1.3 5 6	2.1 5 6	2.2 5 6	2.3 5 6	1.4 5 6	1.5 5 6	1.6 5 6	1.8 5 6
	3.1 21 22				3.1 21 22	3.2 21 22	3.2 21 22	

IND	DATA	MODIFICHE	DISEGNATO	VERIFICATO

AERMEC S.P.A.
BEVILACQUA (VERONA) ITALY

AERMEC

SOSTITUISCE		MODELLO NRC 750HA	PARTICOLARE SCHEMA ELETTRICO
SOSTITUITO			
DATA 15.Giu.2004	DISEGNATO Crivellaro		CODICE 40649.10
DATA 15.Giu.2004	VERIFICATO Bedendo		PAG 5 / DI 7

A termini delle vigenti leggi sui diritti di autore il presente disegno non potra' essere copiato, riprodotto o consegnato a terzi o Ditte concorrenti

UNI A3

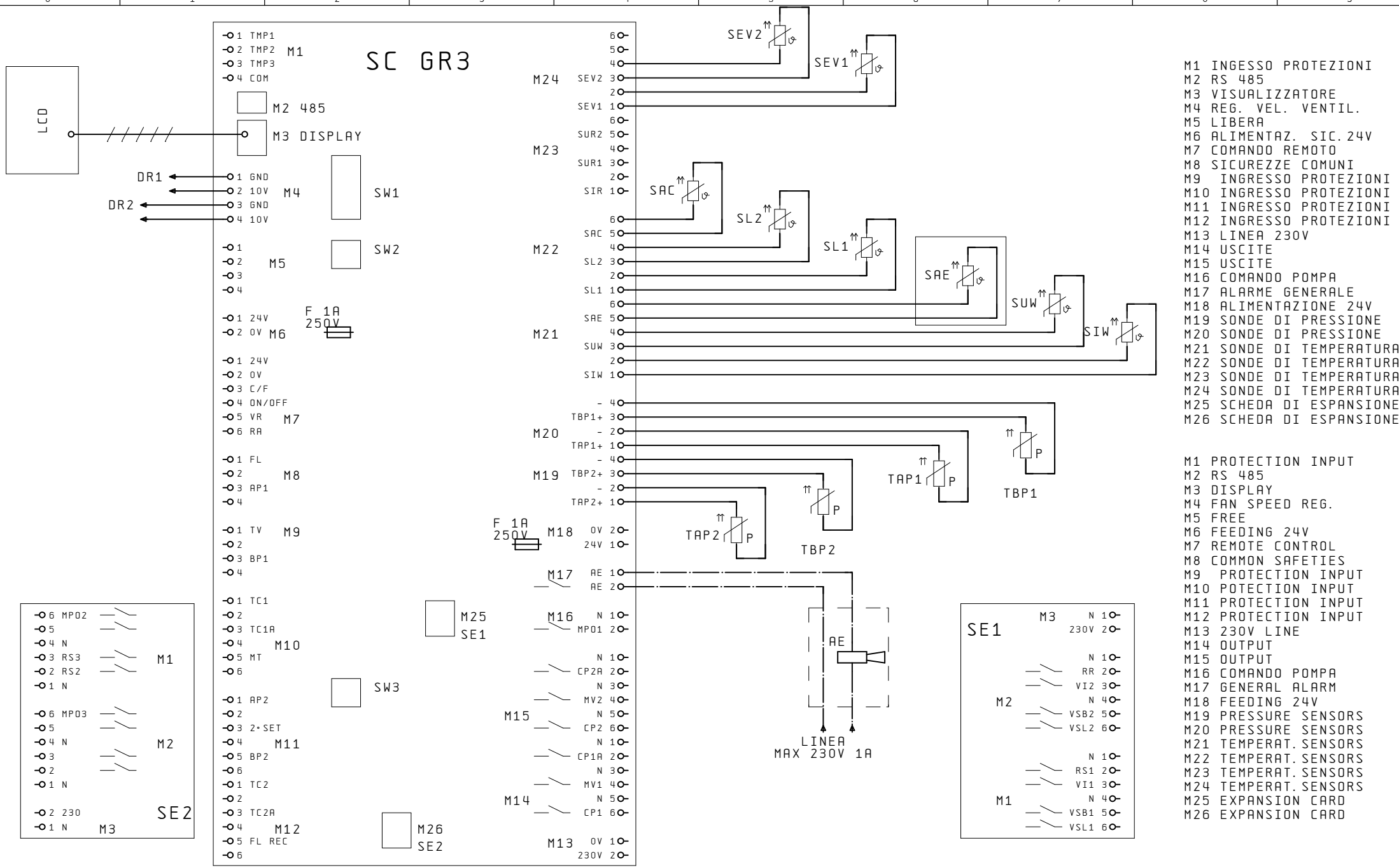

M1 INGESSO PROTEZIONI
M2 RS 485
M3 VISUALIZZATORE
M4 REG. VEL. VENTIL.
M5 LIBERA
M6 ALIMENTAZ. SIC. 24V
M7 COMANDO REMOTO
M8 SICUREZZE COMUNI
M9 INGRESSO PROTEZIONI
M10 INGRESSO PROTEZIONI
M11 INGRESSO PROTEZIONI
M12 INGRESSO PROTEZIONI
M13 LINEA 230V
M14 USCITE
M15 USCITE
M16 COMANDO POMPA
M17 ALARME GENERALE
M18 ALIMENTAZIONE 24V
M19 SONDE DI PRESSIONE
M20 SONDE DI PRESSIONE
M21 SONDE DI TEMPERATURA
M22 SONDE DI TEMPERATURA
M23 SONDE DI TEMPERATURA
M24 SONDE DI TEMPERATURA
M25 SCHEDA DI ESPANSIONE
M26 SCHEDA DI ESPANSIONE

M1 PROTECTION INPUT
M2 RS 485
M3 DISPLAY
M4 FAN SPEED REG.
M5 FREE
M6 FEEDING 24V
M7 REMOTE CONTROL
M8 COMMON SAFETIES
M9 PROTECTION INPUT
M10 POTECTION INPUT
M11 PROTECTION INPUT
M12 PROTECTION INPUT
M13 230V LINE
M14 OUTPUT
M15 OUTPUT
M16 COMANDO POMPA
M17 GENERAL ALARM
M18 FEEDING 24V
M19 PRESSURE SENSORS
M20 PRESSURE SENSORS
M21 TEMPERAT. SENSORS
M22 TEMPERAT. SENSORS
M23 TEMPERAT. SENSORS
M24 TEMPERAT. SENSORS
M25 EXPANSION CARD
M26 EXPANSION CARD

IND	DATA	MODIFICHE	DISEGNATO	VERIFICATO

AERMEC S.P.A.
BEVILACQUA (VERONA) ITALY

AERMEC

SOSTITUISCE	
SOSTITUITO	
MODELLO	NRC 750HA
DATA 15.Giu.2004	DISEGNATO Crivellaro
DATA 15.Giu.2004	VERIFICATO Bedendo

PARTICOLARE SCHEMA ELETTRICO
CODICE 40649.10
PAG 6
DI 7

A termini delle vigenti leggi sui diritti di autore il presente disegno non potra' essere copiato, riprodotto o consegnato a terzi o Ditte concorrenti

UNI A3

DISPOSIZIONE COMPONENTI/LAY-OUT OF SWITCHBOARD

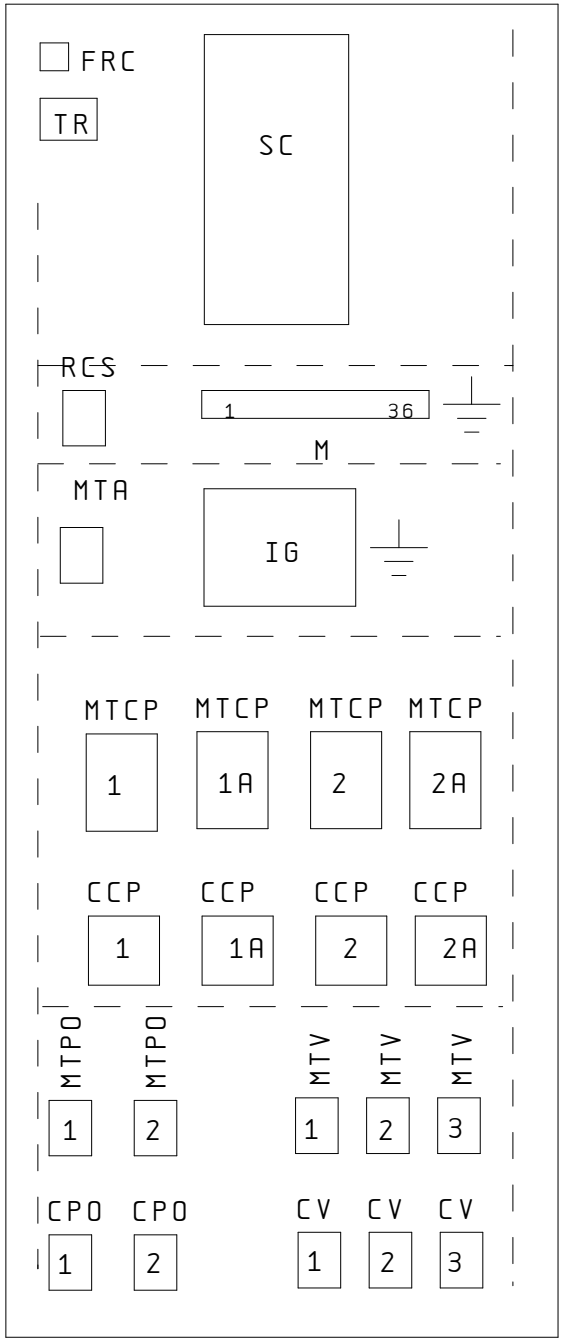

IND	DATA	MODIFICHE	DISEGNATO	VERIFICATO

AERMEC S.P.A.
BEVILACQUA (VERONA) ITALY

AERMEC

SOSTITUISCE		MODELLO NRC 750HA	PARTICOLARE SCHEMA ELETTRICO
SOSTITUITO			
DATA 15. Giu. 2004	DISEGNATO Crivellaro		CODICE 40649.10
DATA 15. Giu. 2004	VERIFICATO Bedendo		PAG 7 / DI 7

A termini delle vigenti leggi sui diritti di autore il presente disegno non potra' essere copiato, riprodotto o consegnato a terzi o Ditte concorrenti

UNI A3

NRC800-1000 cod. 4945300_00

NOTA

Gli schemi elettrici sono soggetti ad aggiornamento; è obbligatorio fare riferimento allo schema elettrico allegato all'apparecchio.

Wiring diagrams are subject to modification. Therefore, always refer to the wiring diagram inside the unit

Les schémas électriques sont soumis à des mises à jour; se reporter au schéma électrique en pièce jointe à l'appareil.

Die elektrischen Schaltpläne können immer wieder geändert werden; es ist immer der mit dem Gerät mitgelieferte Schaltplan zu beachten.

Los esquemas eléctricos están sujetos a actualizaciones; es necesario consultar el esquema eléctrico adjunto al aparato.

COLLEGAMENTO ALIMENTAZIONE/POWER CONNECTIONS

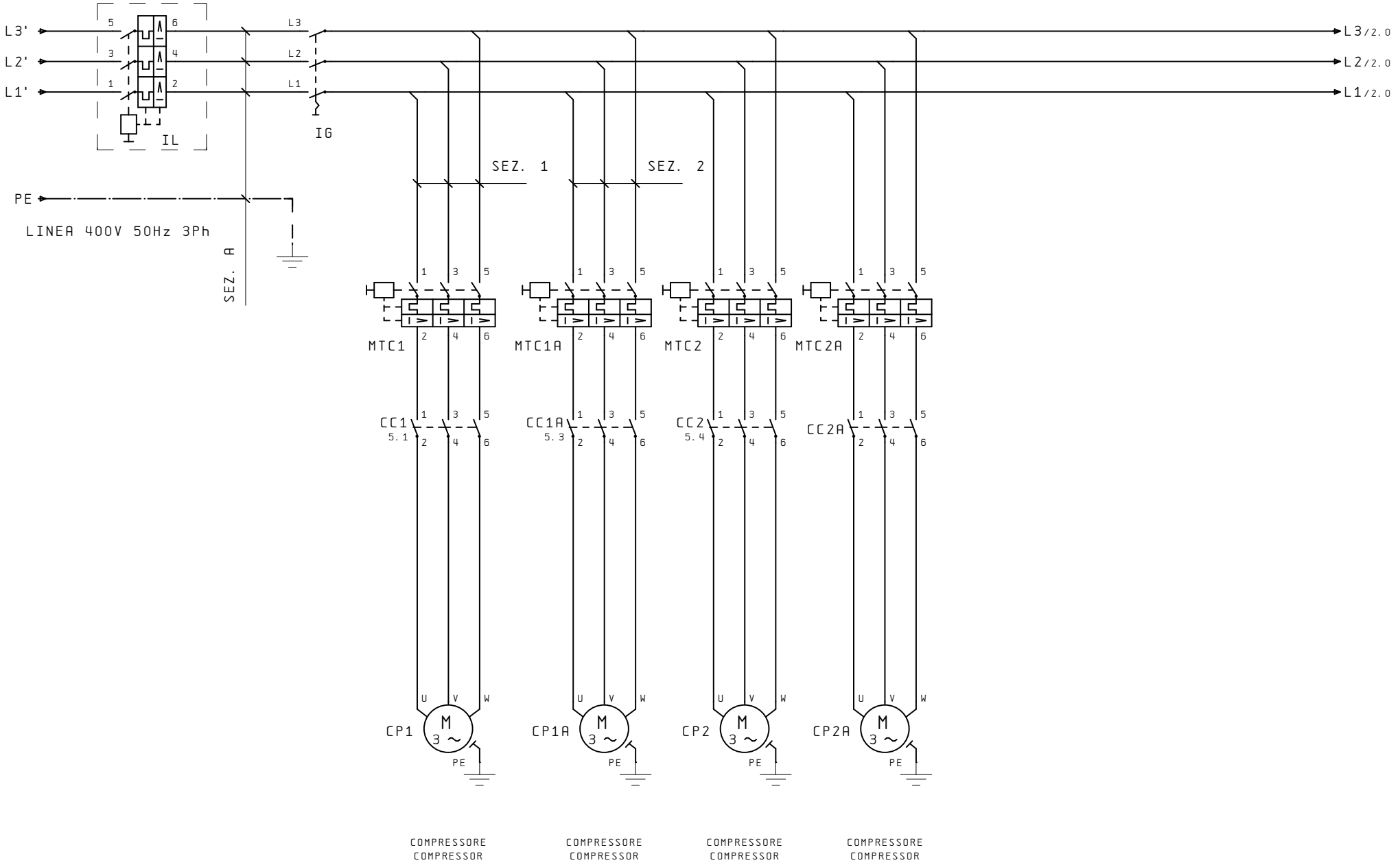

IND	DATA	MODIFICHE	DISEGNATO	VERIFICATO

AERMEC S.P.A.
BEVILACQUA (VERONA) ITALY

AERMEC

SOSTITUISCE		MODELLO NRC 80-100	PARTICOLARE SCHEMA ELETTRICO
SOSTITUITO			
DATA 02.Mar.2005	DISEGNATO Crivellaro		CODICE 49453.00
DATA 02.Mar.2005	VERIFICATO Zielo		PAG 1 / DI 7

A termini delle vigenti leggi sui diritti di autore il presente disegno non potra'essere copiato, riprodotto o consegnato a terzi o Ditte concorrenti

UNI A3

COLLEGAMENTO ALIMENTAZIONE/POWER CONNECTIONS

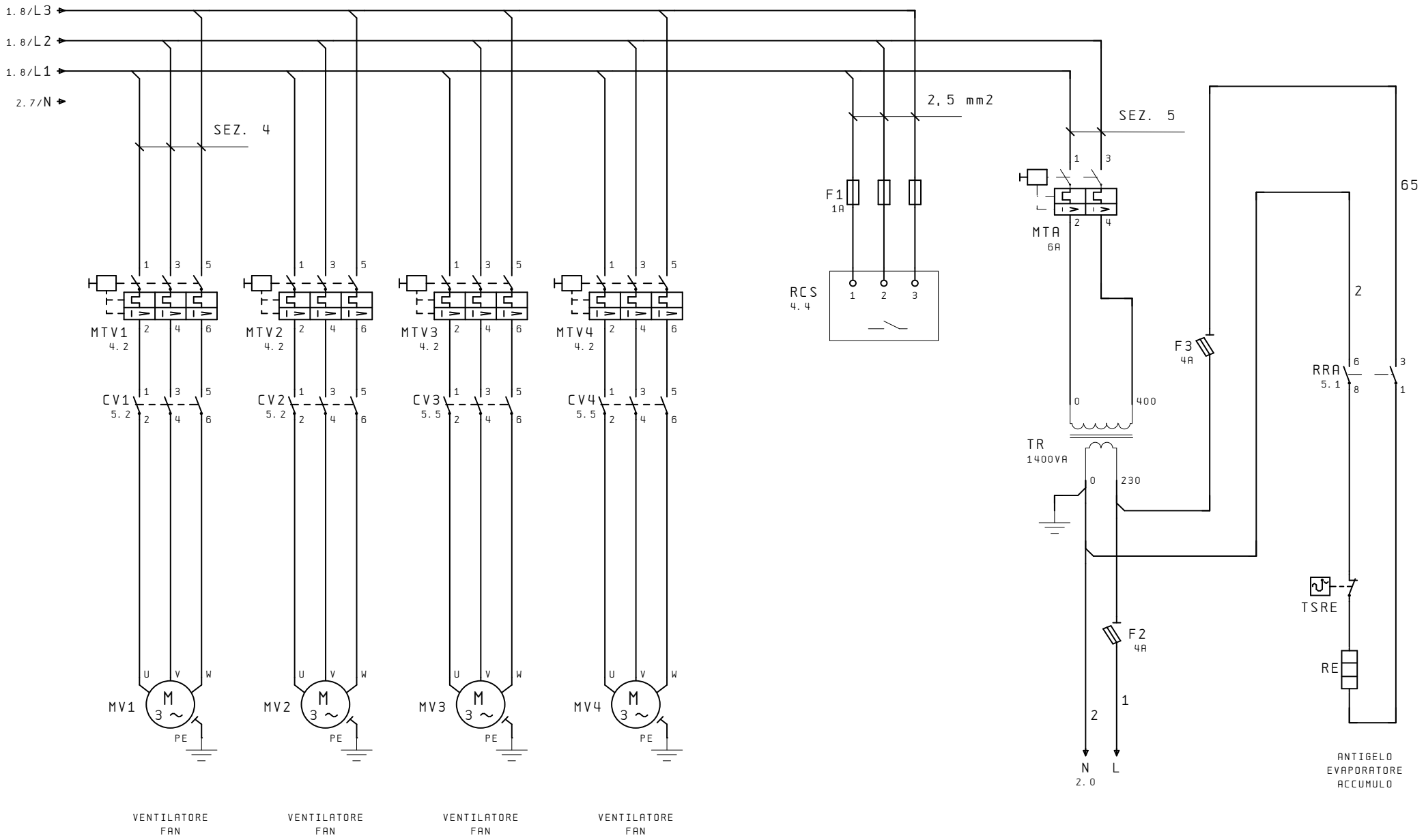

IND	DATA	MODIFICHE	DISEGNATO	VERIFICATO

AERMEC S.P.A.
BEVILACQUA (VERONA) ITALY

SOSTITUISCE		MODELLO NRC 80-100	PARTICOLARE SCHEMA ELETTRICO
SOSTITUITO			
DATA 02.Mar.2005	DISEGNATO Crivellaro		CODICE 49453.00
DATA 02.Mar.2005	VERIFICATO Zielo		PAG 2 / DI 7

A termini delle vigenti leggi sui diritti di autore il presente disegno non potra' essere copiato, riprodotto o consegnato a terzi o Ditte concorrenti

UNI A3

CIRCUITO AUSILIARIO/AUXILIARY CONNECTIONS

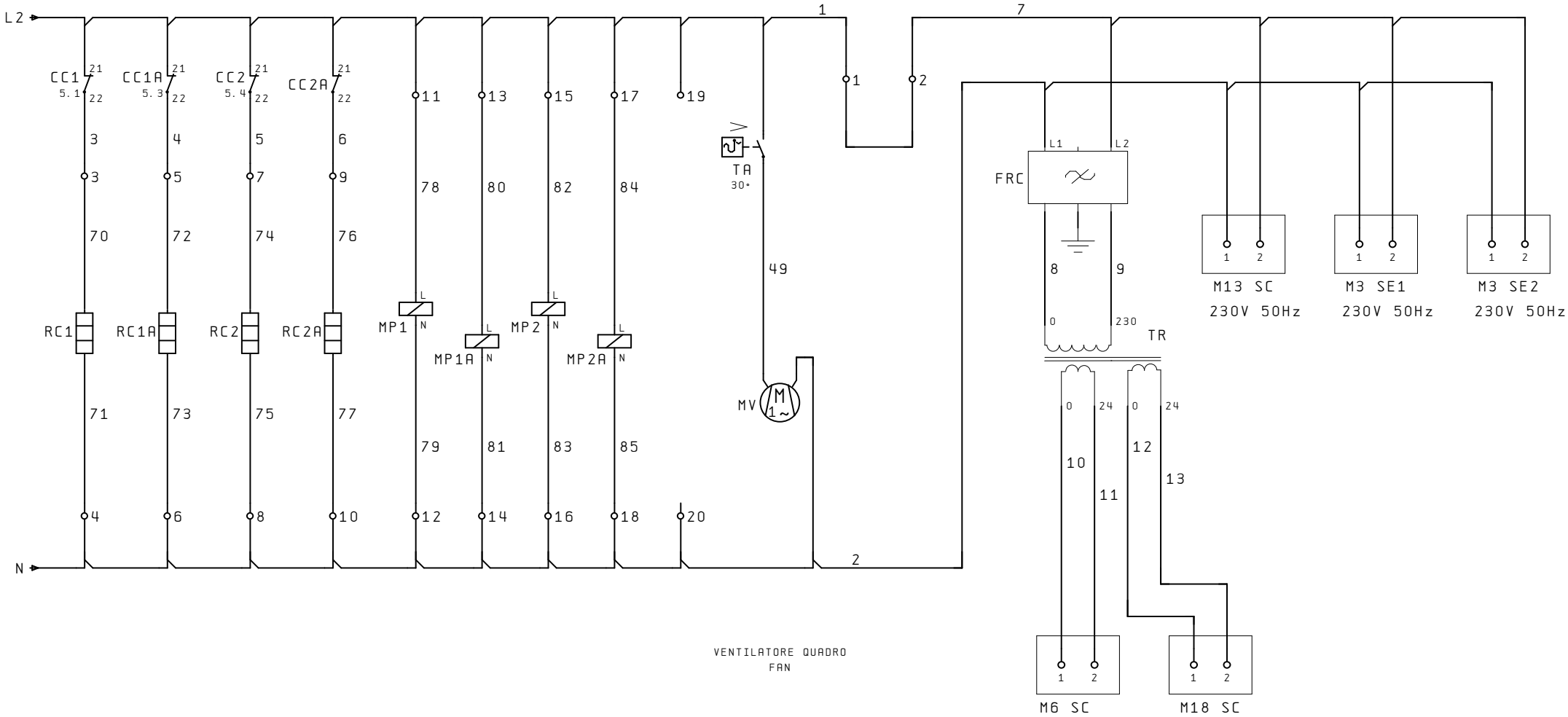

IND	DATA	MODIFICHE	DISEGNATO	VERIFICATO

AERMEC S.P.A.
BEVILACQUA (VERONA) ITALY

AERMEC

SOSTITUISCE		MODELLO NRC 80-100	PARTICOLARE SCHEMA ELETTRICO
SOSTITUITO			
DATA 02.Mar.2005	DISEGNATO Crivellaro		CODICE 49453.00
DATA 02.Mar.2005	VERIFICATO Zielo		PAG 3 / DI 7

A termini delle vigenti leggi sui diritti di autore il presente disegno non potra' essere copiato, riprodotto o consegnato a terzi o Ditte concorrenti

UNI A3

COLLEGAMENTO SICUREZZE / SAFETIES CONNECTIONS

COMANDO A DISTANZA
REMOTE CONTROL

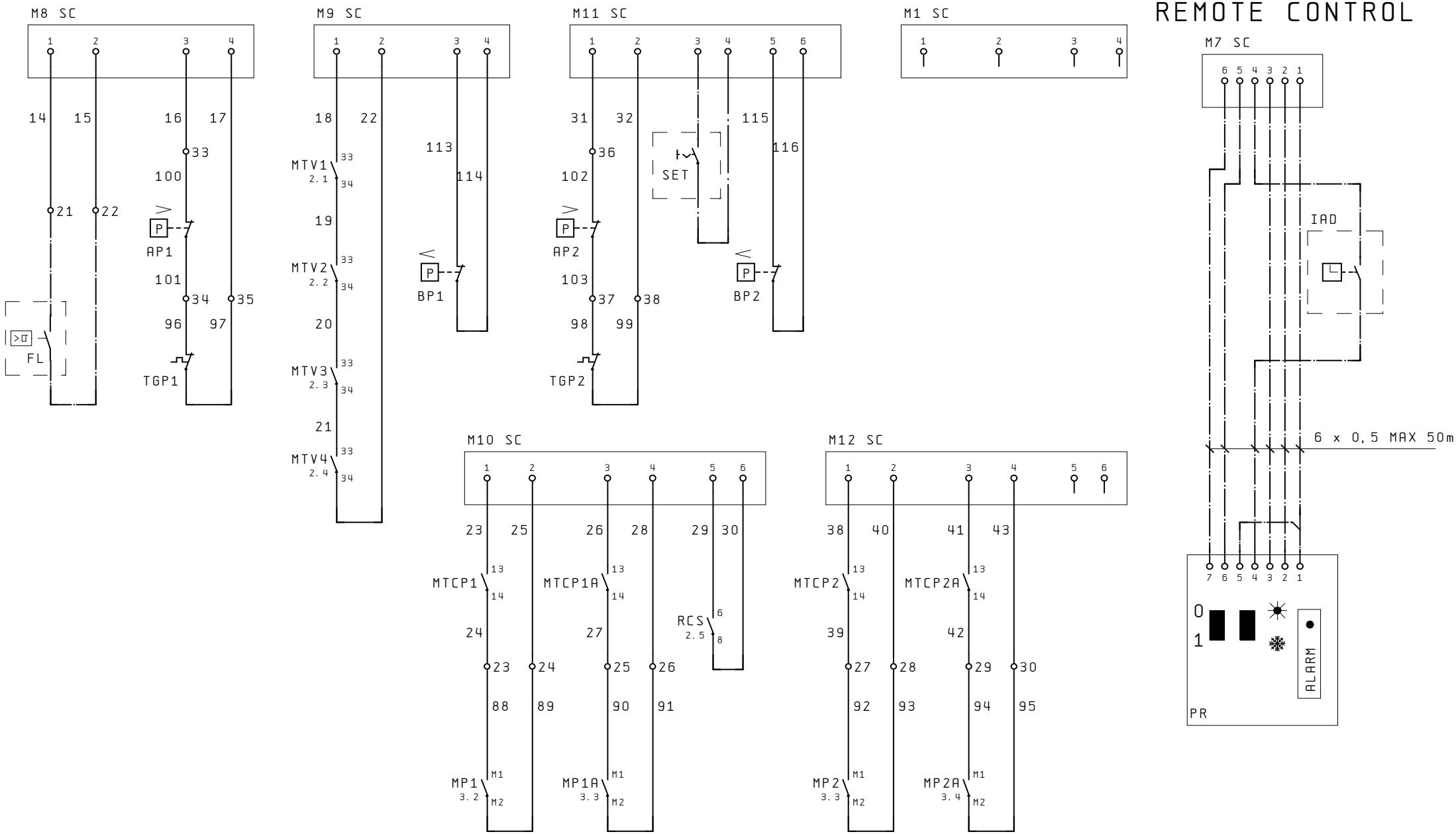

IND	DATA	MODIFICHE	DISEGNATO	VERIFICATO

AERMEC S.P.A.
BEVILACQUA (VERONA) ITALY

AERMEC

SOSTITUISCE		MODELLO NRC 80-100	PARTICOLARE SCHEMA ELETTRICO
SOSTITUITO			
DATA 02.Mar.2005	DISEGNATO Crivellaro		CODICE 49453.00
DATA 02.Mar.2005	VERIFICATO Zielo		PAG 4 / DI 7

A termini delle vigenti leggi sui diritti di autore il presente disegno non potra' essere copiato, riprodotto o consegnato a terzi o Ditte concorrenti

UNI A3

COLLEGAMENTO CARICHI / LOAD CONNECTIONS

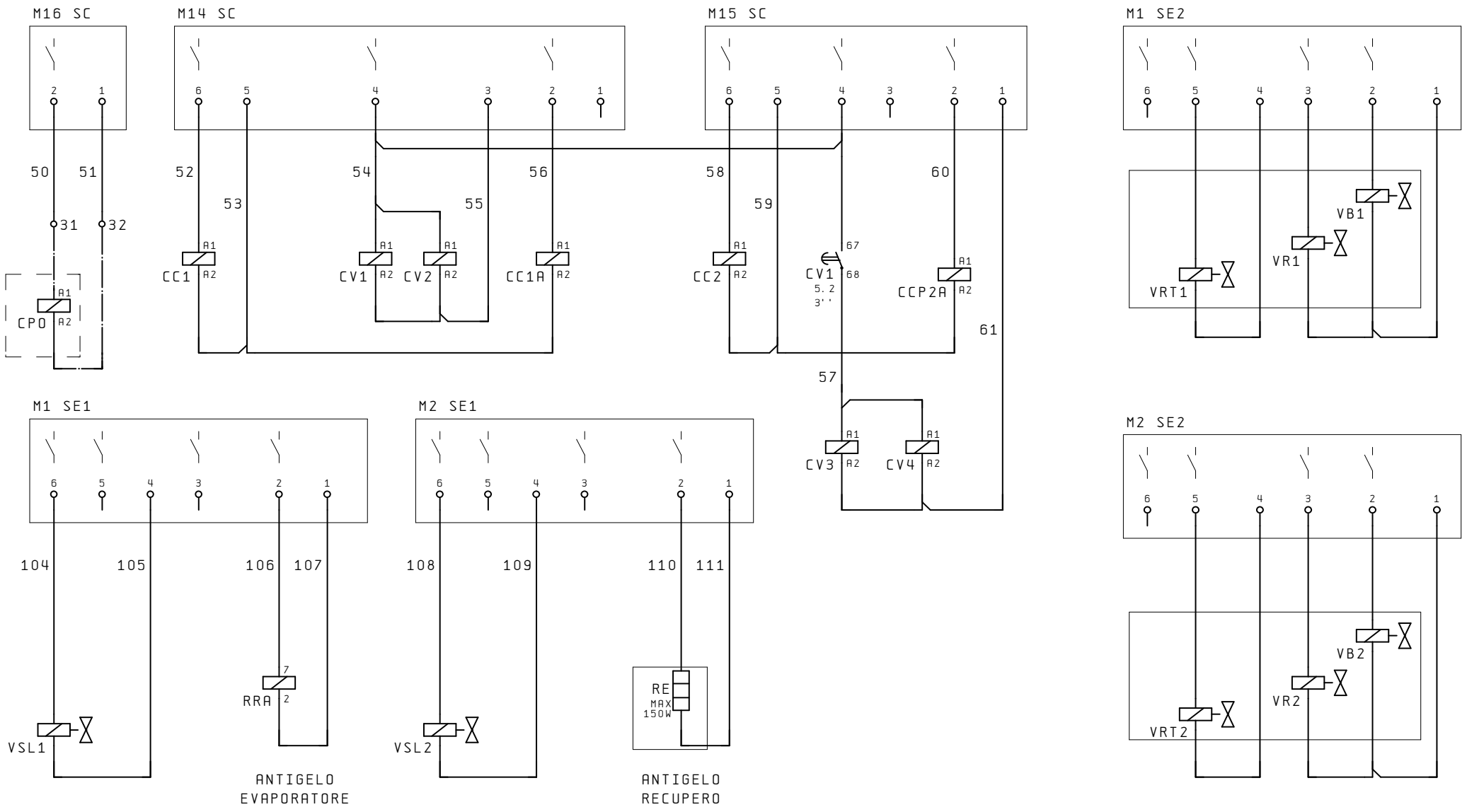

IND	DATA	MODIFICHE	DISEGNATO	VERIFICATO	AERMEC S.P.A. BEVILACQUA (VERONA) ITALY	SOSTITUISCE SOSTITUITO	MODELLO NRC 80-100
						DATA 02.Mar.2005	DISEGNATO Crivellaro
						DATA 02.Mar.2005	VERIFICATO Zielo

PARTICOLARE SCHEMA ELETTRICO

CODICE 49453.00

PAG 5 DI 7

A termini delle vigenti leggi sui diritti di autore il presente disegno non potra' essere copiato, riprodotto o consegnato a terzi o Ditte concorrenti

UNI A3

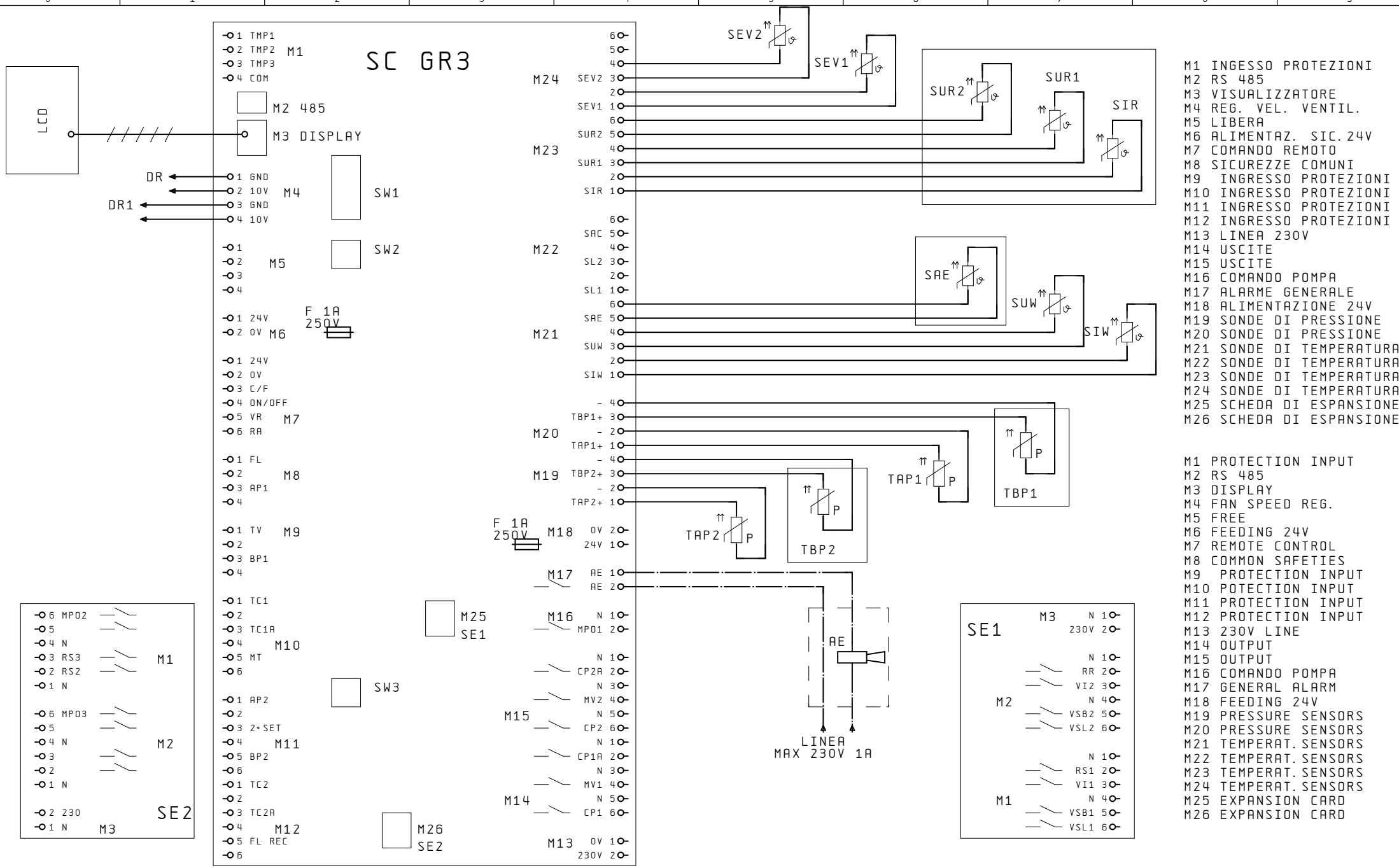

M1 INGESSO PROTEZIONI
M2 RS 485
M3 VISUALIZZATORE
M4 REG. VEL. VENTIL.
M5 LIBERA
M6 ALIMENTAZ. SIC. 24V
M7 COMANDO REMOTO
M8 SICUREZZE COMUNI
M9 INGRESSO PROTEZIONI
M10 INGRESSO PROTEZIONI
M11 INGRESSO PROTEZIONI
M12 INGRESSO PROTEZIONI
M13 LINEA 230V
M14 USCITE
M15 USCITE
M16 COMANDO POMPA
M17 ALARME GENERALE
M18 ALIMENTAZIONE 24V
M19 SONDE DI PRESSIONE
M20 SONDE DI PRESSIONE
M21 SONDE DI TEMPERATURA
M22 SONDE DI TEMPERATURA
M23 SONDE DI TEMPERATURA
M24 SONDE DI TEMPERATURA
M25 SCHEDA DI ESPANSIONE
M26 SCHEDA DI ESPANSIONE

M1 PROTECTION INPUT
M2 RS 485
M3 DISPLAY
M4 FAN SPEED REG.
M5 FREE
M6 FEEDING 24V
M7 REMOTE CONTROL
M8 COMMON SAFETIES
M9 PROTECTION INPUT
M10 POTECTION INPUT
M11 PROTECTION INPUT
M12 PROTECTION INPUT
M13 230V LINE
M14 OUTPUT
M15 OUTPUT
M16 COMANDO POMPA
M17 GENERAL ALARM
M18 FEEDING 24V
M19 PRESSURE SENSORS
M20 PRESSURE SENSORS
M21 TEMPERAT. SENSORS
M22 TEMPERAT. SENSORS
M23 TEMPERAT. SENSORS
M24 TEMPERAT. SENSORS
M25 EXPANSION CARD
M26 EXPANSION CARD

IND	DATA	MODIFICHE	DISEGNATO	VERIFICATO

AERMEC S.P.A.
BEVILACQUA (VERONA) ITALY

AERMEC

SOSTITUISCE
SOSTITUITO
MODELLO NRC 80-100
DATA 02.Mar.2005 DISEGNATO Crivellaro
DATA 02.Mar.2005 VERIFICATO Zielo

PARTICOLARE SCHEMA ELETTRICO
CODICE 49453.00
PAG 6
DI 7

A termini delle vigenti leggi sui diritti di autore il presente disegno non potra'essere copiato, riprodotto o consegnato a terzi o Ditte concorrenti

UNI A3

DISPOSIZIONE COMPONENTI/LAY-OUT OF SWITCHBOARD

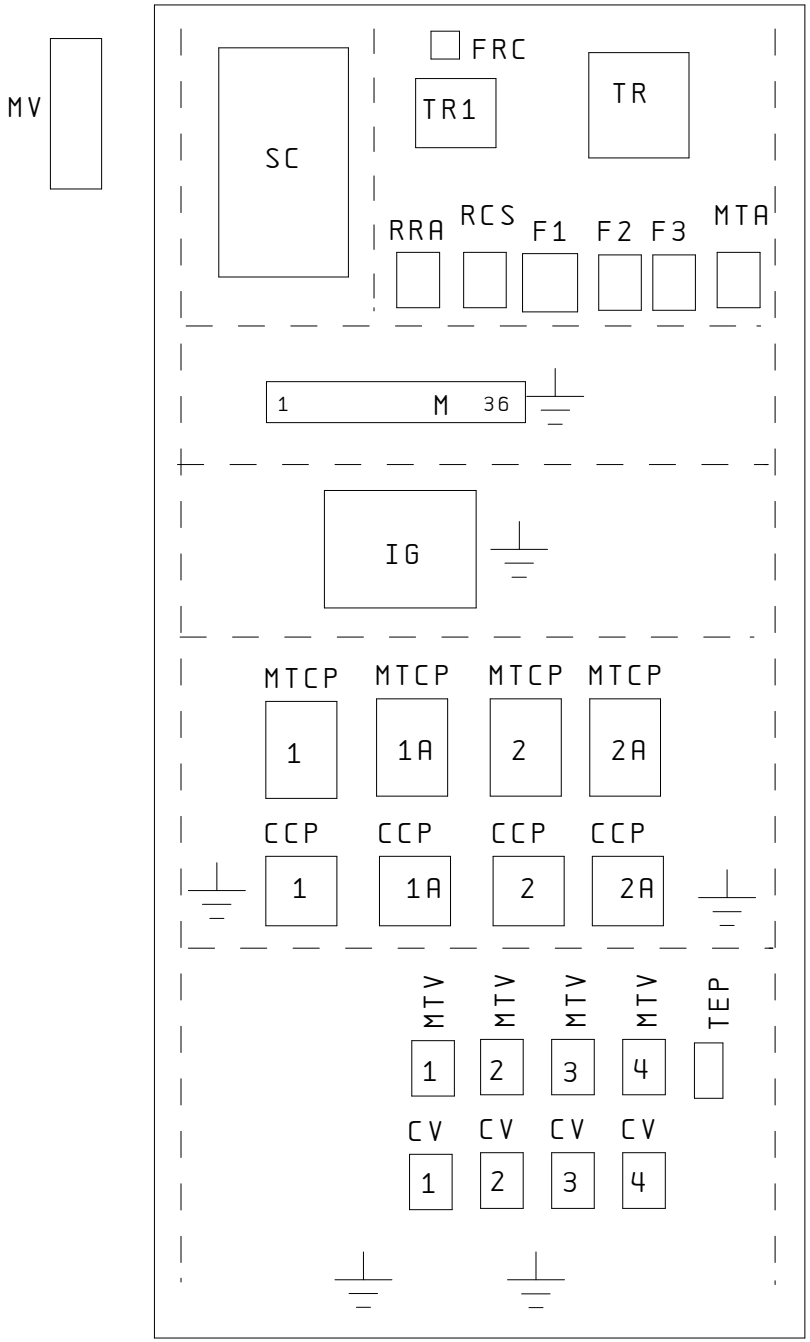

IND	DATA	MODIFICHE	DISEGNATO	VERIFICATO

AERMEC S.P.A.
BEVILACQUA (VERONA) ITALY

AERMEC

SOSTITUISCE		MODELLO NRC 80-100
SOSTITUITO		
DATA 02.Mar.2005	DISEGNATO Crivellaro	
DATA 02.Mar.2005	VERIFICATO Zielo	

PARTICOLARE SCHEMA ELETTRICO

CODICE 49453.00

PAG 7
DI 7

A termini delle vigenti leggi sui diritti di autore il presente disegno non potra' essere copiato, riprodotto o consegnato a terzi o Ditte concorrenti

UNI A3

NRC800-1000H cod. 4945400_00

NOTA

Gli schemi elettrici sono soggetti ad aggiornamento; è obbligatorio fare riferimento allo schema elettrico allegato all'apparecchio.

Wiring diagrams are subject to modification. Therefore, always refer to the wiring diagram inside the unit

Les schémas électriques sont soumis à des mises à jour; se reporter au schéma électrique en pièce jointe à l'appareil.

Die elektrischen Schaltpläne können immer wieder geändert werden; es ist immer der mit dem Gerät mitgelieferte Schaltplan zu beachten.

Los esquemas eléctricos están sujetos a actualizaciones; es necesario consultar el esquema eléctrico adjunto al aparato.

COLLEGAMENTO ALIMENTAZIONE/POWER CONNECTIONS

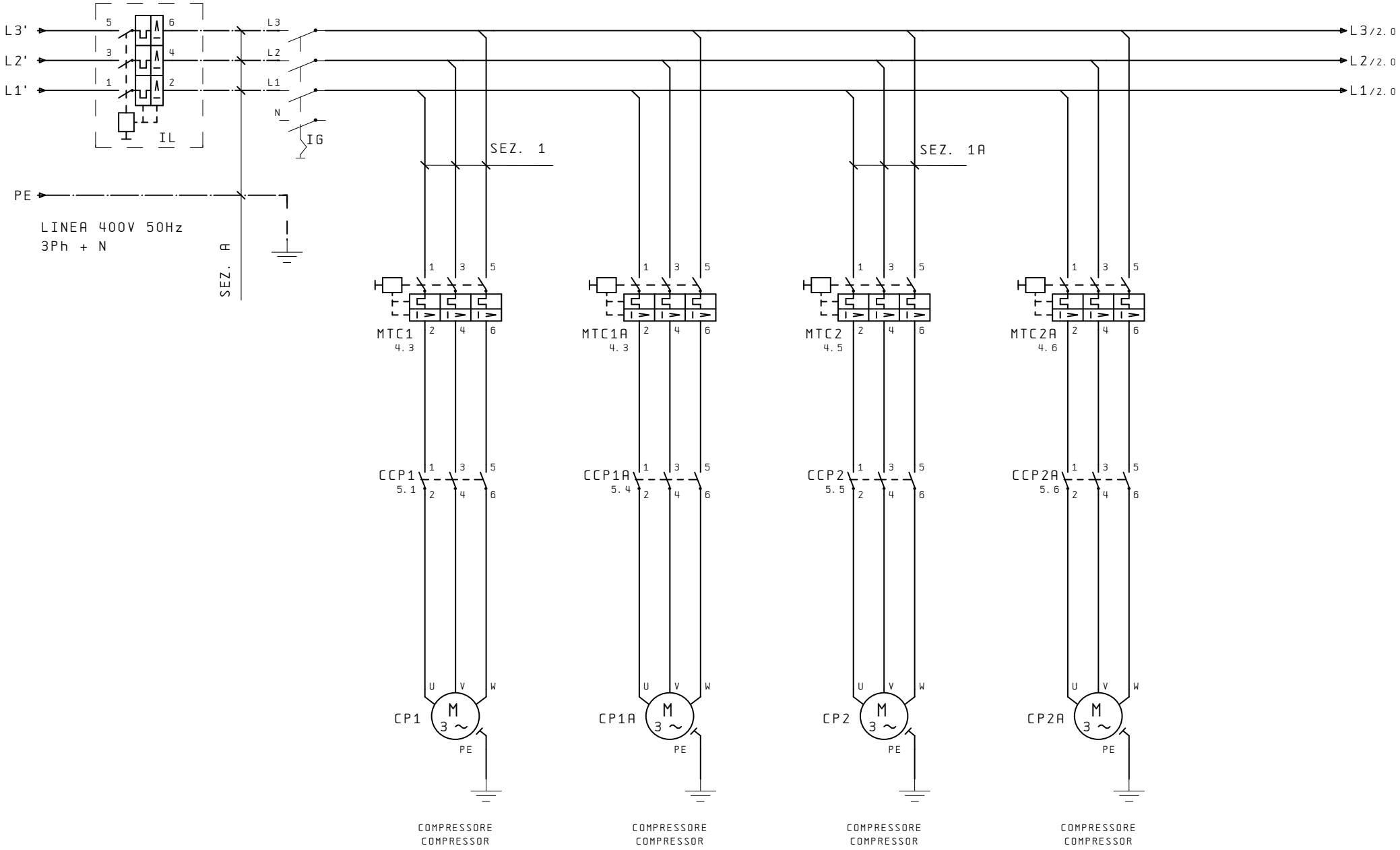

IND	DATA	MODIFICHE	DISEGNATO	VERIFICATO

AERMEC S.P.A.
BEVILACQUA (VERONA) ITALY

AERMEC

SOSTITUISCE	
SOSTITUITO	
MODELLO	NRCH 80-100
DATA 18. Feb. 2005	DISEGNATO Crivellaro
DATA 18. Feb. 2005	VERIFICATO Zielo

PARTICOLARE SCHEMA ELETTRICO

CODICE 49454.00

PAG 1
DI 7

A termini delle vigenti leggi sui diritti di autore il presente disegno non potra' essere copiato, riprodotto o consegnato a terzi o Ditte concorrenti

UNI A3

COLLEGAMENTO ALIMENTAZIONE/POWER CONNECTIONS

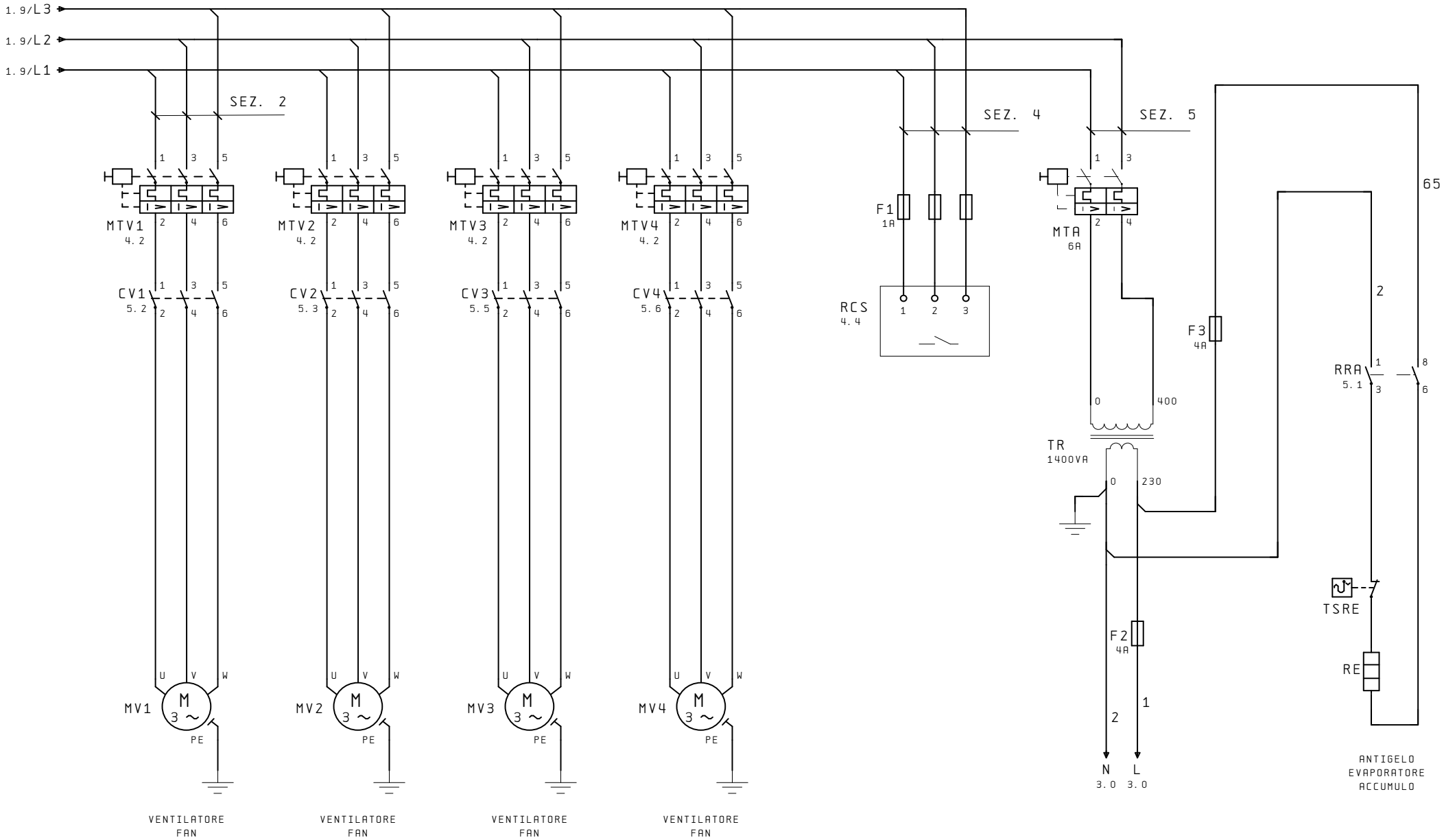

IND	DATA	MODIFICHE	DISEGNATO	VERIFICATO

AERMEC S.P.A.
BEVILACQUA (VERONA) ITALY

AERMEC

SOSTITUISCE		
SOSTITUITO	MODELLO NRCH 80-100	PARTICOLARE SCHEMA ELETTRICO
DATA 18. Feb. 2005	DISEGNATO Crivellaro	CODICE 49454.00
DATA 18. Feb. 2005	VERIFICATO Zielo	PAG 2 / DI 7

A termini delle vigenti leggi sui diritti di autore il presente disegno non potra' essere copiato, riprodotto o consegnato a terzi o Ditte concorrenti

UNI A3

CIRCUITO AUSILIARIO/AUXILIARY CONNECTIONS

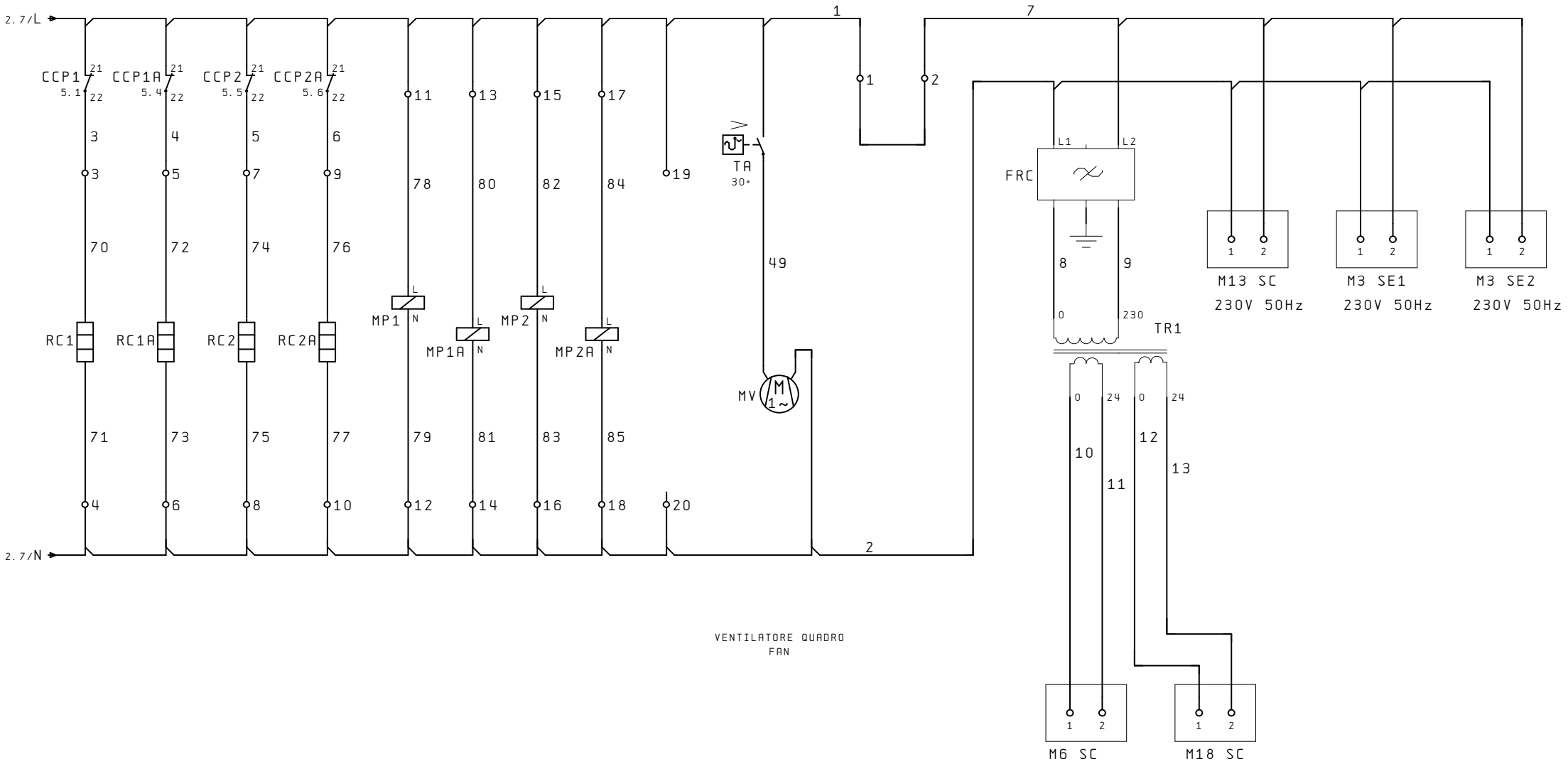

M1 — M2 M1 3 — M2 M1 3 — M2 M1 5 — M2 4.6

IND	DATA	MODIFICHE	DISEGNATO	VERIFICATO

AERMEC S.P.A.
BEVILACQUA (VERONA) ITALY

SOSTITUISCE		MODELLO NRCH 80-100	PARTICOLARE SCHEMA ELETTRICO
SOSTITUITO			
DATA 18. Feb. 2005	DISEGNATO Crivellaro		CODICE 49454.00
DATA 18. Feb. 2005	VERIFICATO Zielo		PAG 3 / DI 7

A termini delle vigenti leggi sui diritti di autore il presente disegno non potra' essere copiato, riprodotto o consegnato a terzi o Ditte concorrenti

UNI A3

COLLEGAMENTO SICUREZZE / SAFETIES CONNECTIONS

COMANDO A DISTANZA
REMOTE CONTROL

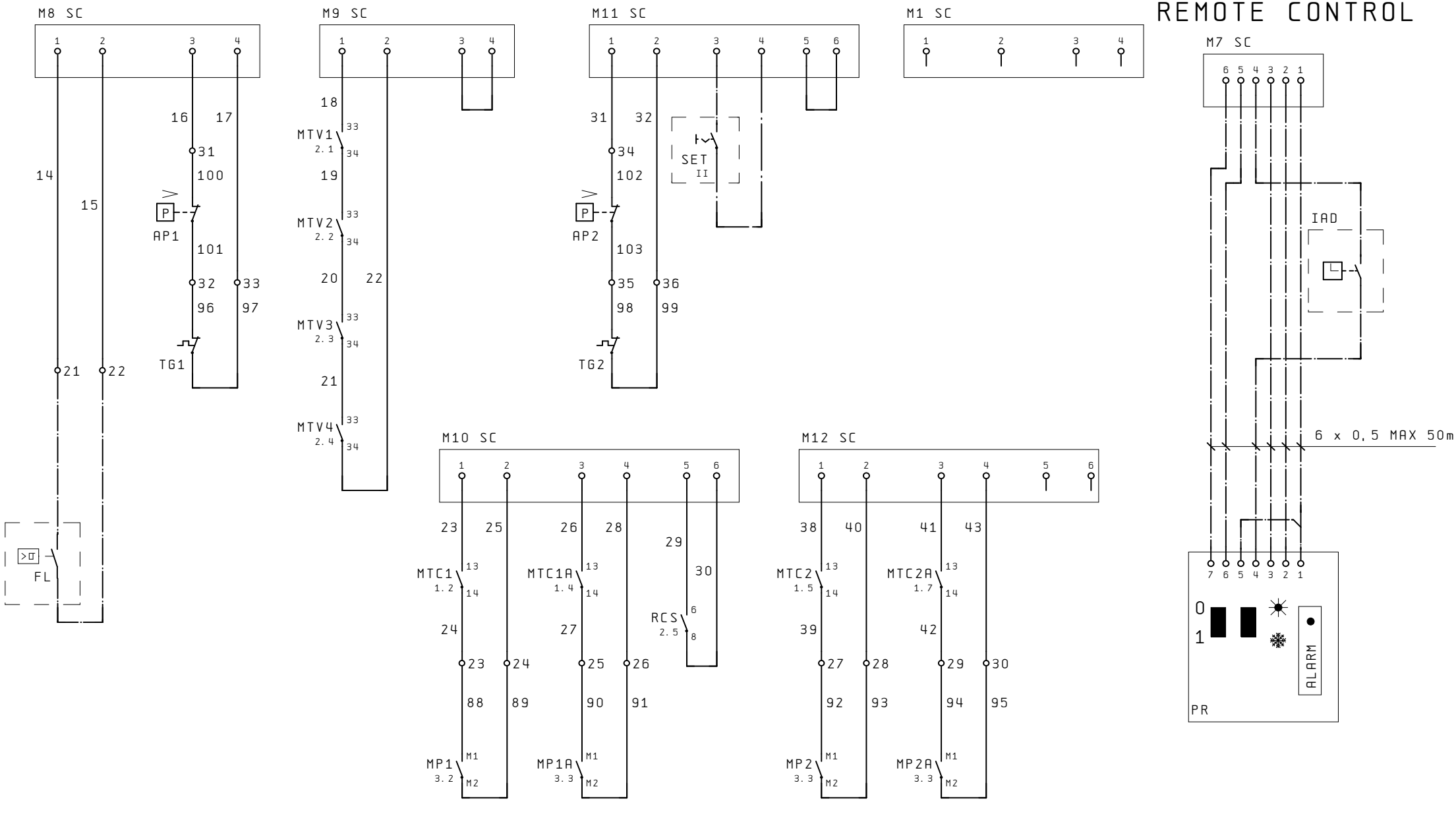

IND	DATA	MODIFICHE	DISEGNATO	VERIFICATO

AERMEC S.P.A.
BEVILACQUA (VERONA) ITALY

AERMEC

SOSTITUISCE		MODELLO NRCH 80-100	PARTICOLARE SCHEMA ELETTRICO
SOSTITUITO			
DATA 18. Feb. 2005	DISEGNATO Crivellaro		CODICE 49454.00
DATA 18. Feb. 2005	VERIFICATO Zielo		PAG 4 / DI 7

A termini delle vigenti leggi sui diritti di autore il presente disegno non potra' essere copiato, riprodotto o consegnato a terzi o Ditte concorrenti

UNI A3

COLLEGAMENTO CARICHI / LOAD CONNECTIONS

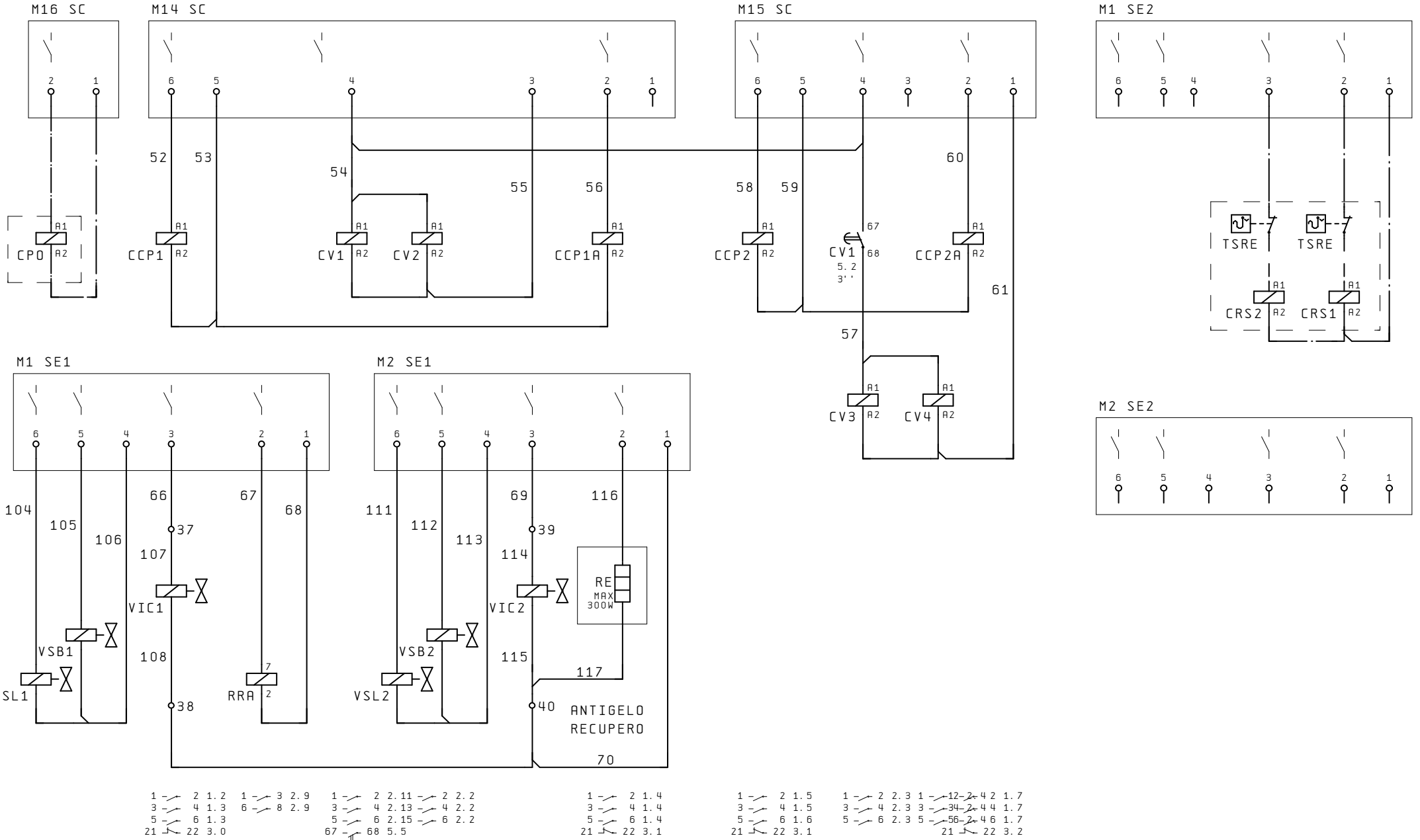

1 – 2 1.2 1 – 3 2.9
3 – 4 1.3 6 – 8 2.9
5 – 6 1.3
21 – 22 3.0

1 – 2 2.11 – 2 2.2
3 – 4 2.13 – 4 2.2
5 – 6 2.15 – 6 2.2
67 – 68 5.5

1 – 2 1.4
3 – 4 1.4
5 – 6 1.4
21 – 22 3.1

1 – 2 1.5
3 – 4 1.5
5 – 6 1.6
21 – 22 3.1

1 – 2 2.3 1 – 12 – 2 – 42 1.7
3 – 4 2.3 3 – 34 – 2 – 44 1.7
5 – 6 2.3 5 – 56 – 2 – 46 1.7
21 – 22 3.2

IND	DATA	MODIFICHE	DISEGNATO	VERIFICATO

AERMEC S.P.A.
BEVILACQUA (VERONA) ITALY

AERMEC

SOSTITUISCE		MODELLO NRCH 80-100	PARTICOLARE SCHEMA ELETTRICO
SOSTITUITO			
DATA 18. Feb. 2005	DISEGNATO Crivellaro		CODICE 49454.00
DATA 18. Feb. 2005	VERIFICATO Zielo		PAG 5 / DI 7

A termini delle vigenti leggi sui diritti di autore il presente disegno non potra' essere copiato, riprodotto o consegnato a terzi o Ditte concorrenti

UNI A3

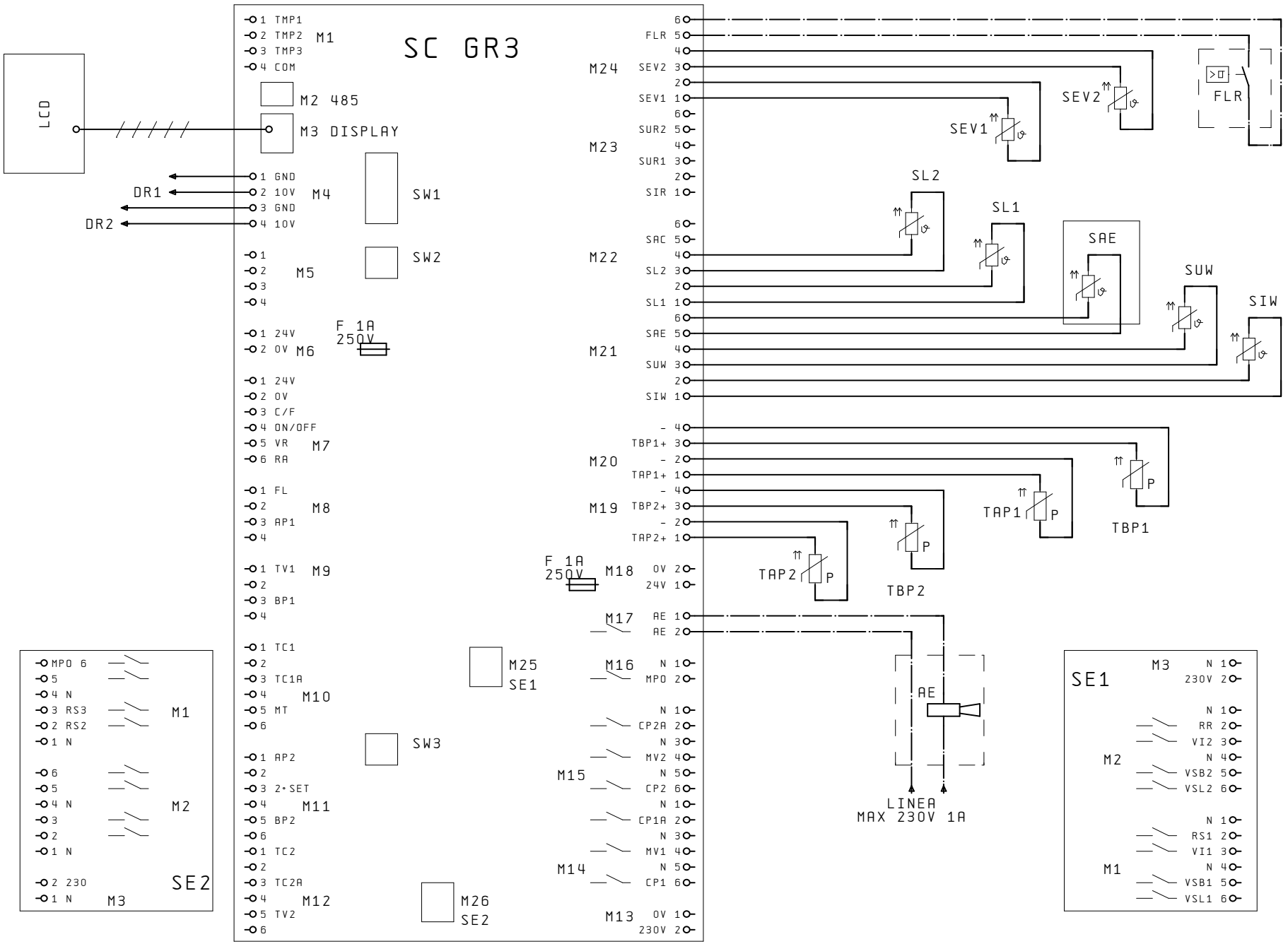

M1 INGESSO PROTEZIONI
M2 RS 485
M3 VISUALIZZATORE
M4 REG. VEL. VENTIL.
M5 LIBERA
M6 ALIMENTAZ. SIC. 24V
M7 COMANDO REMOTO
M8 SICUREZZE COMUNI
M9 INGRESSO PROTEZIONI
M10 INGRESSO PROTEZIONI
M11 INGRESSO PROTEZIONI
M12 INGRESSO PROTEZIONI
M13 LINEA 230V
M14 USCITE
M15 USCITE
M16 COMANDO POMPA
M17 ALARME GENERALE
M18 ALIMENTAZIONE 24V
M19 SONDE DI PRESSIONE
M20 SONDE DI PRESSIONE
M21 SONDE DI TEMPERATURA
M22 SONDE DI TEMPERATURA
M23 SONDE DI TEMPERATURA
M24 SONDE DI TEMPERATURA
M25 SCHEDA DI ESPANSIONE
M26 SCHEDA DI ESPANSIONE

M1 PROTECTION INPUT
M2 RS 485
M3 DISPLAY
M4 FAN SPEED REG.
M5 FREE
M6 FEEDING 24V
M7 REMOTE CONTROL
M8 COMMON SAFETIES
M9 PROTECTION INPUT
M10 POTECTION INPUT
M11 PROTECTION INPUT
M12 PROTECTION INPUT
M13 230V LINE
M14 OUTPUT
M15 OUTPUT
M16 COMANDO POMPA
M17 GENERAL ALARM
M18 FEEDING 24V
M19 PRESSURE SENSORS
M20 PRESSURE SENSORS
M21 TEMPERAT. SENSORS
M22 TEMPERAT. SENSORS
M23 TEMPERAT. SENSORS
M24 TEMPERAT. SENSORS
M25 EXPANSION CARD
M26 EXPANSION CARD

IND	DATA	MODIFICHE	DISEGNATO	VERIFICATO

AERMEC S.P.A.
BEVILACQUA (VERONA) ITALY

AERMEC

SOSTITUISCE
SOSTITUITO
MODELLO NRCH 80-100
DATA 18. Feb. 2005 DISEGNATO Crivellaro
DATA 18. Feb. 2005 VERIFICATO Zielo

PARTICOLARE SCHEMA ELETTRICO
CODICE 49454.00
PAG 6
DI 7

A termini delle vigenti leggi sui diritti di autore il presente disegno non potra' essere copiato, riprodotto o consegnato a terzi o Ditte concorrenti

UNI A3

DISPOSIZIONE COMPONENTI/LAY-OUT OF SWITCHBOARD

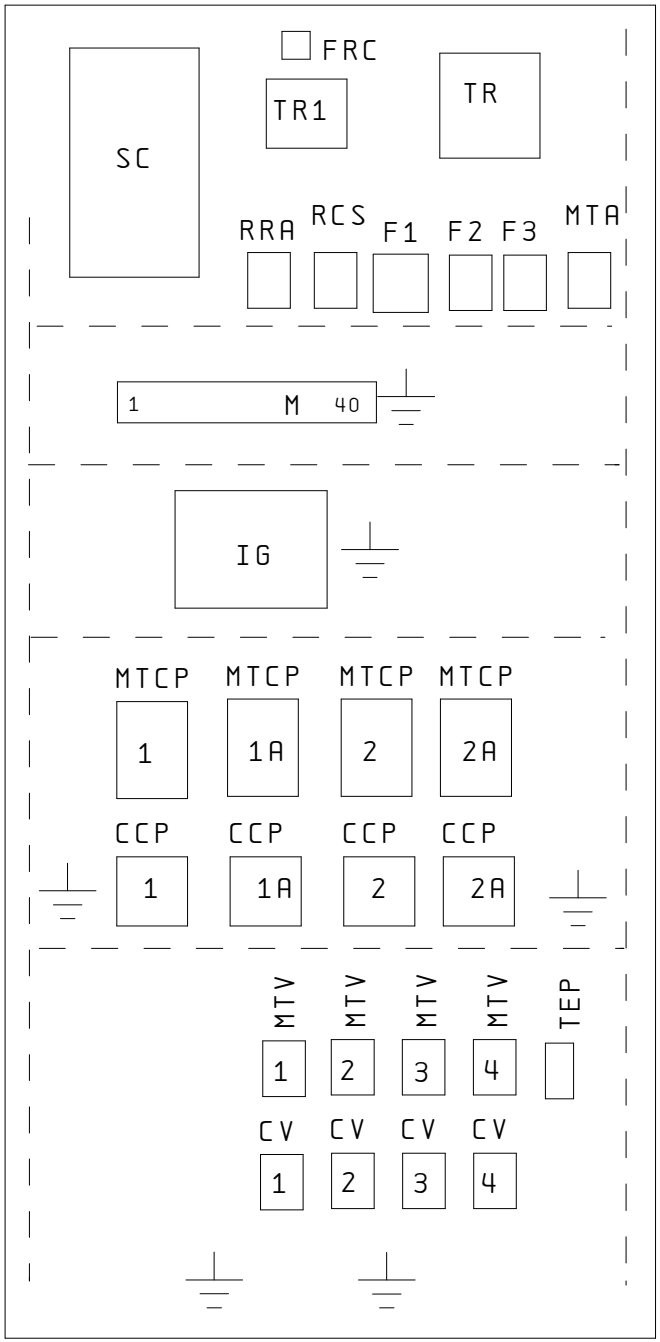

IND	DATA	MODIFICHE	DISEGNATO	VERIFICATO

AERMEC S.P.A.
BEVILACQUA (VERONA) ITALY

AERMEC

SOSTITUISCE		MODELLO NRCH 80-100	PARTICOLARE SCHEMA ELETTRICO
SOSTITUITO			
DATA 18. Feb. 2005	DISEGNATO Crivellaro		CODICE 49454.00
DATA 18. Feb. 2005	VERIFICATO Zielo		PAG 7 / DI 7

A termini delle vigenti leggi sui diritti di autore il presente disegno non potra' essere copiato, riprodotto o consegnato a terzi o Ditte concorrenti

UNI A3

NRC800-1000 2P cod. 4945500_00

NOTA

Gli schemi elettrici sono soggetti ad aggiornamento; è obbligatorio fare riferimento allo schema elettrico allegato all'apparecchio.

Wiring diagrams are subject to modification. Therefore, always refer to the wiring diagram inside the unit

Les schémas électriques sont soumis à des mises à jour; se reporter au schéma électrique en pièce jointe à l'appareil.

Die elektrischen Schaltpläne können immer wieder geändert werden; es ist immer der mit dem Gerät mitgelieferte Schaltplan zu beachten.

Los esquemas eléctricos están sujetos a actualizaciones; es necesario consultar el esquema eléctrico adjunto al aparato.

COLLEGAMENTO ALIMENTAZIONE/POWER CONNECTIONS

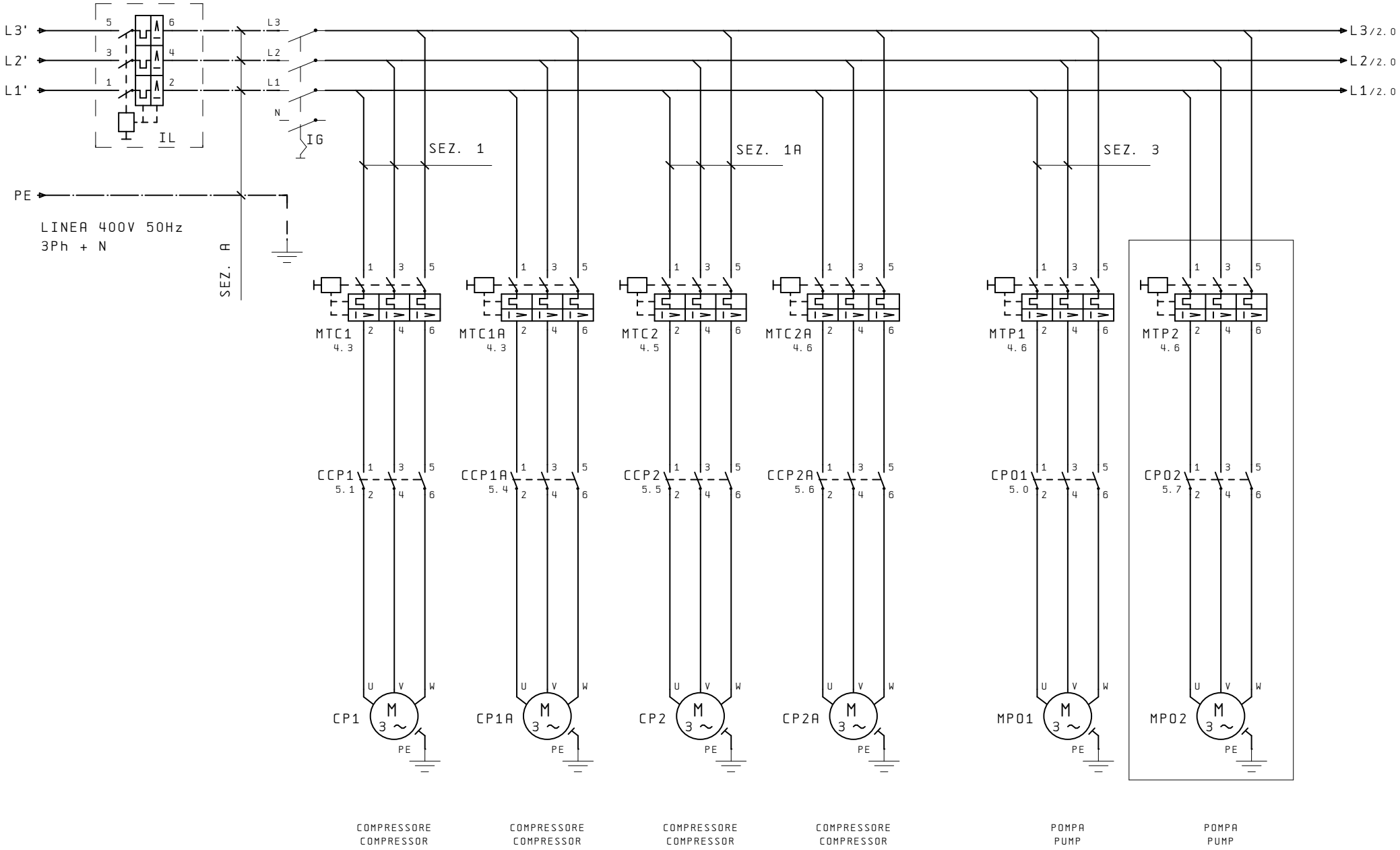

IND	DATA	MODIFICHE	DISEGNATO	VERIFICATO

AERMEC S.P.A.
BEVILACQUA (VERONA) ITALY

AERMEC

SOSTITUISCE	
SOSTITUITO	
MODELLO	NRC 80-100
DATA 03.Mar.2005	DISEGNATO Crivellaro
DATA 03.Mar.2005	VERIFICATO Zielo

PARTICOLARE SCHEMA ELETTRICO

CODICE 49455.00

PAG 1
DI 7

A termini delle vigenti leggi sui diritti di autore il presente disegno non potra'essere copiato, riprodotto o consegnato a terzi o Ditte concorrenti

UNI A3

COLLEGAMENTO ALIMENTAZIONE/POWER CONNECTIONS

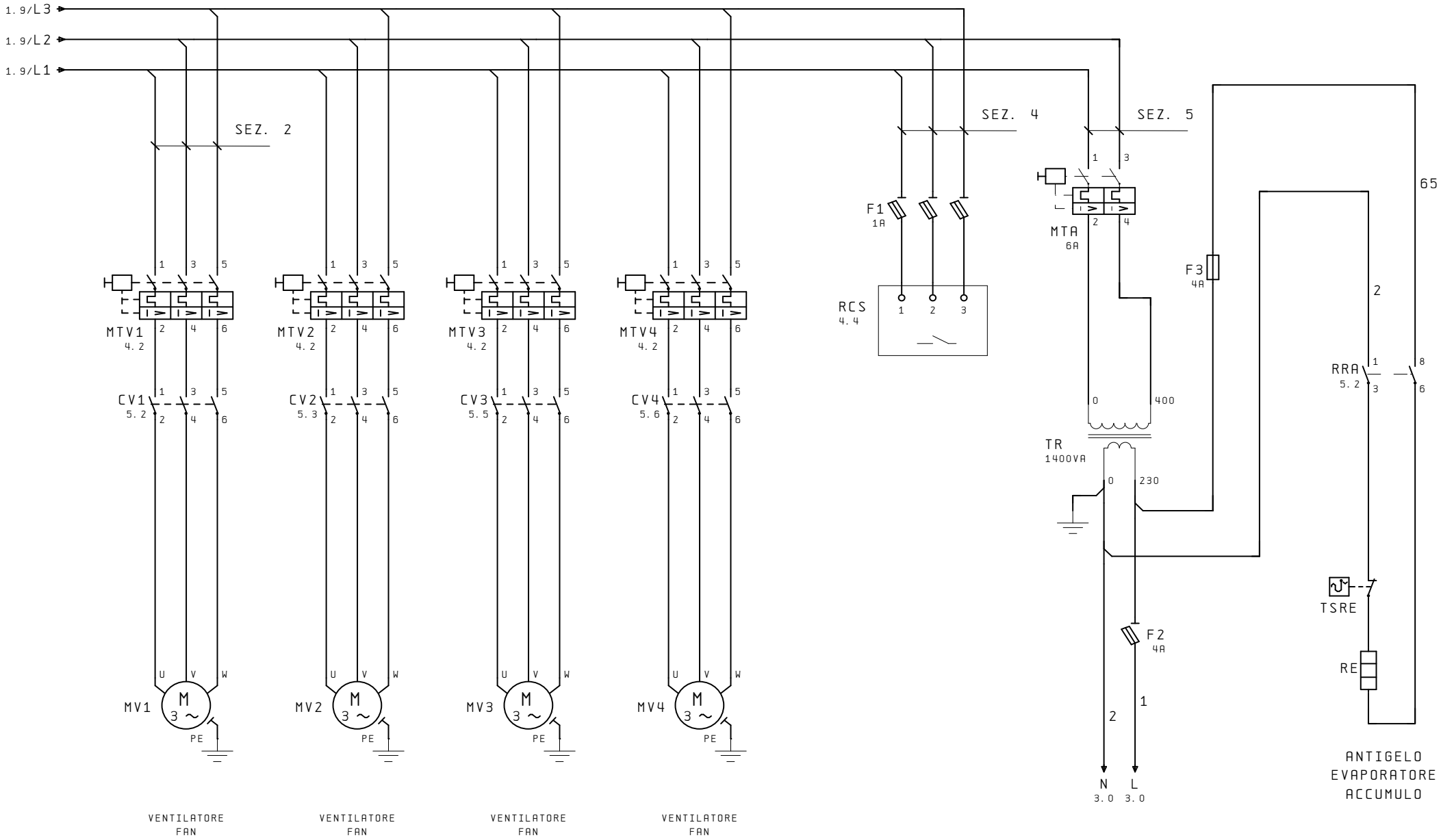

IND	DATA	MODIFICHE	DISEGNATO	VERIFICATO

AERMEC S.P.A.
BEVILACQUA (VERONA) ITALY

AERMEC

SOSTITUISCE	
SOSTITUITO	
MODELLO	NRC 80-100
DATA 03.Mar.2005	DISEGNATO Crivellaro
DATA 03.Mar.2005	VERIFICATO Zielo
PARTICOLARE	SCHEMA ELETTRICO
CODICE	49455.00
PAG	2
DI	7

A termini delle vigenti leggi sui diritti di autore il presente disegno non potra'essere copiato, riprodotto o consegnato a terzi o Ditte concorrenti

UNI A3

CIRCUITO AUSILIARIO/AUXILIARY CONNECTIONS

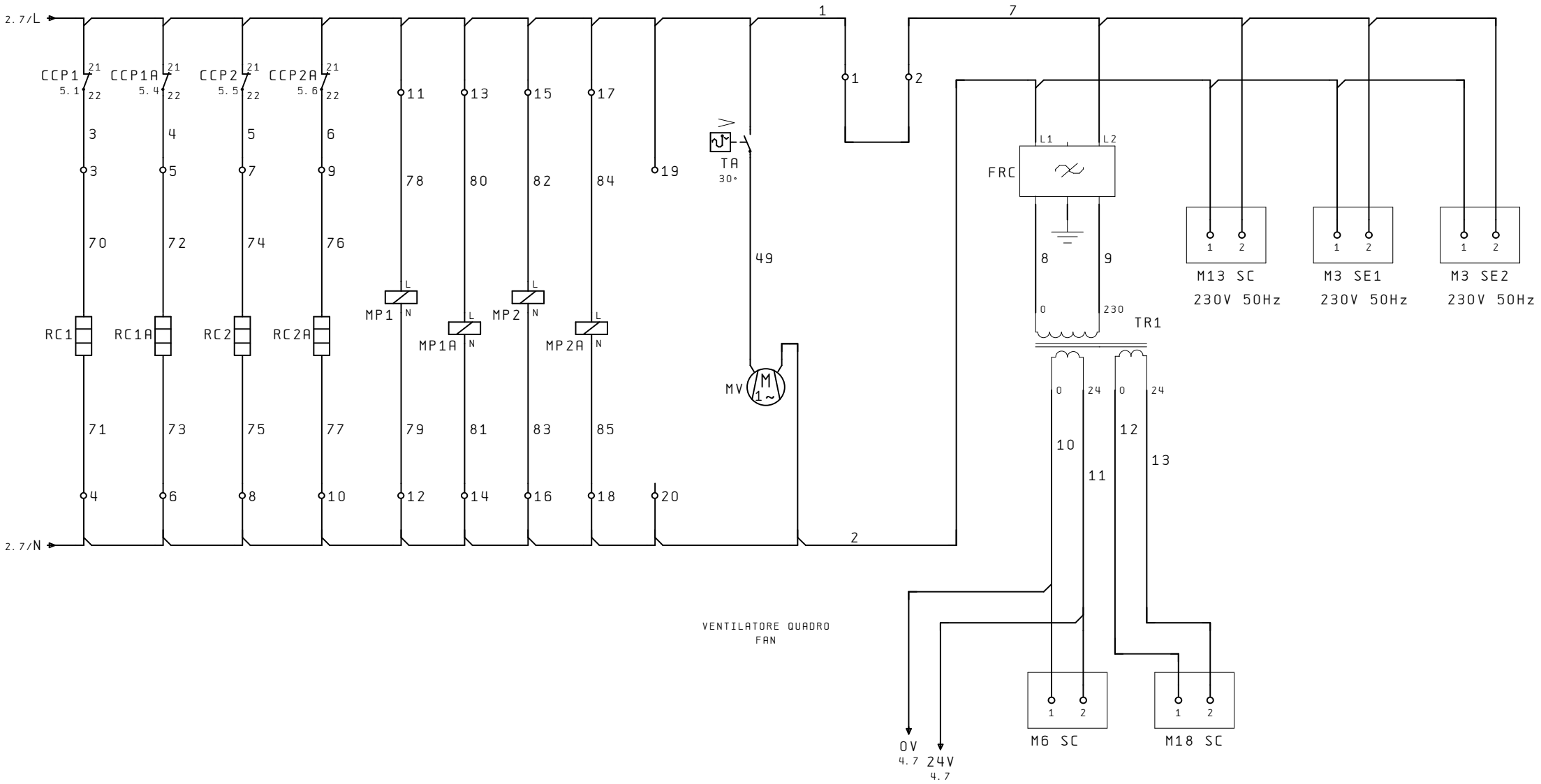

IND	DATA	MODIFICHE	DISEGNATO	VERIFICATO

AERMEC S.P.A.
BEVILACQUA (VERONA) ITALY

AERMEC

SOSTITUISCE		MODELLO NRC 80-100
SOSTITUITO		
DATA 03.Mar.2005	DISEGNATO Crivellaro	
DATA 03.Mar.2005	VERIFICATO Zielo	

PARTICOLARE SCHEMA ELETTRICO

CODICE 49455.00

PAG 3
DI 7

A termini delle vigenti leggi sui diritti di autore il presente disegno non potra' essere copiato, riprodotto o consegnato a terzi o Ditte concorrenti

UNI A3

COLLEGAMENTO SICUREZZE / SAFETIES CONNECTIONS

COMANDO A DISTANZA REMOTE CONTROL

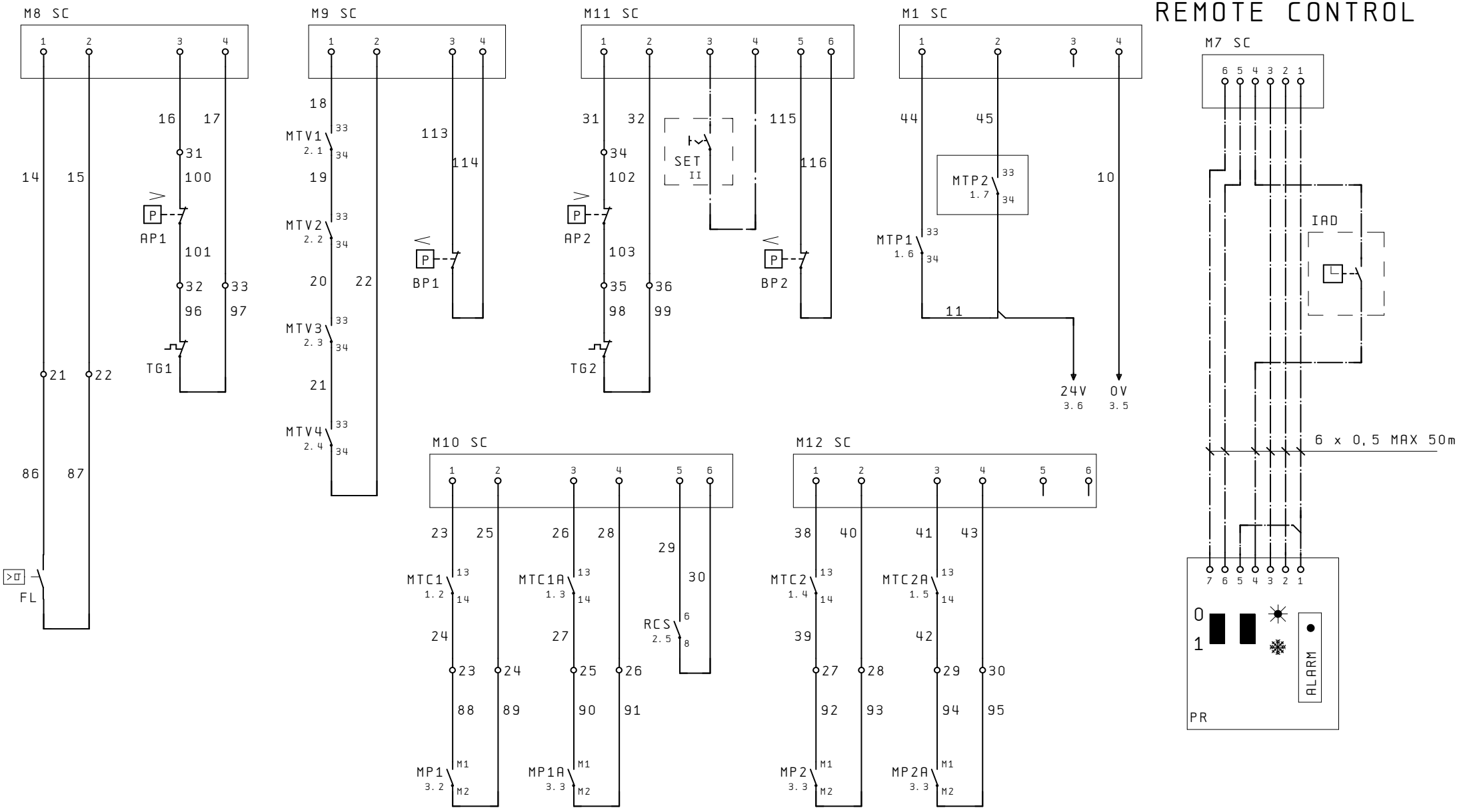

IND	DATA	MODIFICHE	DISEGNATO	VERIFICATO

AERMEC S.P.A.
BEVILACQUA (VERONA) ITALY

AERMEC

SOSTITUISCE		MODELLO NRC 80-100
SOSTITUITO		
DATA 03.Mar.2005	DISEGNATO Crivellaro	
DATA 03.Mar.2005	VERIFICATO Zielo	

PARTICOLARE SCHEMA ELETTRICO

CODICE 49455.00

PAG 4
DI 7

A termini delle vigenti leggi sui diritti di autore il presente disegno non potra' essere copiato, riprodotto o consegnato a terzi o Ditte concorrenti

UNI A3

COLLEGAMENTO CARICHI / LOAD CONNECTIONS

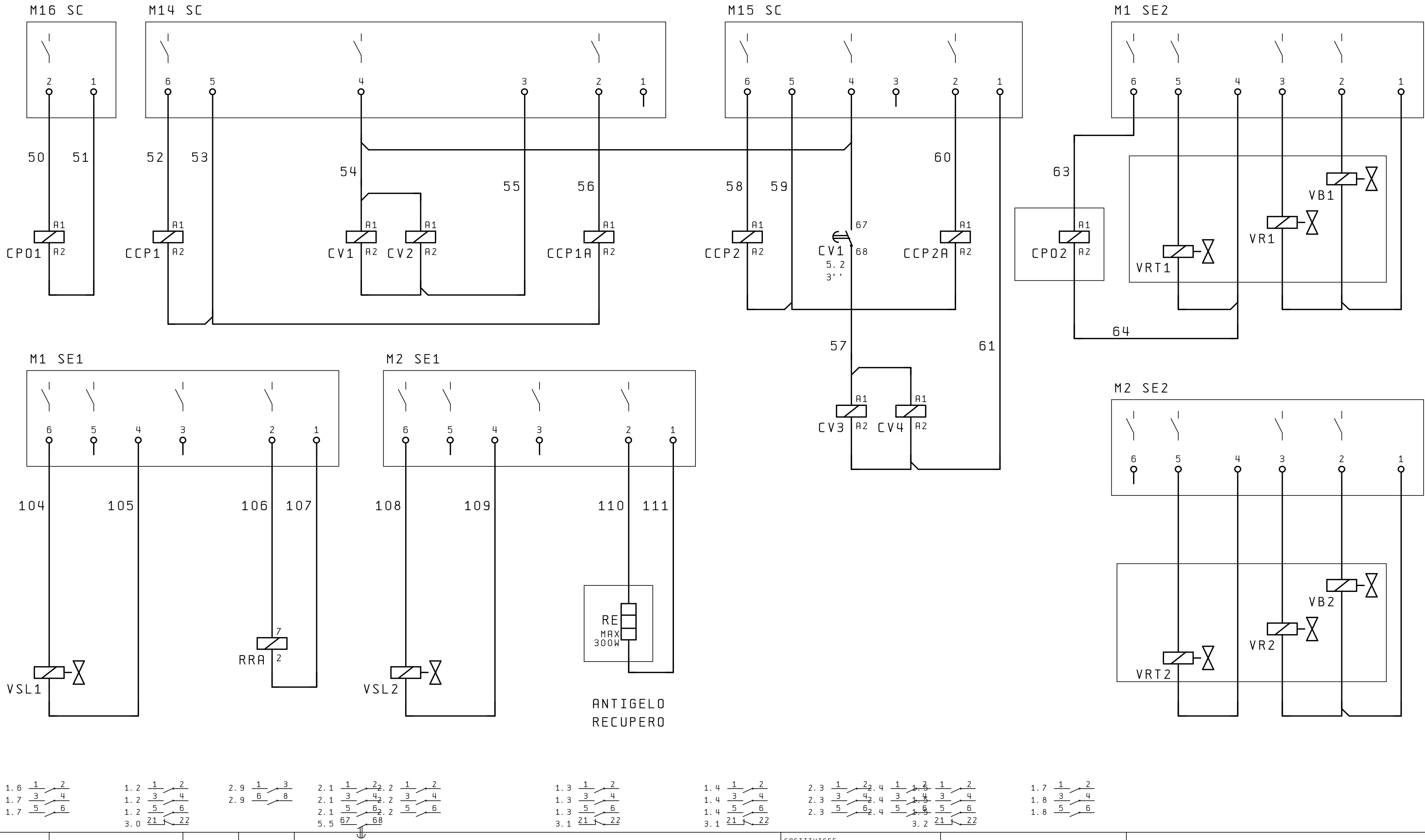

IND	DATA	MODIFICHE	DISEGNATO	VERIFICATO

AERMEC S.P.A.
BEVILACQUA (VERONA) ITALY

SOSTITUISCE
SOSTITUITO
MODELLO NRC 80-100
PARTICOLARE SCHEMA ELETTRICO
DATA 03. Mar. 2005 DISEGNATO Crivellaro
DATA 03. Mar. 2005 VERIFICATO Zielo
CODICE 49455.00
PAG 5
DI 7

A termini delle vigenti leggi sui diritti di autore il presente disegno non potra'essere copiato, riprodotto o consegnato a terzi o Ditte concorrenti

UNI A3

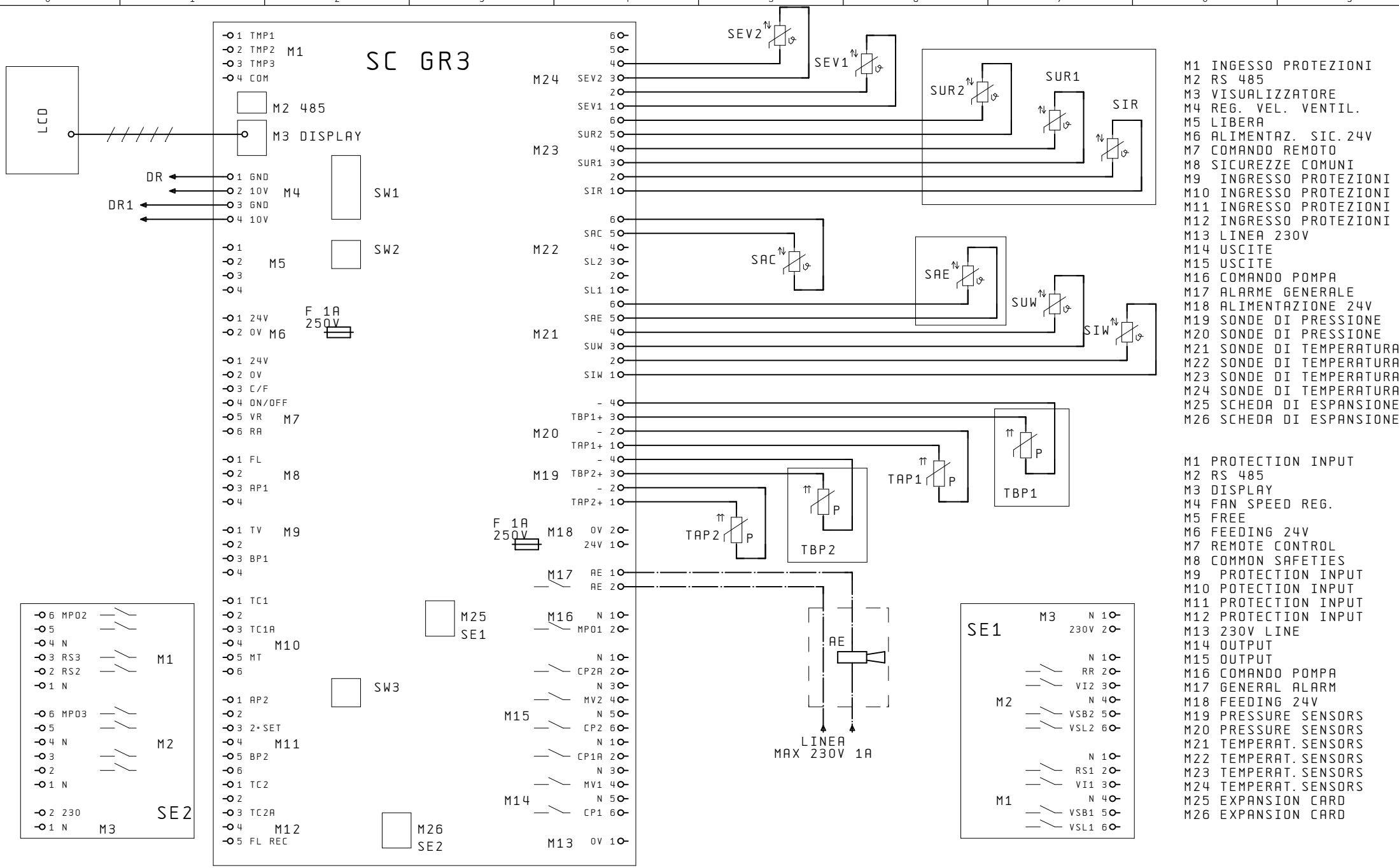

M1 INGESSO PROTEZIONI
M2 RS 485
M3 VISUALIZZATORE
M4 REG. VEL. VENTIL.
M5 LIBERA
M6 ALIMENTAZ. SIC. 24V
M7 COMANDO REMOTO
M8 SICUREZZE COMUNI
M9 INGRESSO PROTEZIONI
M10 INGRESSO PROTEZIONI
M11 INGRESSO PROTEZIONI
M12 INGRESSO PROTEZIONI
M13 LINEA 230V
M14 USCITE
M15 USCITE
M16 COMANDO POMPA
M17 ALARME GENERALE
M18 ALIMENTAZIONE 24V
M19 SONDE DI PRESSIONE
M20 SONDE DI PRESSIONE
M21 SONDE DI TEMPERATURA
M22 SONDE DI TEMPERATURA
M23 SONDE DI TEMPERATURA
M24 SONDE DI TEMPERATURA
M25 SCHEDA DI ESPANSIONE
M26 SCHEDA DI ESPANSIONE

M1 PROTECTION INPUT
M2 RS 485
M3 DISPLAY
M4 FAN SPEED REG.
M5 FREE
M6 FEEDING 24V
M7 REMOTE CONTROL
M8 COMMON SAFETIES
M9 PROTECTION INPUT
M10 POTECTION INPUT
M11 PROTECTION INPUT
M12 PROTECTION INPUT
M13 230V LINE
M14 OUTPUT
M15 OUTPUT
M16 COMANDO POMPA
M17 GENERAL ALARM
M18 FEEDING 24V
M19 PRESSURE SENSORS
M20 PRESSURE SENSORS
M21 TEMPERAT. SENSORS
M22 TEMPERAT. SENSORS
M23 TEMPERAT. SENSORS
M24 TEMPERAT. SENSORS
M25 EXPANSION CARD
M26 EXPANSION CARD

IND	DATA	MODIFICHE	DISEGNATO	VERIFICATO

AERMEC S.P.A.
BEVILACQUA (VERONA) ITALY

AERMEC

SOSTITUISCE
SOSTITUITO
MODELLO NRC 80-100
DATA 03.Mar.2005 DISEGNATO Crivellaro
DATA 03.Mar.2005 VERIFICATO Zielo

PARTICOLARE SCHEMA ELETTRICO
CODICE 49455.00
PAG 6
DI 7

A termini delle vigenti leggi sui diritti di autore il presente disegno non potra'essere copiato, riprodotto o consegnato a terzi o Ditte concorrenti

UNI A3

DISPOSIZIONE COMPONENTI/LAY-OUT OF SWITCHBOARD

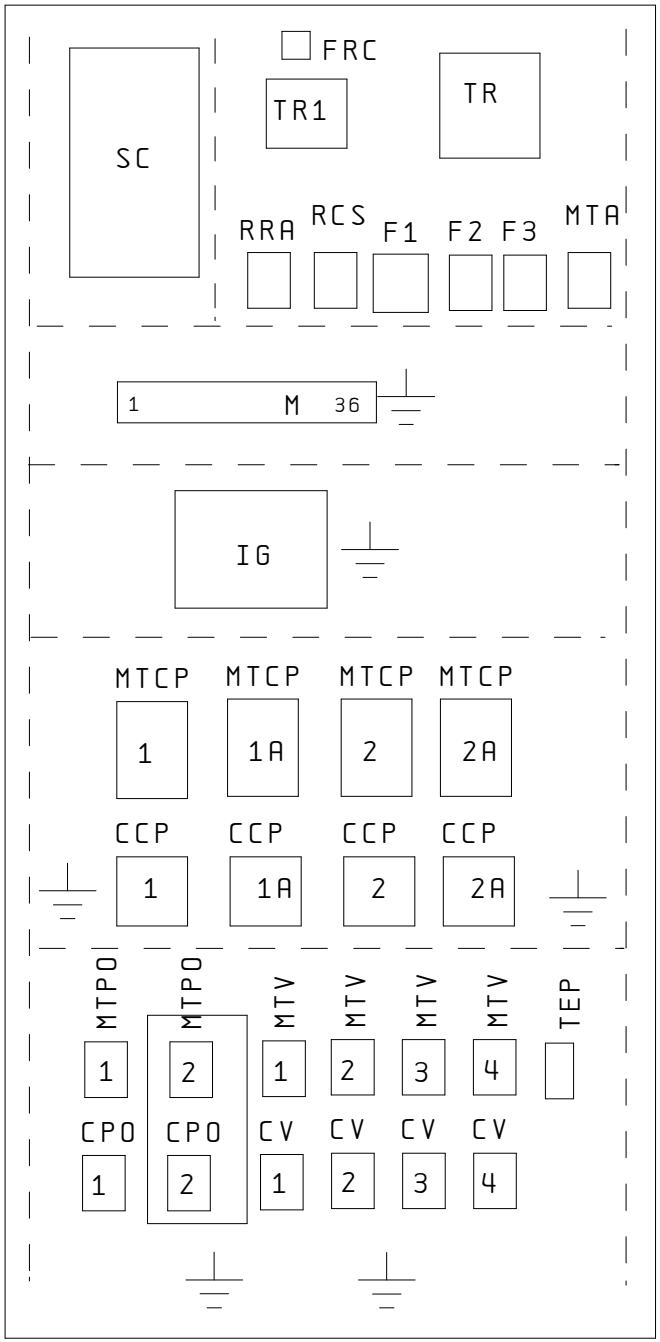

IND	DATA	MODIFICHE	DISEGNATO	VERIFICATO

AERMEC S.P.A.
BEVILACQUA (VERONA) ITALY

AERMEC

SOSTITUISCE		MODELLO NRC 80-100	PARTICOLARE SCHEMA ELETTRICO
SOSTITUITO			
DATA 03.Mar.2005	DISEGNATO Crivellaro		CODICE 49455.00
DATA 03.Mar.2005	VERIFICATO Zielo		PAG 7 / DI 7

A termini delle vigenti leggi sui diritti di autore il presente disegno non potra' essere copiato, riprodotto o consegnato a terzi o Ditte concorrenti

UNI A3

NRC800-1000H 2P cod. 4945600_00

NOTA

Gli schemi elettrici sono soggetti ad aggiornamento; è obbligatorio fare riferimento allo schema elettrico allegato all'apparecchio.

Wiring diagrams are subject to modification. Therefore, always refer to the wiring diagram inside the unit

Les schémas électriques sont soumis à des mises à jour; se reporter au schéma électrique en pièce jointe à l'appareil.

Die elektrischen Schaltpläne können immer wieder geändert werden; es ist immer der mit dem Gerät mitgelieferte Schaltplan zu beachten.

Los esquemas eléctricos están sujetos a actualizaciones; es necesario consultar el esquema eléctrico adjunto al aparato.

COLLEGAMENTO ALIMENTAZIONE/POWER CONNECTIONS

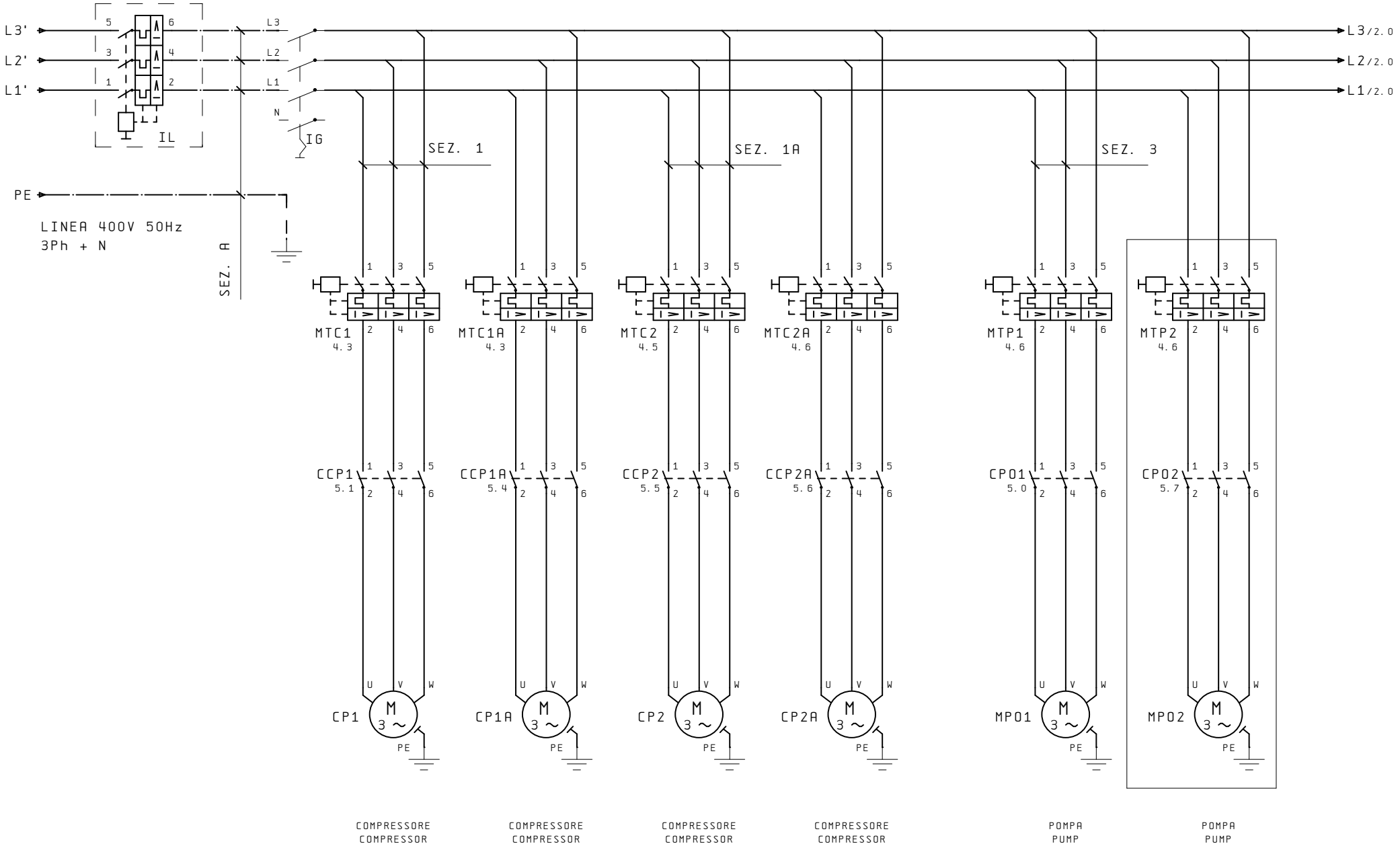

IND	DATA	MODIFICHE	DISEGNATO	VERIFICATO

AERMEC S.P.A.
BEVILACQUA (VERONA) ITALY

AERMEC

SOSTITUISCE		MODELLO NRCH 80-100	PARTICOLARE SCHEMA ELETTRICO
SOSTITUITO			
DATA 04. Ott. 2004	DISEGNATO Crivellaro		CODICE 49456.00
DATA 04. Ott. 2004	VERIFICATO Zielo		PAG 1 / DI 7

A termini delle vigenti leggi sui diritti di autore il presente disegno non potra' essere copiato, riprodotto o consegnato a terzi o Ditte concorrenti

UNI A3

COLLEGAMENTO ALIMENTAZIONE/POWER CONNECTIONS

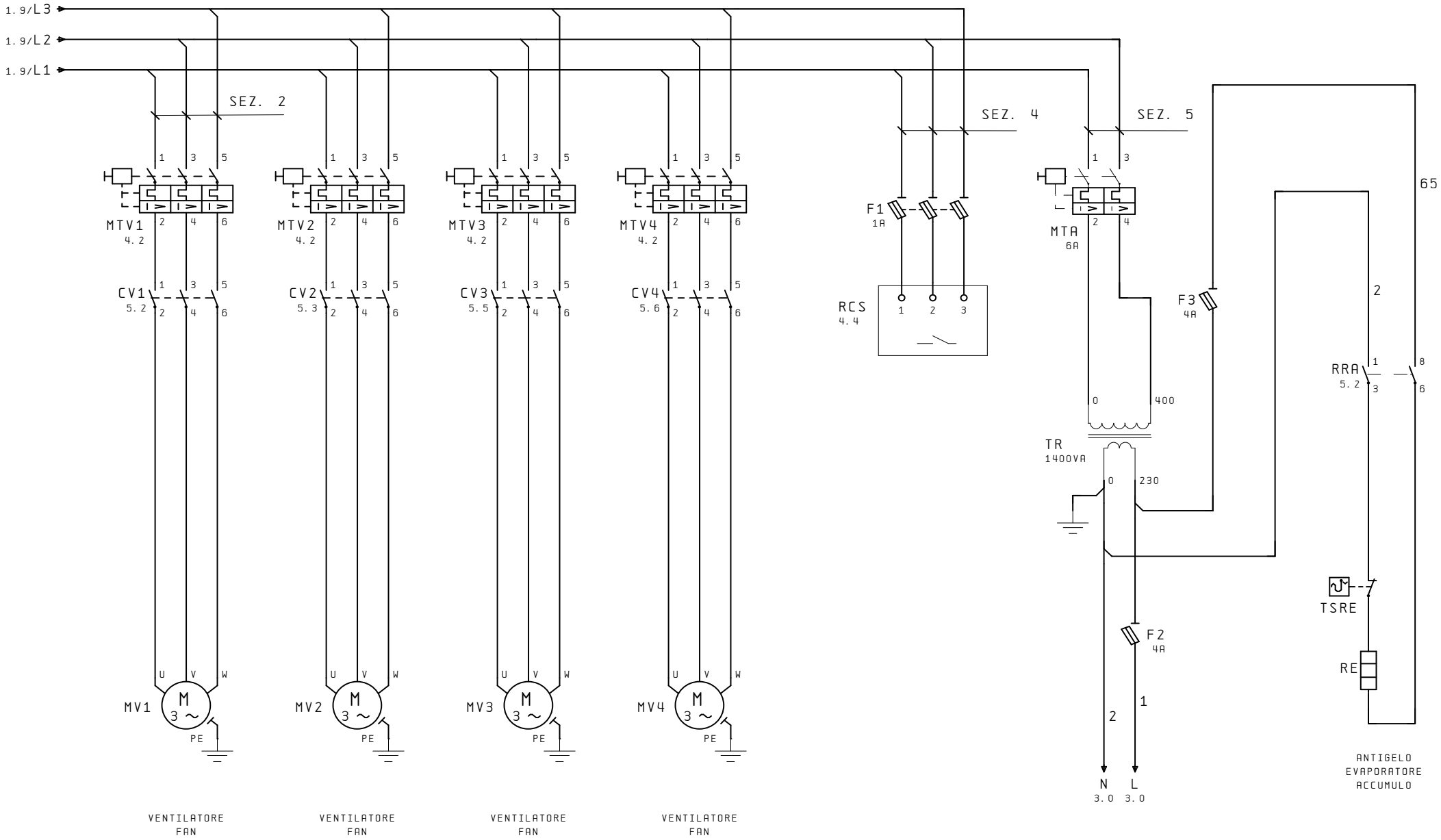

IND	DATA	MODIFICHE	DISEGNATO	VERIFICATO

AERMEC S.P.A.
BEVILACQUA (VERONA) ITALY

SOSTITUISCE		MODELLO NRCH 80-100	PARTICOLARE SCHEMA ELETTRICO
SOSTITUITO			
DATA 04.Ott.2004	DISEGNATO Crivellaro		CODICE 49456.00
DATA 04.Ott.2004	VERIFICATO Zielo		PAG 2 / DI 7

A termini delle vigenti leggi sui diritti di autore il presente disegno non potra'essere copiato, riprodotto o consegnato a terzi o Ditte concorrenti

UNI A3

CIRCUITO AUSILIARIO/AUXILIARY CONNECTIONS

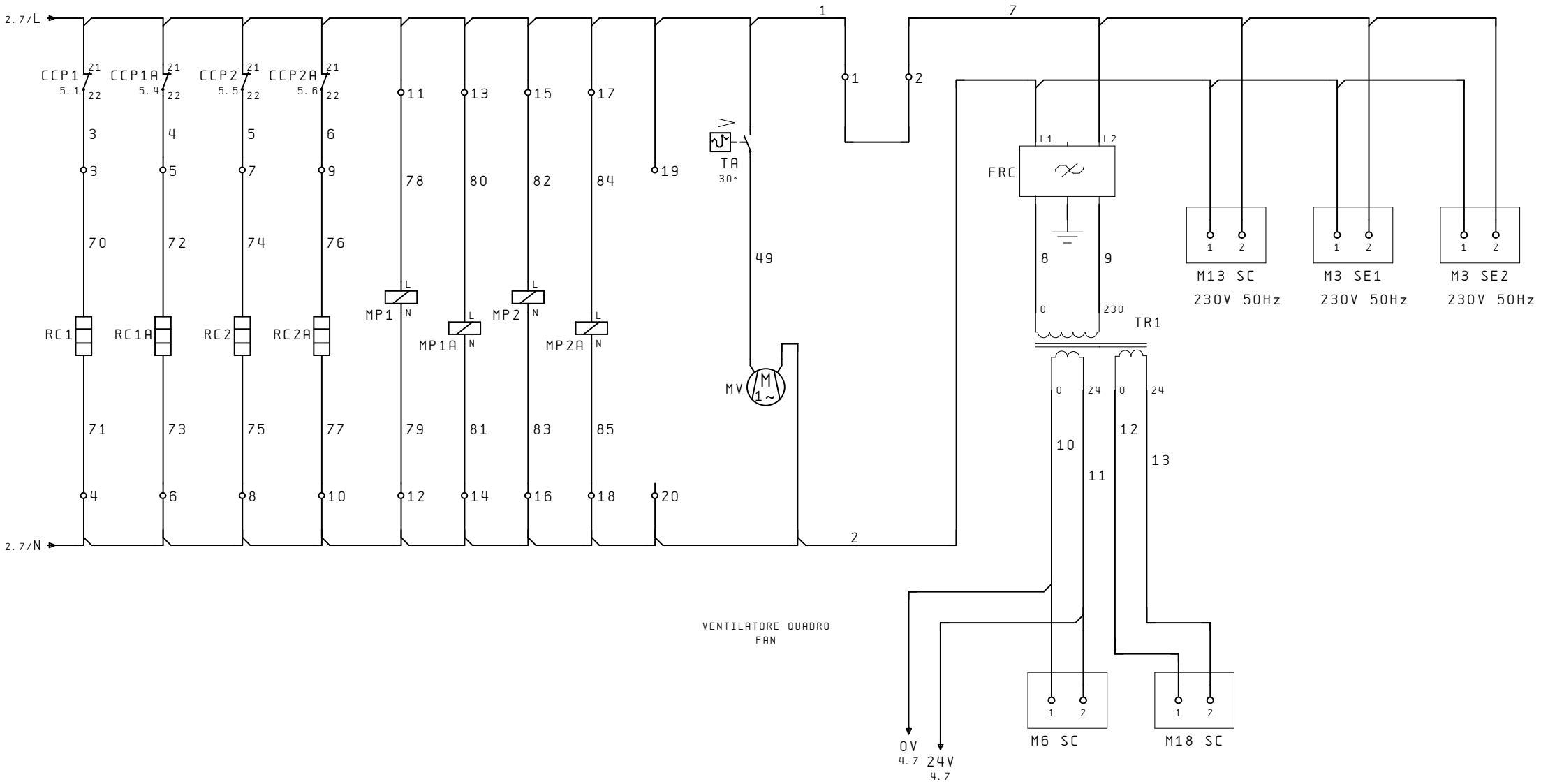

IND	DATA	MODIFICHE	DISEGNATO	VERIFICATO

AERMEC S.P.A.
BEVILACQUA (VERONA) ITALY

AERMEC

SOSTITUISCE		MODELLO NRCH 80-100	PARTICOLARE SCHEMA ELETTRICO
SOSTITUITO			
DATA 04. Ott. 2004	DISEGNATO Crivellaro		CODICE 49456.00
DATA 04. Ott. 2004	VERIFICATO Zielo		PAG 3 / DI 7

A termini delle vigenti leggi sui diritti di autore il presente disegno non potra' essere copiato, riprodotto o consegnato a terzi o Ditte concorrenti

UNI A3

COLLEGAMENTO SICUREZZE / SAFETIES CONNECTIONS

COMANDO A DISTANZA
REMOTE CONTROL

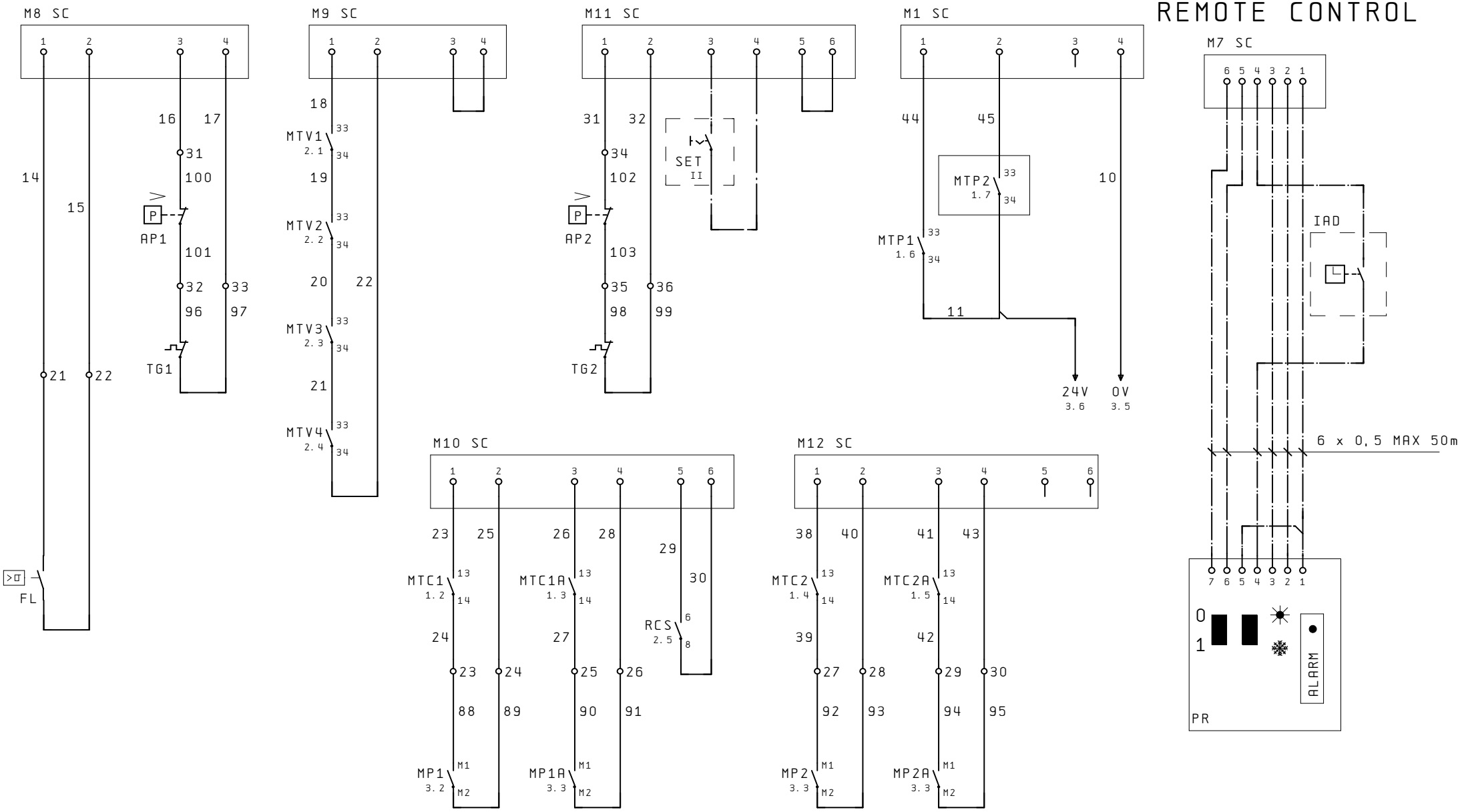

IND	DATA	MODIFICHE	DISEGNATO	VERIFICATO	AERMEC S.P.A. BEVILACQUA (VERONA) ITALY	SOSTITUISCE	MODELLO NRCH 80-100	PARTICOLARE SCHEMA ELETTRICO
						SOSTITUITO		
						DATA 04. Ott. 2004	DISEGNATO Crivellaro	CODICE 49456.00
						DATA 04. Ott. 2004	VERIFICATO Zielo	PAG 4 / DI 7

A termini delle vigenti leggi sui diritti di autore il presente disegno non potra' essere copiato, riprodotto o consegnato a terzi o Ditte concorrenti

UNI A3

COLLEGAMENTO CARICHI / LOAD CONNECTIONS

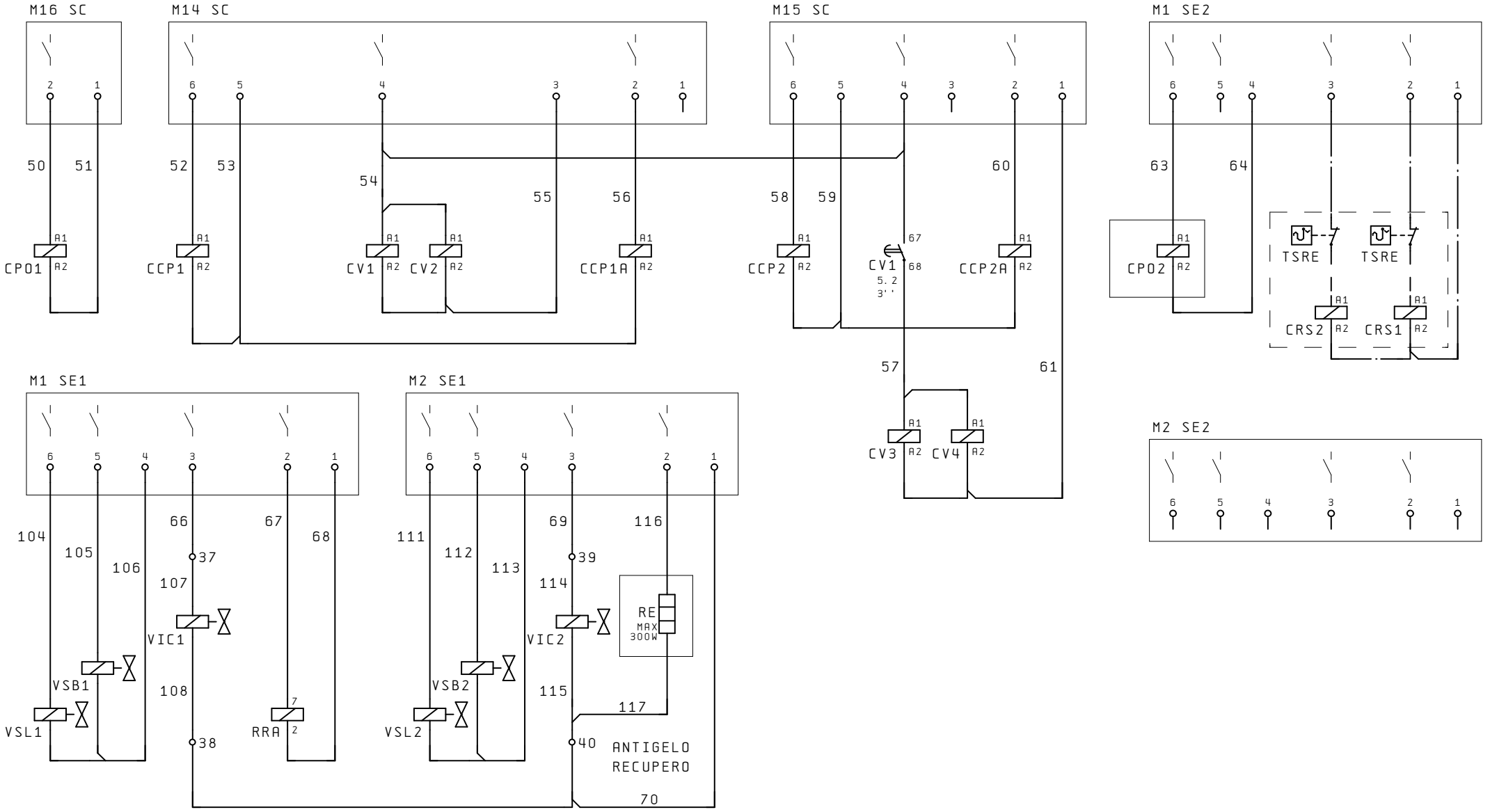

IND	DATA	MODIFICHE	DISEGNATO	VERIFICATO	AERMEC S.P.A. BEVILACQUA (VERONA) ITALY	AERMEC

SOSTITUISCE

SOSTITUITO

MODELLO NRCH 80-100

PARTICOLARE SCHEMA ELETTRICO

DATA 04. Ott. 2004 DISEGNATO Crivellaro

DATA 04. Ott. 2004 VERIFICATO Zielo

CODICE 49456.00

PAG 5

DI 7

A termini delle vigenti leggi sui diritti di autore il presente disegno non potra' essere copiato, riprodotto o consegnato a terzi o Ditte concorrenti

UNI A3

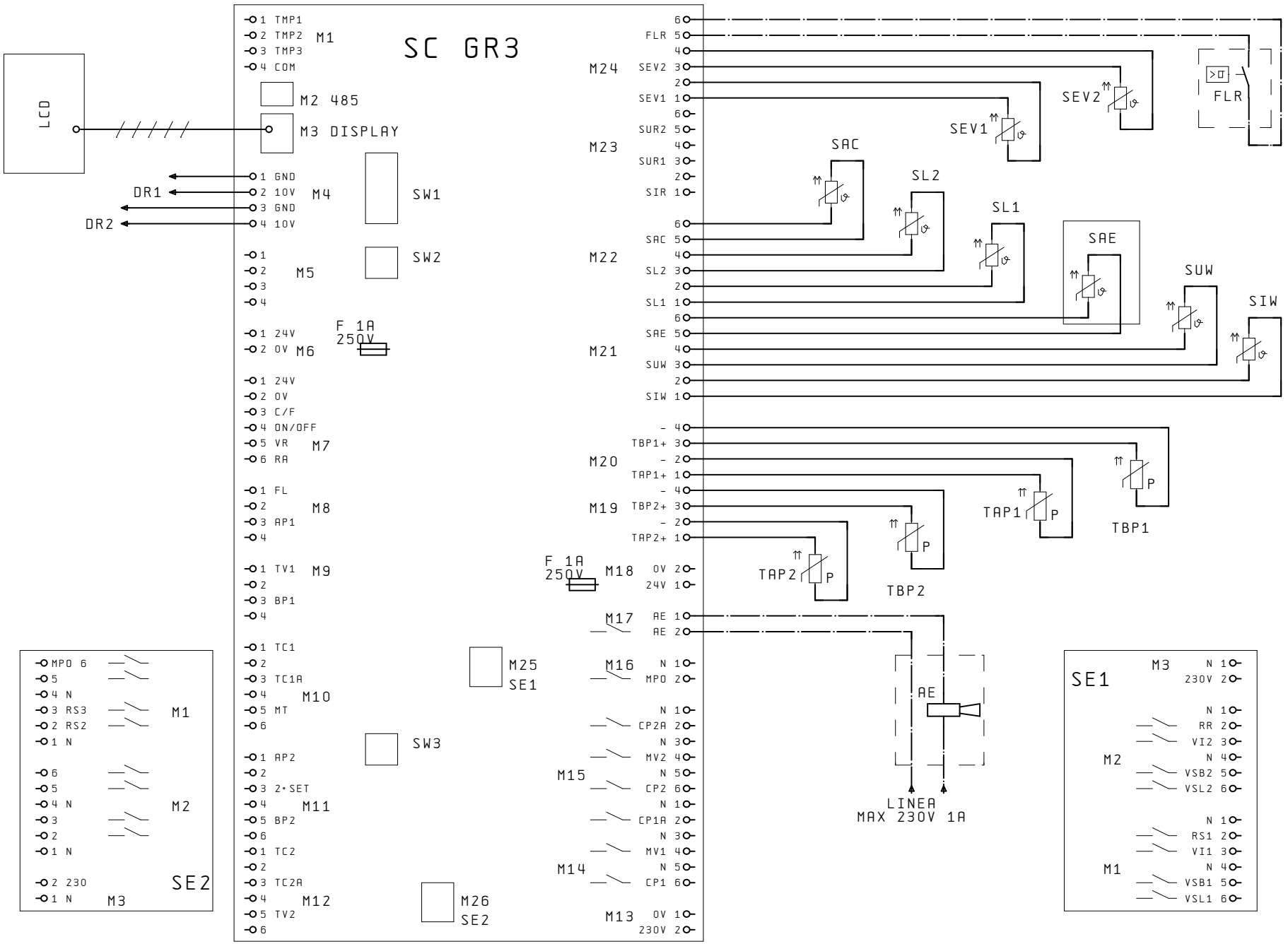

M1 INGESSO PROTEZIONI
M2 RS 485
M3 VISUALIZZATORE
M4 REG. VEL. VENTIL.
M5 LIBERA
M6 ALIMENTAZ. SIC. 24V
M7 COMANDO REMOTO
M8 SICUREZZE COMUNI
M9 INGRESSO PROTEZIONI
M10 INGRESSO PROTEZIONI
M11 INGRESSO PROTEZIONI
M12 INGRESSO PROTEZIONI
M13 LINEA 230V
M14 USCITE
M15 USCITE
M16 COMANDO POMPA
M17 ALARME GENERALE
M18 ALIMENTAZIONE 24V
M19 SONDE DI PRESSIONE
M20 SONDE DI PRESSIONE
M21 SONDE DI TEMPERATURA
M22 SONDE DI TEMPERATURA
M23 SONDE DI TEMPERATURA
M24 SONDE DI TEMPERATURA
M25 SCHEDA DI ESPANSIONE
M26 SCHEDA DI ESPANSIONE

M1 PROTECTION INPUT
M2 RS 485
M3 DISPLAY
M4 FAN SPEED REG.
M5 FREE
M6 FEEDING 24V
M7 REMOTE CONTROL
M8 COMMON SAFETIES
M9 PROTECTION INPUT
M10 POTECTION INPUT
M11 PROTECTION INPUT
M12 PROTECTION INPUT
M13 230V LINE
M14 OUTPUT
M15 OUTPUT
M16 COMANDO POMPA
M17 GENERAL ALARM
M18 FEEDING 24V
M19 PRESSURE SENSORS
M20 PRESSURE SENSORS
M21 TEMPERAT. SENSORS
M22 TEMPERAT. SENSORS
M23 TEMPERAT. SENSORS
M24 TEMPERAT. SENSORS
M25 EXPANSION CARD
M26 EXPANSION CARD

IND	DATA	MODIFICHE	DISEGNATO	VERIFICATO

AERMEC S.P.A.
BEVILACQUA (VERONA) ITALY

AERMEC

SOSTITUISCE
SOSTITUITO
MODELLO NRCH 80-100
PARTICOLARE SCHEMA ELETTRICO
DATA 04. Ott. 2004 DISEGNATO Crivellaro
DATA 04. Ott. 2004 VERIFICATO Zielo
CODICE 49456.00
PAG 6
DI 7

A termini delle vigenti leggi sui diritti di autore il presente disegno non potra' essere copiato, riprodotto o consegnato a terzi o Ditte concorrenti

UNI A3

DISPOSIZIONE COMPONENTI/LAY-OUT OF SWITCHBOARD

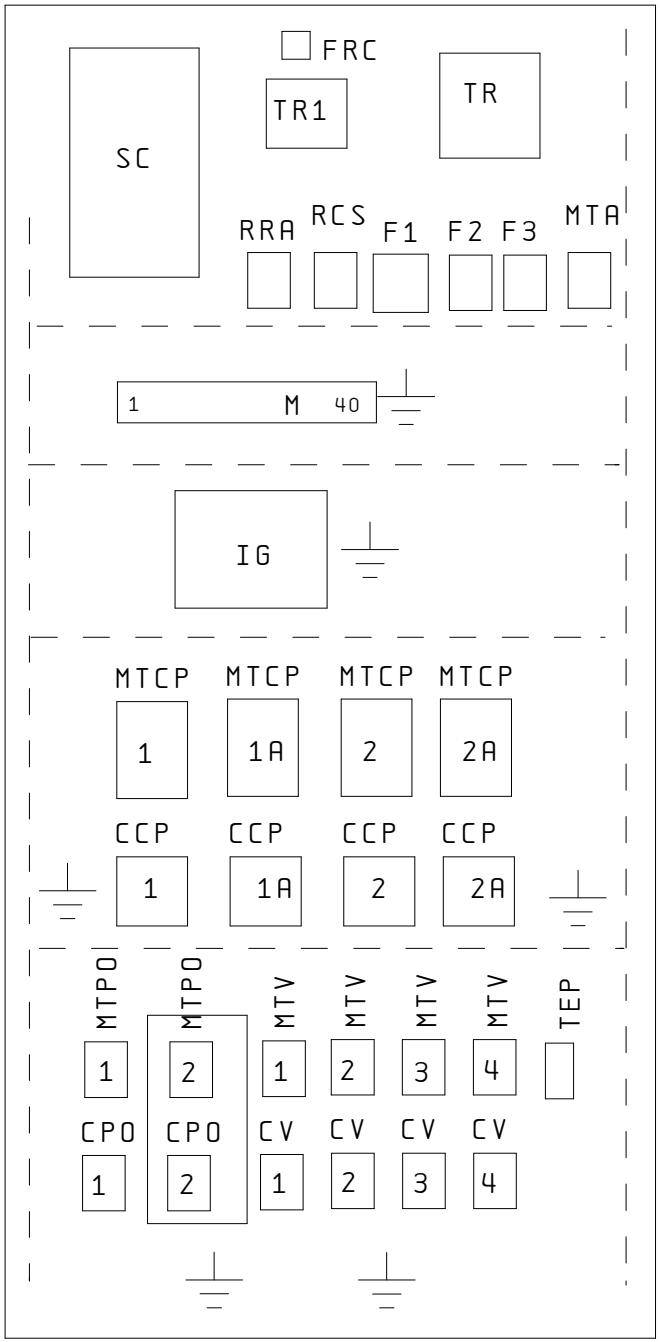

IND	DATA	MODIFICHE	DISEGNATO	VERIFICATO

AERMEC S.P.A.
BEVILACQUA (VERONA) ITALY

AERMEC

SOSTITUISCE		MODELLO NRCH 80-100	PARTICOLARE SCHEMA ELETTRICO
SOSTITUITO			
DATA 04. Ott. 2004	DISEGNATO Crivellaro		CODICE 49456.00
DATA 04. Ott. 2004	VERIFICATO Zielo		PAG 7 / DI 7

A termini delle vigenti leggi sui diritti di autore il presente disegno non potra' essere copiato, riprodotto o consegnato a terzi o Ditte concorrenti

UNI A3

LEGENDA PER SERIE NRA - NRC 275 – 750C

03/07/2001

	ITALIANO	ENGLISH	FRANCAIS	DEUTSCH
AE	ALLARME ESTERNO	REMOTE ALARM	ALARME EXTERIEUR	FERNSTOERMELDUNG
AP	PRESSOSTATO DI ALTA	HIGH PRESSURE CONTROL	PRESSOSTAT HAUTE PRESSION	HOCHDRUCKPRESSOSTAT
BP	PRESSOSTATO DI BASSA	LOW PRESSURE CONTROL	PRESSOSTAT BASSE PRESSION	NIEDERDRUCKPRESSOSTAT
CCP	CONTATTORE COMPRESSORE	COMPRESSOR CONTACTOR	CONTACTEUR COMPRESSEUR	KOMPRSSORSCHUETZ
CP	COMPRESSORE	COMPRESSOR	COMPRESSEUR	KOMPRESSOR
CRE	CONTATTORE RESISTENZA	ELECTRIC HEATER CONTACTOR	CONTACTEUR RESISTANCE ELECTRIQUE	EL. HEZREGISTER-SCHUTZ
CV	CONTATTORE VENTILATORE	FAN CONTACTOR	CONTACTEUR VENTILATEUR	VENTILATORSCHUETZ
CVE	CONTATTORE VENTILATORE	FAN CONTACTOR	CONTACTEUR VENTILATEUR	VENTILATORSCHUETZ
DCP	DISPOSITIVO BASSE TEMPERATURE	LOW AMBIENT TEMPERATURE DEVICE	DISPOSITIF POUR BASSE TEMPERATURE	WINTERREGELUNG
FRC	FILTRO ANTIDISTURBO	ANTI-NOISE FILTER	FILTRE ANTIPARASITES	ENTSTOERFILTER
IAD	INTERRUTTORE AUSILIARIO	AUXILIARY SWITCH	INTERRUPTEUR AUXILIAIRE	HILFSSCHALTER
IG	INTERRUTTORE GENERALE	MAIN SWITCH	INTERRUPTEUR GENERAL	HAUPTSCHALTER
IF	INTERRUTTORE FINECORSA	LIMIT SWITCH	INTERRUPTEUR FIN DE COURSE	ENDSCHALTER
IL	INTERRUTTORE DI LINEA	LINE MAIN SWITCH	INTERRUPTEUR GENERAL LIGNE	HAUPTSCHALTER-NETZEINSPEISUNG
M	MORSETTIERA	TERMINALS	BOITE A BORNES	KLEMMELEISTE
MTA	MAGNETOTERMICO AUSILIARIO	MAGNETHO-THERMAL SWITCH	INTERRUPTEUR MAGNETO-THERMIQUE	UEBERSTROMAUSLOESER STEUERSTROMKREIS
MTCP	MAGNETOTERMICO CP	COMPRESSOR MAGNETHO-THERMAL	MAGNETHO-THERMIQUE COMPRESSEUR	MOTORSCHUTZSCHALTER-KOMPRESSOR
MTV	MAGNETOTERMICO VENTILATORE	FAN MAGNETO-THERMAL	MAGNETO-THERMIQUE VENTILATEUR	MOTORSCHUTZSCHALTER VENTILATOR
MTVE	MAGNETOTERMICO DI PROTEZIONE CVE	CVE MAGNETO-THERMAL PROTECTION	MAGNETO-THERMIQUE PROTECTION CVE	MOTORSCHUTZSCHALTER VENTILATOR
MV	MOTORE VENTILATORE	FAN MOTOR	MOTEUR VENTILATEUR	VENTILATORMOTOR
PE	COLLEGAMENTO DI TERRA	EARTH CONNECTION	MISE A' TERRE	ERDANSCHLUSS
PR	PANNELLO COMANDI	REMOTE CONTROL	PANNEAU DE COMMANDES	BEDIENUNGSTAFEL
RC	RESISTENZA OLIO COMPRESSORE	COMPRESSOR OIL HEATER	RESISTANCE HUILE CP	KUBELWANNENHEIZUNG
R	RELE AUSILIARIO	AUXILIARY RELAY\	RELAIS AUXILIAIRE	HILFSRELAIS
RCS	RELE CONTROLLO SEQUENZA E TENSIONE	PHASE –SEQUENCE RELAY	RELAIS SEQUENCIEL	RELAIS PHASENREIHENFOLGE
SC	SCHEDA DI CONTROLLO	CONTROL ELECTRIC CARD	PLATINE CONTROLE	STEUERPLATINE
SE	SCHEDA DI ESPANSIONE	EXPANSION CARD	PLATINE ADDITIONNELLE	ZUSAETZLICHE PLATINE
TA	TERMOSTATO ANTIGELO (SICUREZZA)	ANTI-FRIZE THERMOSTAT (SAFETY)	THERMOSTAT ANTIGEL (SECURITE)	SICHERHEITSTHERMOSTAT
TAP	TRASDUTTORE ALTA PRESSIONE	HIGH PRESSURE TRASDUCER	TRASDUCTEUR HAUTE PRESSION	HD-DRUCKTRANSMITTER
TBP	TRASDUTTORE BASSA PRESSIONE	LOW PRESSURE TRASDUCER	TRASDUCTEUR BASSE PRESSION	ND-DRUCKTRASMITTER
TGP	TERMOSTATO GAS PREMENTE	DISCHARGE PIPE THERMOSTAT	THERMOSTAT SUR REFOULEMENT	THERMISCHER SCHUTZ - DRUCKLEITUNG
TC	PROTEZIONE INTERNA COMPRESSORE	COMPRESSOR INTERNAL PROTECTION	PROTECTION INTERNE COMPRESSEUR	KOMPRESSOR - INNENSCHUTZ
TR	TRASFORMATORE	FEEDING VOLTAGE TRASFORMER	TRANSFORMATEUR D' ALIMENTATION	TRANSFORMATOR
TRA	TERMOSTATO REGOLAZIONE FREDDO	COOLING MODE THERMOSTAT	THERMOSTAT DE REGOLATION FROID	BETRIEBSTHERMOSTAT - KUEHLUNG
TV	TERMICO VENTILATORE	FAN THERMAL PROTECTION	PROTECTION THERMIQUE VENTILATEUR	THERMISCHER SCHUTZ VENTILATOR
VSL	ELETTROVALVOLA I LIQUIDO	LIQUID GATE SOLENOID VALVE	VANNE SOLENOIDE CLAPET LIQUIDE	MAGNETVENTIL FLUESSIGKEITSLEITUNG

	COMPONENTI NON FORNITI	COMPONENTS NOT SUPPLIED	COMPOSANTS NON FOURNIS	NICHT LIEFERBARE TEILE
	COMPONENTI FORNITI OPTIONAL	OPTIONAL COMPONENTS	COMPOSANTS FOURNIS EN OPTION	AUF ANFRAGE LIEFERBARE TEILE
	COLLEGAMENTI DA ESEGUIRE IN FASE DI INSTALLAZIONE	CONNECTIONS TO BE WIRED ON JOB SITE	RACCORDEMENTS A EFFECTUER SUR CHANTIER	BAUSEITIG URCHZUFUEHRENDE VERDRAHTUNG

LEGENDA PER SERIE NRA/NRC 275 – 700 - 1800

24/11/04

	ITALIANO	ENGLISH	FRANCAIS	DEUTSCH
AE	ALLARME ESTERNO	REMOTE ALARM	ALARME EXTERIEUR	FERNSTOERMELDUNG
AP	PRESSOSTATO DI ALTA	HIGH PRESSURE CONTROL	PRESSOSTAT HAUTE PRESSION	HOCHDRUCKPRESSOSTAT
BP	PRESSOSTATO DI BASSA	LOW PRESSURE CONTROL	PRESSOSTAT BASSE PRESSION	NIEDERDRUCKPRESSOSTAT
CCP	CONTATTORE COMPRESSORE	COMPRESSOR CONTACTOR	CONTACTEUR COMPRESSEUR	KOMPRSSORSCHUETZ
CP	COMPRESSORE	COMPRESSOR	COMPRESSEUR	KOMPRESSOR
CPO	CONTATTORE POMPA	PUMP CONTACTOR	CONTACTEUR POMPE	SCHÜTZ – PUMPE
CRE	CONTATTORE RESISTENZA	ELECTRIC HEATER CONTACTOR	CONTACTEUR RESISTANCE ELECTRIQUE	EL. HEZREGISTER-SCHUTZ
CV	CONTATTORE VENTILATORE	FAN CONTACTOR	CONTACTEUR VENTILATEUR	VENTILATORSCHUETZ
DCP	DISPOSITIVO BASSE TEMPERATURE	LOW AMBIENT TEMPERATURE DEVICE	DISPOSITIF POUR BASSE TEMPERATURE	WINTERREGELUNG
DEV	SELETTORE	SELECTOR SWITCH	SELECTEUR	WAHLSCHALTER
FL	FLUSSOSTATO	FLOW SWITCH	FLUXOSTAT	STROEMUNGSWAECHTER
FLC	FLUSSOSTATO FREE-COOLING	FREE-COOLING FLOW SWITCH	FLUXOSTAT FREE-COOLING	STRÖMUNGSWÄWTER-FREIEKÜHLUNG
FLR	FLUSSOSTATO RECUPERO	RECUPERATOR FLOW SWITCH	FLUXOSTAT COTE RECUPERATEUR	RUECKGEWINNERSSTROEMUNGSWAECHTER
FRC	FILTRO ANTIDISTURBO	ANTI-NOISE FILTER	FILTRE ANTIPARASITES	ENTSTOERFILTER
IAD	INTERRUTTORE AUSILIARIO	AUXILIARY SWITCH	INTERRUPTEUR AUXILIAIRE	HILFSSCHALTER
IF	INTERRUTTORE FINECORSA	LIMIT SWITCH	INTERRUPTEUR FIN DE COURSE	ENDSCHALTER
IG	INTERRUTTORE GENERALE	MAIN SWITCH	INTERRUPTEUR GENERAL	HAUPTSCHALTER
IL	INTERRUTTORE DI LINEA	LINE MAIN SWITCH	INTERRUPTEUR GENERAL LIGNE	HAUPTSCHALTER-NETZEINSPEISUNG
MP	MODULO PROTEZIONE COMPRESSORE	COMPRESSOR PROTECTION MODULE	MODULE DE PROTECTION COMPRESSEUR	KOMPRESSORSCHUTZMODUL
MPO	MOTOPOMPA	MOTOR-PUMP	MOTOPOMPE	PUMPE
MTA	MAGNETOTERMICO AUSILIARIO	MAGNETHO-THERMAL SWITCH	INTERRUPTEUR MAGNETO-THERMIQUE	UEBERSTROMAUSLOESER STEUERSTROMKREIS
MTC-MTCP	MAGNETOTERMICO CP	COMPRESSOR MAGNETHO-THERMAL	MAGNETHO-THERMIQUE COMPRESSEUR	MOTORSCHUTZSCHALTER-KOMPRESSOR
MTPO	MAGNETOTERMICO POMPA	PUMP SAFETY DEVICE	MAGNETOTHERMIQUE POMPE	MOTORSCHUTZSCHALTER-PUMPE
MTV	MAGNETOTERMICO VENTILATORE	FAN MAGNETO-THERMAL	MAGNETO-THERMIQUE VENTILATEUR	MOTORSCHUTZSCHALTER VENTILATOR
MV	MOTORE VENTILATORE	FAN MOTOR	MOTEUR VENTILATEUR	VENTILATORMOTOR
P	PRESSOSTATO	PRESSURE SWITCH	PRESSOSTAT	PRESSOSTAT
PD	PRESSOSTATO DIFFERENZIALE	DIFFERENTIAL PRESSURE SWITCH	PRESSOSTAT DIFFERENTIEL	DRUCKDIFFERENZSCHALTER
PR	PANNELLO COMANDI	REMOTE CONTROL	PANNEAU DE COMMANDES	BEDIENUNGSTAFEL
R	RELE AUSILIARIO	AUXILIARY RELAY	RELAIS AUXILIAIRE	HILFSRELAIS
RC	RESISTENZA OLIO COMPRESSORE	COMPRESSOR OIL HEATER	RESISTANCE HUILE CP	KUBELWANNENHEIZUNG
RCS	RELE CONTROLLO SEQUENZA	PHASE –SEQUENCE RELAY	RELAIS SEQUENCIEL	RELAIS PHASENREIHENFOLGE
RE	RESISTENZA SCAMBIATORE	EXCHANGER HEATER	RESISTANCE ECHANGERUR	ELT. HEIZUNG
RRA	RELE RESISTENZA ACCUMULO	BUFFER TANK HEATER RELAIS	RELAIS RESISTANCE BALLON TAMPON	RELAIS ELT. HEIZUNG PUFFER.SPEICHER
RRD	RELE RESISTENZA RECUPERO	HEAT RECOVERY HEATER RELAIS	RELAIS RESIST. RECUPERATION DE CHALEUR	RELAIS ELT. HEIZUNG WGR-WÄRMETAUSCHER
SAC	SONDA ACCUMULO	ACCUMULATOR PROBE	SONDE BALLON TAMPON	FUEHLER - PUFFERSPEICHER
SAE	SONDA ARIA ESTERNA	AMBIENT AIR PROBE	SONDE AIR EXTERIEUR	AUBENLUFTFUEHLER
SC	SCHEDA DI CONTROLLO	CONTROL ELECTRIC CARD	PLATINE DE CONTROLE	STEUERPLATINE
SE	SCHEDA DI ESPANSIONE	EXPANSION CARD	PLATINE ADDITIONNELLE	ZUSAETZLICHE PLATINE
SET	SECONDO SET	SECOND SET	DEUXIEME SET	ZWEITER SOLLWERT
SEV	SONDA EVAPORATORE	EVAPORATOR PROBE	SONDE EVAPORATEUR	FUEHLER – VERDAMPFER
SFC	SONDA FREE-COOLING	FREE-COOLIN PROBE G	SONDE FREE-COOLING	FUEHLER - FREIE-KÜHLUNG
SIR	SONDA INGRESSO RECUPERO	RECOVERY INLET PROBE	SONDE ENTREE RECUPERATION	FUEHLER –WÄRMERÜCKGEWINNUNG
SL	SONDA LIQUIDO	LIQUID PROBE	SONDE LIQUIDE	FÜHLER- FLÜSSIGKEIT
SUR	SONDA USCITA RECUPERO	RECOVERY OUTLET PROBE	SONDE SORTIE RECUPERATION	FUEHLER – WÄRMERÜCKGEWINNUNG
SIW	SONDA INGRESSO ACQUA	WATER INLET PROBE	SONDE ENTREE EAU	FUEHLER – WASSEREINTRITT
SUW	SONDA USCITA ACQUA	WATER OUTLET PROBE	SONDE SORTIE EAU	FUEHLER – WASSERAUSTRITT

TAP	TRASDUTTORE ALTA PRESSIONE	HIGH PRESSURE TRASDUCER	TRASDUCTEUR HAUTE PRESSION	HD-DRUCKTRANSMITTER
TBP	TRASDUTTORE BASSA PRESSIONE	LOW PRESSURE TRASDUCER	TRASDUCTEUR BASSE PRESSION	ND-DRUCKTRASMITTER
TC	PROTEZIONE INTERNA COMPRESSORE	COMPRESSOR INTERNAL PROTECTION	PROTECTION INTERNE COMPRESSEUR	KOMPRESSOR - INNENSCHUTZ
TGP	TERMOSTATO GAS PREMENTE	DISCHARGE PIPE THERMOSTAT	THERMOSTAT SUR REFOULEMENT	THERMISCHER SCHUTZ - DRUCKLEITUNG
TR	TRASFORMATORE	FEEDING VOLTAGE TRASFORMER	TRANSFORMATEUR D' ALIMENTATION	TRANSFORMATOR
TSRE	TERMOSTATO SICUREZZA RE	RE SAFETY THERMOSTAT	THERMOSTAT DE SECURITE RE	SICHERHEITSTHERMOSTAT RE
TV	TERMICO VENTILATORE	FAN THERMAL PROTECTION	PROTECTION THERMIQUE VENTILATEUR	THERMISCHER SCHUTZ VENTILATOR
V3V	VALVOLA 3 VIE ACQUA	WATER 3 WAY VALVE	VANNE 3 VOIES EAU	3- WEGE-VENTIL WASSER
VA	ELETTROVALVOLA PREMENTE	DISCARGE VALVE	VANNE REFOULEMENT	MAGNETVENTIL-DRUCKLEITUNG
VB	ELETTROVALVOLA BATTERIA	COIL VALVE	VANNE BATTERIE	VENTIL WARMETAUSCHER
VIC	VALVOLA INVERSIONE CICLO	REVERSE CYCLE VALVE	VANNE INVERSION DE CYCLE	UMKEHRVENTIL
VR	ELETTROVALVOLA RECUPERO	RECOVERY VALVE	VANNE RECUPERATION	MAGNETVENTIL WÄRMERÜCKGEWINNUNG
VRT	ELETTROVALVOLA RECUPERO TOTALE	TOTAL RECOVERY VALVE	VANNE RECUPERATION TOTALE	MAGNETVENTIL WÄRMERÜCKGEWINNUNG
VSL	ELETTROVALVOLA INTERCET. LIQUIDO	LIQUID GATE SOLENOID VALVE	VANNE SOLENOIDE CLAPET LIQUIDE	MAGNETVENTIL FLUESSIGKEITSLEITUNG
VSE	ELETTROVALVOLA EQUALIZZATORE	EQUALIZER VALVE	VANNE EGALISEUR	MAGNETVENTIL ENTZERRER

	COMPONENTI NON FORNITI	COMPONENTS NOT SUPPLIED	COMPOSANTS NON FOURNIS	NICHT LIEFERBARE TEILE
	COMPONENTI FORNITI OPTIONAL	OPTIONAL COMPONENTS	COMPOSANTS FOURNIS EN OPTION	AUF ANFRAGE LIEFERBARE TEILE
	COLLEGAMENTI DA ESEGUIRE IN CANTIERE	CONNECTIONS TO BE WIRED ON JOB SITE	RACCORDEMENTS A EFFECTUER SUR CHANTIER	BAUSEITIG URCHZUFUEHRENDE VERDRAHTUNG